東関東自動車道
Ｒ７成田舗装施工計画検討業務

参　考　図

令和　７年　３月

東日本高速道路株式会社　関東支社

千　葉　管　理　事　務　所

位　置　図

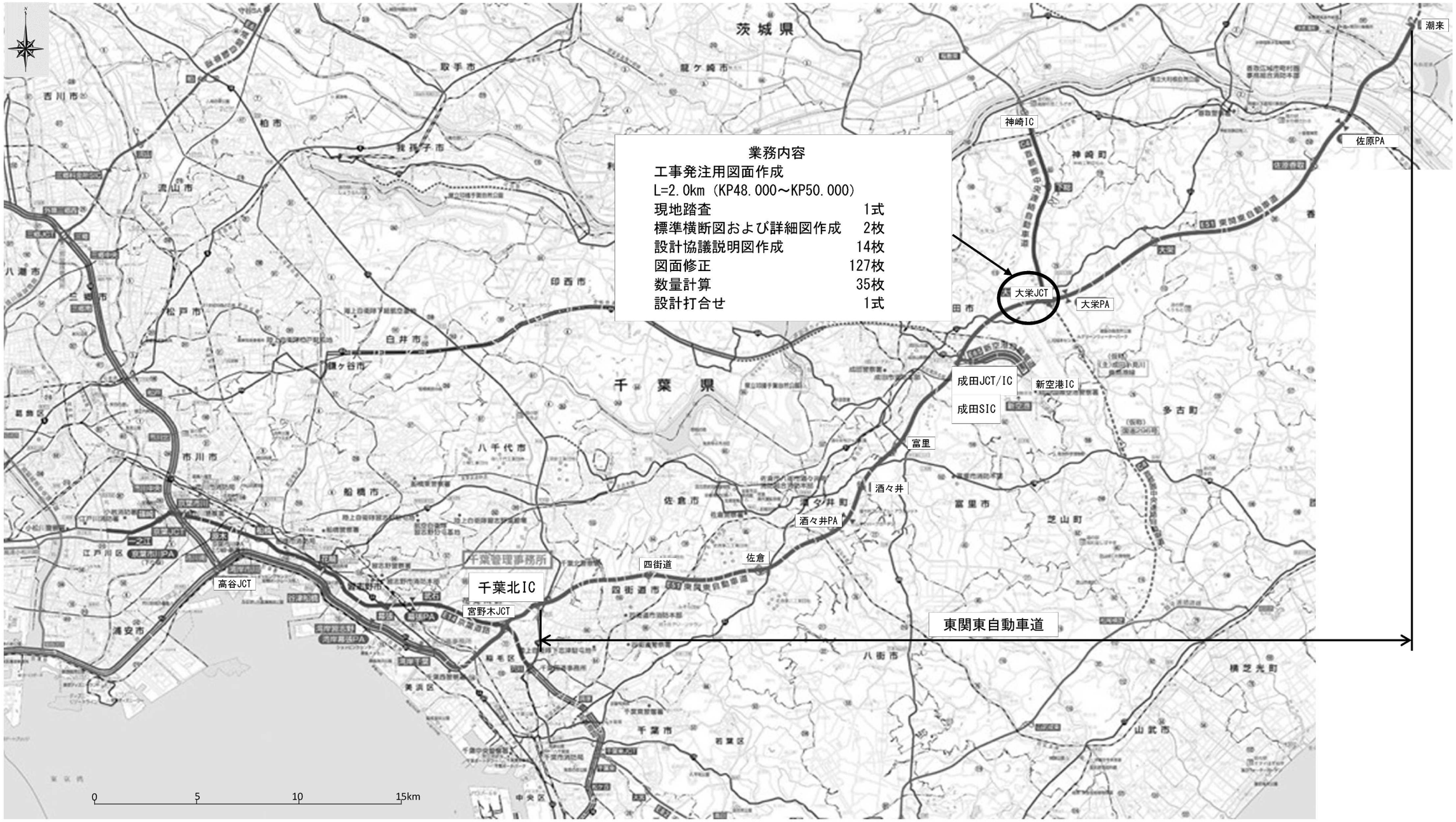

東関東自動車道 Ｒ７成田舗装施工計画検討業務			
図面の種類	位　置　図		
縮　　尺	―	図面番号	
設計会社名			
施工会社名			
事 務 所 名	東日本高速道路株式会社 関東支社　千葉管理事務所		

工事発注用図面作成

工事発注用図面作成

（図面修正Ａ１）

舗装平面図（１）　S=1:2000

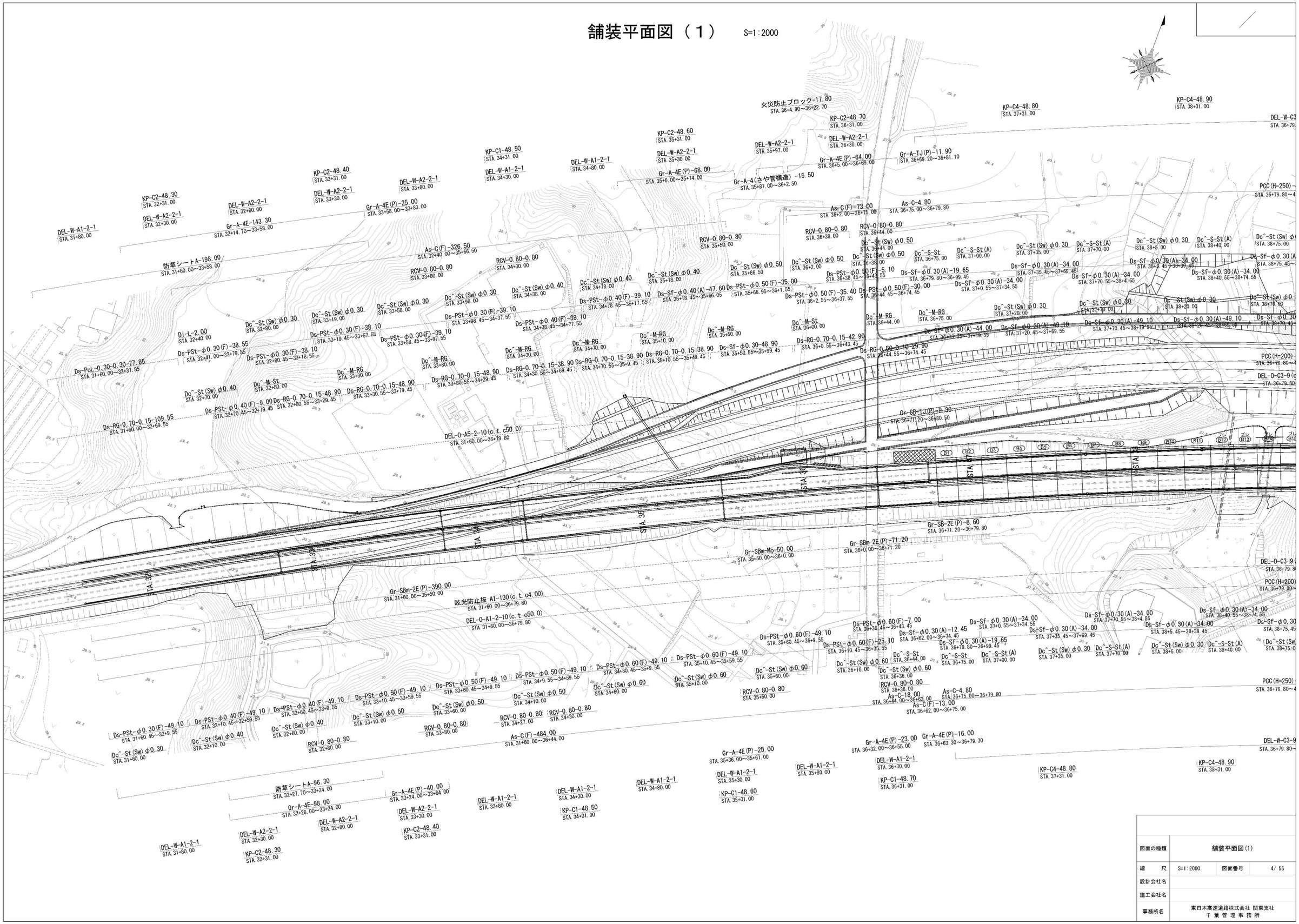

図面の種類	舗装平面図(1)		
縮　尺	S=1:2000	図面番号	4/ 55
設計会社名			
施工会社名			
事務所名	東日本高速道路株式会社 関東支社 千 葉 管 理 事 務 所		

舗装平面図（２）　S=1:2000

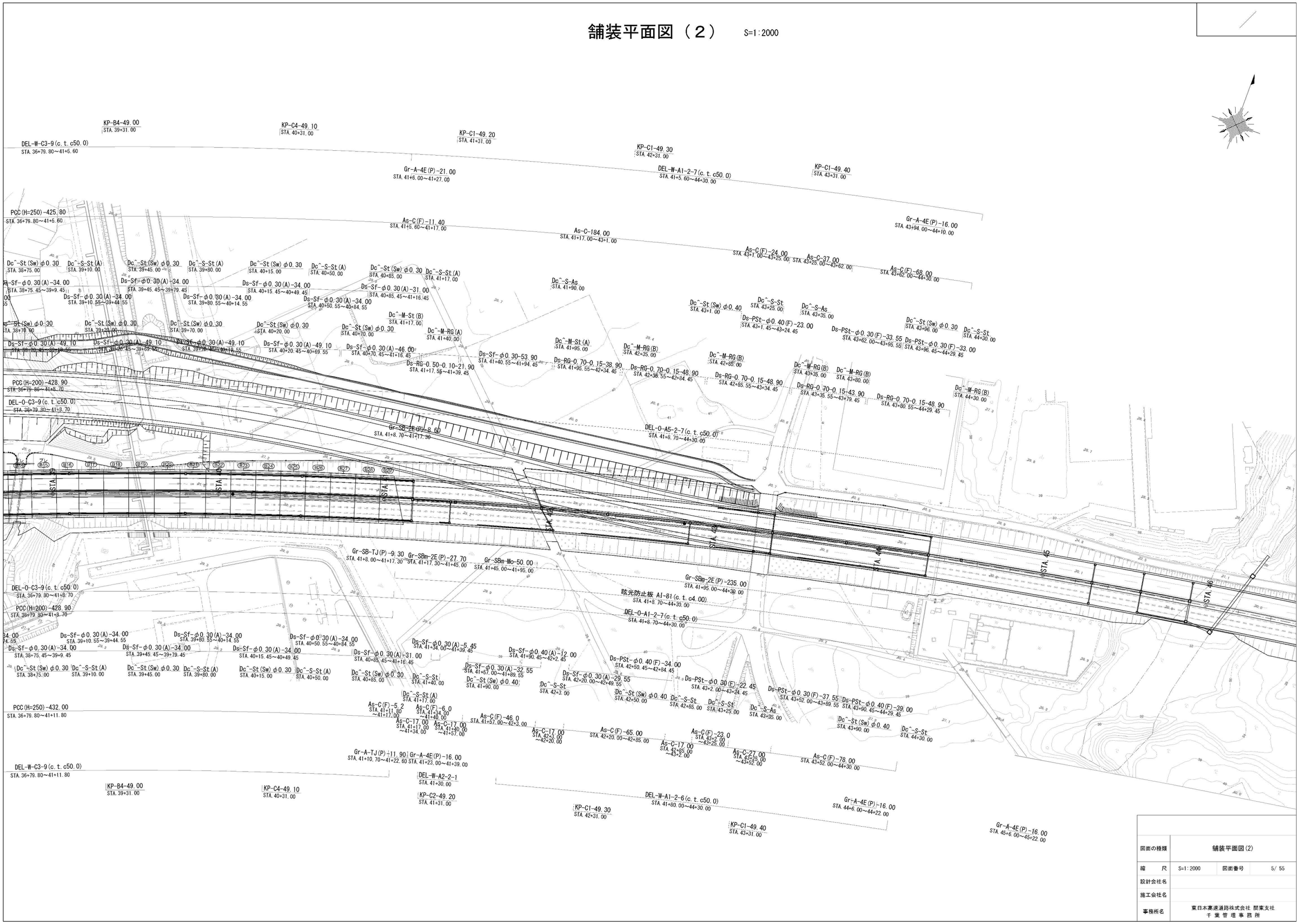

図面の種類	舗装平面図(2)		
縮　尺	S=1:2000	図面番号	5/ 55
設計会社名			
施工会社名			
事務所名	東日本高速道路株式会社 関東支社 千 葉 管 理 事 務 所		

昼夜連続施工平面図(1)

S=1:2000

(参考図)

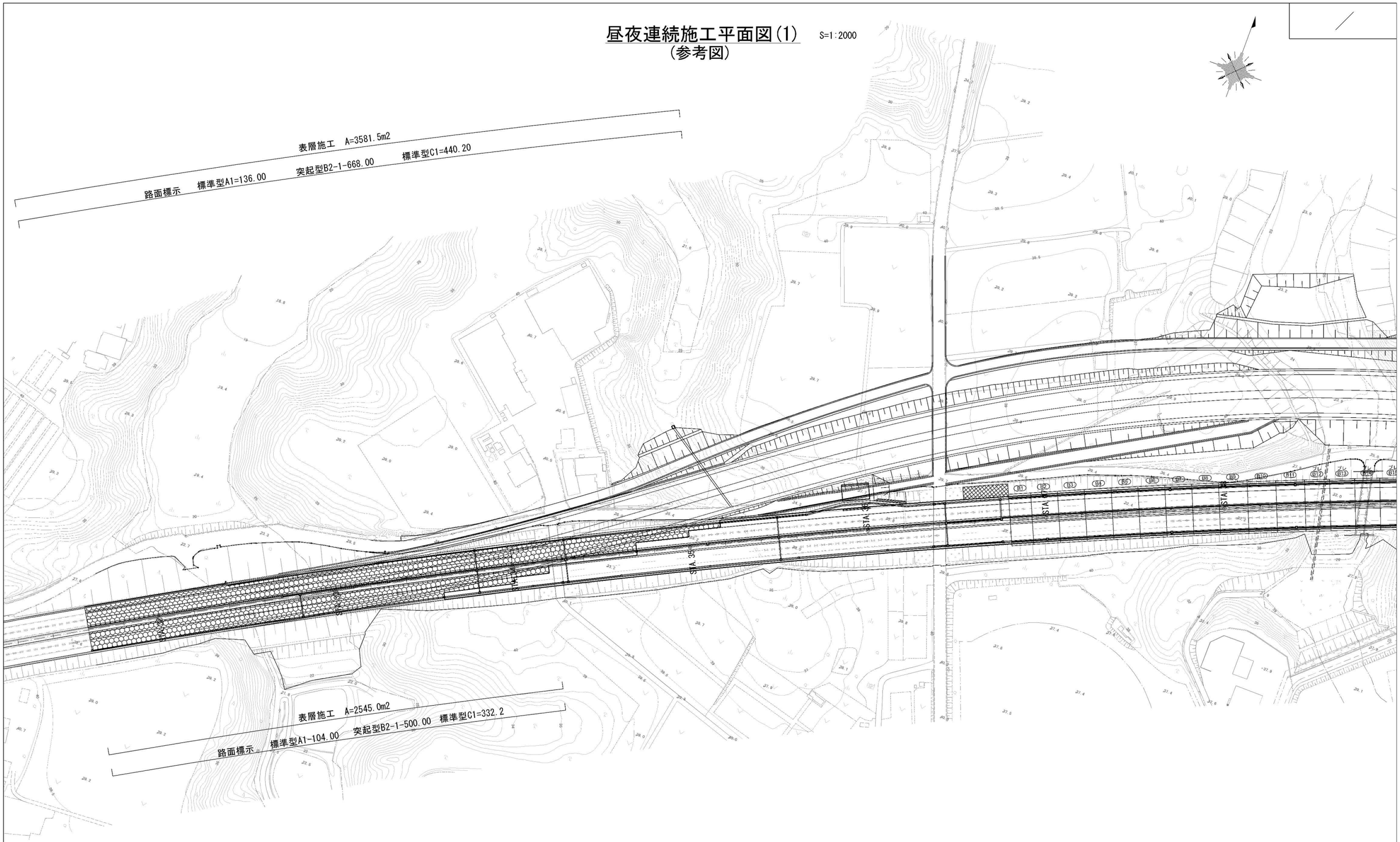

図面の種類	昼夜連続施工平面図(1) (参考図)		
縮　尺	S=1:2000	図面番号	52/ 55
設計会社名			
施工会社名			
事務所名	東日本高速道路株式会社 関東支社 千 葉 管 理 事 務 所		

昼夜連続施工平面図(2)　S=1:2000
（参考図）

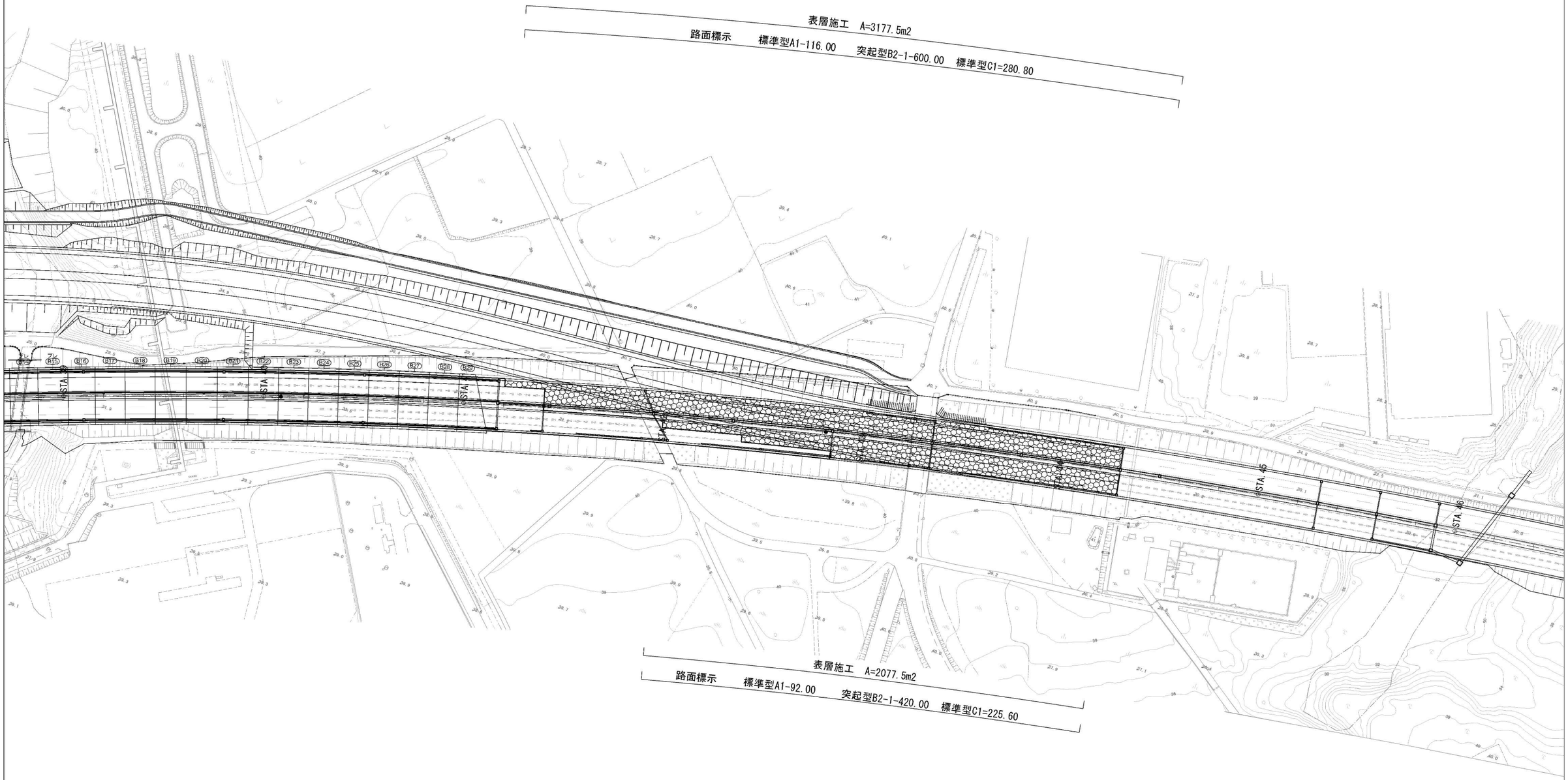

図面の種類	昼夜連続施工平面図(2) （参考図）		
縮　　尺	S=1:2000	図面番号	53/ 55
設計会社名			
施工会社名			
事務所名	東日本高速道路株式会社 関東支社 千 葉 管 理 事 務 所		

昼夜連続撤去工平面図(1)

(参考図)

S=1:2000

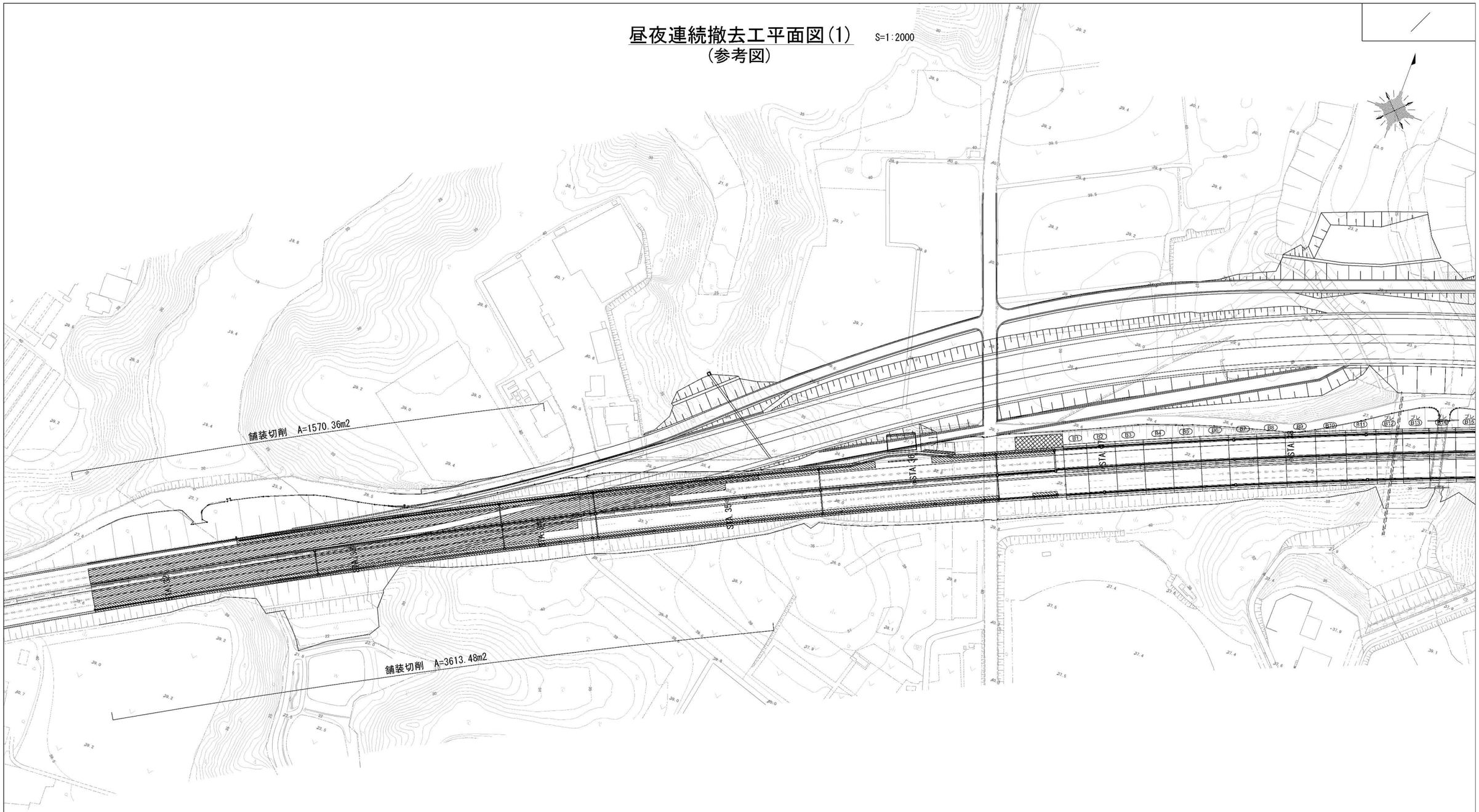

図面の種類	昼夜連続撤去工平面図(1) (参考図)		
縮　　尺	S=1:2000	図面番号	54/ 55
設計会社名			
施工会社名			
事務所名	東日本高速道路株式会社 関東支社 千 葉 管 理 事 務 所		

昼夜連続撤去工平面図(2)　S=1:2000
(参考図)

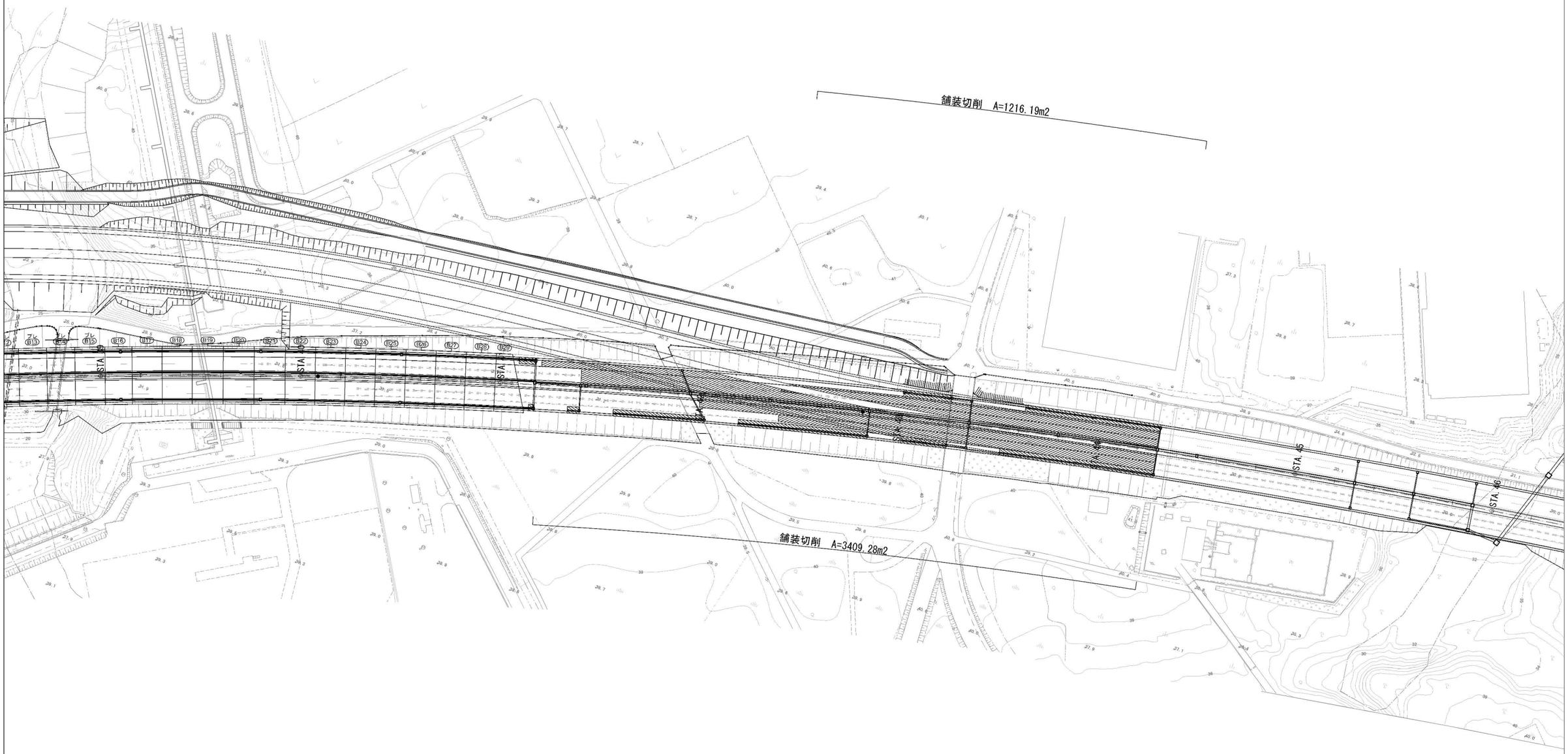

図面の種類	昼夜連続撤去工平面図(2) (参考図)		
縮　　尺	S=1:2000	図面番号	55/ 55
設計会社名			
施工会社名			
事務所名	東日本高速道路株式会社 関東支社 千 葉 管 理 事 務 所		

成田ボックス 配線配管平面図(1) S=1:1000

本資料には東日本高速道路株式会社の機密事項が含まれている。
東日本高速道路株式会社の承諾なく本資料の一部または全部を
複写及び第三者への開示を行ってはならない。

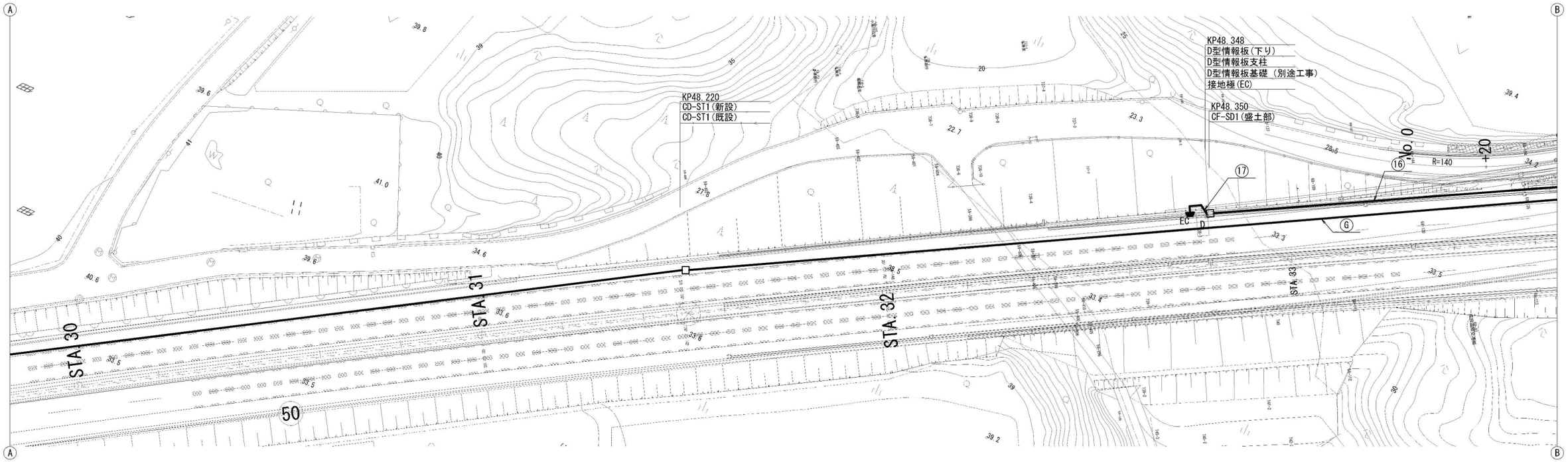

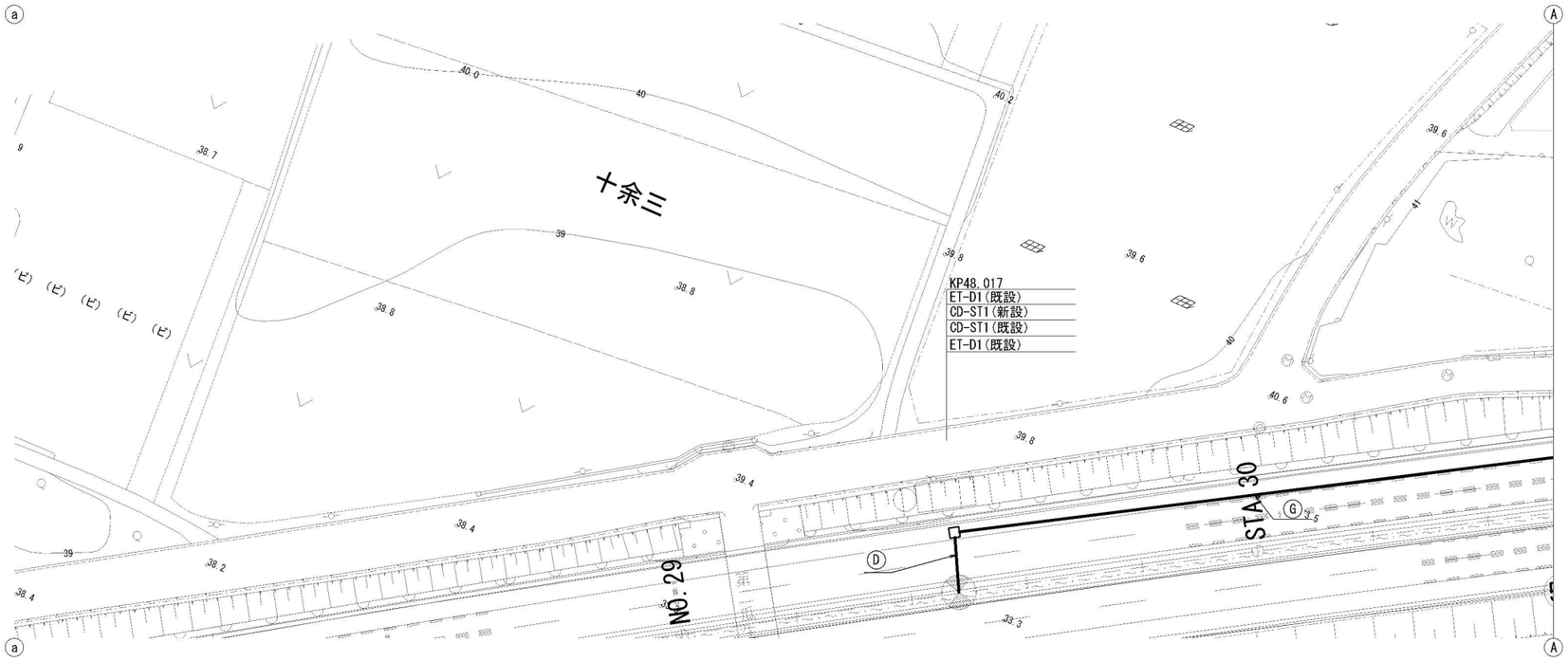

⑯ E1-FP30(4)

回路番号・名称	配線仕様	配管仕様
D型情報板(下)	VVR 3.5sq-3C	FP30
D型情報板信号(下)	4SM-SZ-PE	FP30
予備		FP30(2)

⑰ E1-FP30(2)

回路番号・名称	配線仕様	配管仕様
D型情報板信号(下)	4SM-SZ-PE	FP30
	IV 3.5sq	
D型情報板(下)	VVR 3.5sq-3C	FP30

Ⓖ E4C-S50-CUT(2)

回路番号・名称	配線仕様	配管仕様
光幹線	20SM-SZ-PE	S50
メタル幹線	CCP-AP 0.9-100P	S50

凡例

記号	名称
D	D型情報板
	非常電話
50	可変式速度標識
	移動無線設備
業	業務電話
	輝度計
	分電盤
	電気用ハンドホール
	通信用ハンドホール
	配線配管

□：本工事

図面の種類	成田ボックス 配線配管平面図(1)		
縮　尺	1:1000	図面番号	管-1
設計会社名			
工事会社名			
事務所名	東日本高速道路株式会社 関東支社		

成田ボックス 配線配管平面図(2) S=1:1000

本資料には東日本高速道路株式会社の機密事項が含まれている。
東日本高速道路株式会社の承諾なく本資料の一部または全部を
複写及び第三者への開示を行ってはならない。

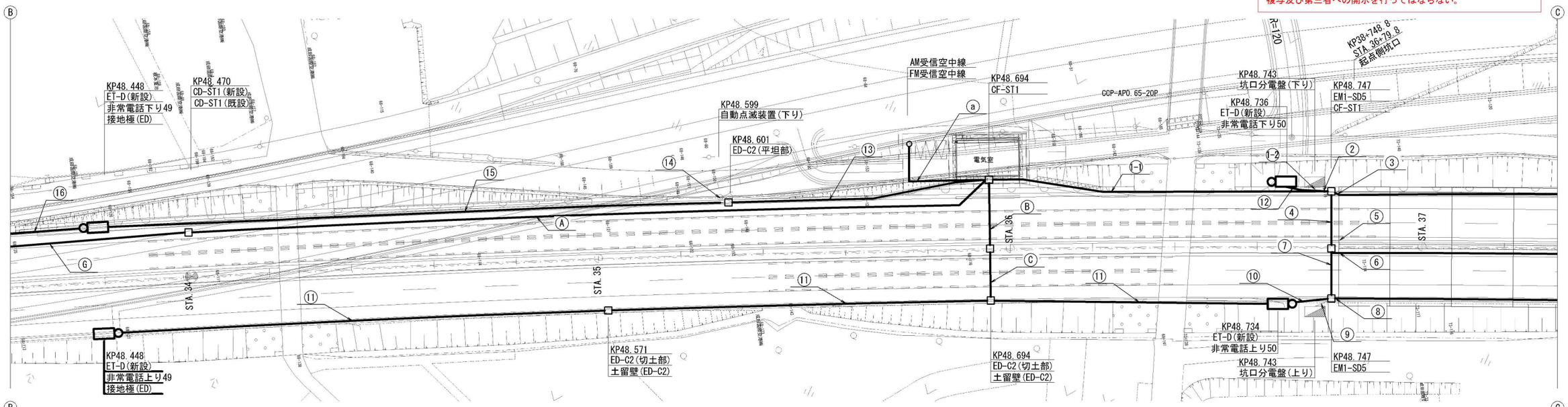

(1-1) E1D-TRF400(1)

回路番号・名称			配線仕様	配管仕様	
TN照明	基本 非常(上)	1L-1-A	VVR 3.5sq-3C	415V	
	基本 非常(上)	1L-2-A	VVR 3.5sq-3C		
	基本 常時(上)	2L-A	VVR 8sq-3C		
	基本 常時(上)	2R-A	VVR 22sq-3C		
	入口照明(上)	3L-A	VVR 60sq-3C		
	入口照明(上)	3R-A	VVR 60sq-3C		
	坑口照明(上)	4LR-A	VVR 3.5sq-3C		
	基本 非常(下)	1L-1-B	VVR 3.5sq-3C		
	基本 非常(下)	1L-2-B	VVR 3.5sq-3C		
	基本 常時(下)	2L-B	VVR 8sq-3C		
	基本 常時(下)	2R-B	VVR 14sq-3C		
	入口照明(下)	3L-B	VVR 22sq-3C		
	入口照明(下)	3R-B	VVR 22sq-3C		
	坑口照明(下)	4LR-B	VVR 3.5sq-3C		
D型情報板(上)			VVR 3.5sq-3C		
消火器箱赤色灯(上)			VVR 3.5sq-2C		
消火器箱赤色灯(下)			VVR 3.5sq-2C		
非常電話標示灯(上)			VVR 3.5sq-2C		
非常電話標示灯(下)			VVR 3.5sq-2C		
路上設備電源(下)			VVR 3.5sq-2C		
接地EC			IV 14sq		
TN照明	調光制御(上)		CVVS 3.5sq-4C	105V	TRF400
	調光制御(下)		CVVS 3.5sq-4C		
	ELB警報(上)		CVV 3.5sq-3C		
	ELB警報(下)		CVV 3.5sq-3C		
D型情報板信号(上)			4SM-SZ-PE	弱電	
輝度計信号(上)			CCP-AP 0.9-10P		
防災幹線(上)			CCP-AP 0.65-10P		
防災幹線(下)			CCP-AP 0.65-10P		
非常電話回線(下)			CCP-AP 0.65-20P		
誘導線(AM再放送)(上)			CX-10D		
誘導線(AM再放送)(下)			CX-10D		
LCX(FM再放送)(上)			CX-10D		
LCX(FM再放送)(下)			CX-10D		
光幹線			20SM-SZ-PE		
メタル幹線			CCP-AP 0.9-100P		

(1-2) E1D-TRF200(1)

回路番号・名称			配線仕様	配管仕様	
TN照明	基本 非常(下)	1L-1-B	VVR 3.5sq-3C	415V	TRF200
	基本 非常(下)	1L-2-B	VVR 3.5sq-3C		
	基本 常時(下)	2L-B	VVR 8sq-3C		
	基本 常時(下)	2R-B	VVR 14sq-3C		
	入口照明(下)	3L-B	VVR 22sq-3C		
	入口照明(下)	3R-B	VVR 22sq-3C		
	坑口照明(下)	4LR-B	VVR 3.5sq-3C		
	基本 非常(下)	1L-1-B	VVR 3.5sq-3C		
	基本 非常(下)	1L-2-B	VVR 3.5sq-3C		
	基本 常時(下)	2L-B	VVR 8sq-3C		
	基本 常時(下)	2R-B	VVR 8sq-3C		
	入口照明(下)	3L-B	VVR 22sq-3C		
	入口照明(下)	3R-B	VVR 22sq-3C		
	坑口照明(下)	4L-B	VVR 3.5sq-3C		
	坑口照明(下)	4R-B	VVR 3.5sq-3C		
接地EC			IV 14sq		
TN照明	調光制御(下)		CVVS 3.5sq-4C	弱電	
	調光制御(下)-L		CVVS 3.5sq-4C		
	調光制御(下)-R		CVVS 3.5sq-4C		
	ELB警報(下)		CVV 3.5sq-3C		
	ELB警報(下)		CVV 3.5sq-3C		

(2) E1D-TRF400(1)

回路番号・名称			配線仕様	配管仕様	
TN照明	基本 非常(上)	1L-1-A	VVR 3.5sq-3C	415V	TRF400
	基本 非常(上)	1L-2-A	VVR 3.5sq-3C		
	基本 常時(上)	2L-A	VVR 8sq-3C		
	基本 常時(上)	2R-A	VVR 22sq-3C		
	入口照明(上)	3L-A	VVR 60sq-3C		
	入口照明(上)	3R-A	VVR 60sq-3C		
	坑口照明(上)	4LR-A	VVR 3.5sq-3C		
	基本 非常(下)	1L-1-B	VVR 3.5sq-3C		
	基本 非常(下)	1L-2-B	VVR 3.5sq-3C		
	基本 常時(下)	2L-B	VVR 8sq-3C		
	基本 常時(下)	2R-B	VVR 8sq-3C		
	入口照明(下)	3L-B	VVR 22sq-3C		
	入口照明(下)	3R-B	VVR 22sq-3C		
	坑口照明(下)	4L-B	VVR 3.5sq-3C		
	坑口照明(下)	4R-B	VVR 3.5sq-3C		
D型情報板(上)			VVR 3.5sq-3C		
消火器箱赤色灯(上)			VVR 3.5sq-2C	105V	
消火器箱赤色灯(下)			VVR 3.5sq-2C		
非常電話標示灯(上)			VVR 3.5sq-2C		
非常電話標示灯(下)			VVR 3.5sq-2C		
路上設備電源(下)			VVR 3.5sq-2C		
接地EC			IV 14sq		
TN照明	調光制御(上)		CVVS 3.5sq-4C	弱電	
	調光制御(下)-L		CVVS 3.5sq-4C		
	調光制御(下)-R		CVVS 3.5sq-4C		
	ELB警報(上)		CVV 3.5sq-3C		
	ELB警報(下)		CVV 3.5sq-3C		
D型情報板信号(上)			4SM-SZ-PE		
輝度計信号(上)			CCP-AP 0.9-10P		
防災幹線(上)			CCP-AP 0.65-10P		
防災幹線(下)			CCP-AP 0.65-10P		
非常電話回線(下)			CCP-AP 0.65-20P		
誘導線(AM再放送)(上)			CX-10D		
誘導線(AM再放送)(下)			CX-10D		
LCX(FM再放送)(上)			CX-10D		
LCX(FM再放送)(下)			CX-10D		

(3) T1-CP75(2)54(10)

回路番号・名称			配線仕様	配管仕様
TN照明	基本 非常(下)	1L-1-B	VVR 3.5sq-3C	CP75
	基本 非常(下)	1L-2-B	VVR 3.5sq-3C	
	基本 常時(下)	2L-B	VVR 8sq-3C	
	入口照明(下)	3L-B	VVR 22sq-3C	CP54
	坑口照明(下)	4L-B	VVR 3.5sq-3C	CP54
	接地EC(下)		IV 14sq	
	調光制御(下)-L		CVVS 3.5sq-4C	CP54
	ELB警報(下)		CVV 3.5sq-3C	
消火器箱赤色灯(下)			VVR 3.5sq-2C	CP54
非常電話標示灯(下)			VVR 3.5sq-2C	
路上設備電源(下)			VVR 3.5sq-2C	
防災幹線(下)			CCP-AP 0.65-10P	CP54
非常電話回線(下)			CCP-AP 0.65-20P	CP54
輝度計信号(上)			CCP-AP 0.9-10P	CP54
誘導線(AM再放送)(下)			CX-10D	CP54
LCX(FM再放送)(下)			CX-10D	
光幹線			20SM-SZ-PE	CP54
メタル幹線			CCP-AP 0.9-100P	CP54
予備				CP75

(4) E2S-PS50(16)

回路番号・名称			配線仕様	配管仕様
TN照明	基本 常時(下)	2R-B	VVR 8sq-3C	PS50
	坑口照明(下)	4R-B	VVR 3.5sq-3C	
	接地EC(下)		IV 14sq	
	入口照明(下)	3R-B	VVR 22sq-3C	PS50
	調光制御(下)-R		CVVS 3.5sq-4C	PS50
	基本 非常(上)	1L-1-A	VVR 3.5sq-3C	PS50
	基本 非常(上)	1L-2-A	VVR 3.5sq-3C	
	基本 常時(上)	2L-A	VVR 8sq-3C	
	基本 常時(上)	2R-A	VVR 22sq-3C	PS50
	坑口照明(上)	3L-A	VVR 60sq-3C	
	入口照明(上)	3R-A	VVR 60sq-3C	PS50
	坑口照明(上)	4LR-A	VVR 3.5sq-3C	
	調光制御(上)		CVVS 3.5sq-4C	PS50
	ELB警報(上)		CVV 3.5sq-3C	
D型情報板(上)			VVR 3.5sq-3C	PS50
D型情報板信号(上)			4SM-SZ-PE	PS50
消火器箱赤色灯(上)			VVR 3.5sq-2C	PS50
非常電話標示灯(上)			VVR 3.5sq-2C	
接地EC(上)			IV 14sq	
防災幹線(上)			CCP-AP 0.65-10P	PS50
誘導線(AM再放送)(上)			CX-10D	PS50
LCX(FM再放送)(上)			CX-10D	
予備				PS50(3)

(5) T3-CP75(2)54(4)

回路番号・名称			配線仕様	配管仕様
TN照明	基本 常時(下)	2R-B	VVR 8sq-3C	CP75
	坑口照明(下)	4R-B	VVR 3.5sq-3C	
	接地EC(下)		IV 14sq	
	入口照明(下)	3R-B	VVR 22sq-3C	CP54
	調光制御(下)-R		CVVS 3.5sq-4C	CP54
予備				CP54(2)
予備				CP75

(6) T3-CP75(2)54(4)

回路番号・名称			配線仕様	配管仕様
TN照明	基本 常時(上)	2R-A	VVR 8sq-3C	CP75
	坑口照明(上)	4R-A	VVR 3.5sq-3C	
	接地EC(上)		IV 14sq	
	入口照明(上)	3R-A	VVR 38sq-3C	CP54
	調光制御(上)-R		CVVS 3.5sq-4C	CP54
予備				CP54(2)
予備				CP75

(7) E2S-PS50(15)

回路番号・名称			配線仕様	配管仕様
TN照明	基本 非常(上)	1L-1-A	VVR 3.5sq-3C	PS50
	基本 非常(上)	1L-2-A	VVR 3.5sq-3C	
	基本 常時(上)	2L-A	VVR 8sq-3C	
	基本 常時(上)	2R-A	VVR 22sq-3C	PS50
	坑口照明(上)	4LR-A	VVR 3.5sq-3C	
	坑口照明(上)	4R-A	VVR 3.5sq-3C	
	入口照明(上)	3L-A	VVR 60sq-3C	PS50
	入口照明(上)	3R-A	VVR 60sq-3C	PS50
	入口照明(上)	3R-A	VVR 38sq-3C	PS50
	基本 常時(上)	2R-A	VVR 8sq-3C	PS50
	調光制御(上)		CVVS 3.5sq-4C	PS50
	調光制御(上)-R		CVVS 3.5sq-4C	
	ELB警報(上)		CVV 3.5sq-3C	
D型情報板(上)			VVR 3.5sq-3C	PS50
D型情報板信号(上)			4SM-SZ-PE	PS50
消火器箱赤色灯(上)			VVR 3.5sq-2C	PS50
非常電話標示灯(上)			VVR 3.5sq-2C	
接地EC(上)			IV 14sq	
防災幹線(上)			CCP-AP 0.65-10P	PS50
誘導線(AM再放送)(上)			CX-10D	PS50
LCX(FM再放送)(上)			CX-10D	
予備				PS50(3)

(8) T1-CP75(2)54(12)

回路番号・名称			配線仕様	配管仕様
TN照明	基本 非常(上)	1L-1-A	VVR 3.5sq-3C	CP75
	基本 非常(上)	1L-2-A	VVR 3.5sq-3C	
	基本 常時(上)	2L-A	VVR 5.5sq-3C	
	入口照明(上)	3L-A	VVR 38sq-3C	CP54
	坑口照明(上)	4L-A	VVR 3.5sq-3C	CP54
	接地EC(上)		IV 14sq	
	調光制御(上)-L		CVVS 3.5sq-4C	CP54
	ELB警報(上)		CVV 3.5sq-3C	
D型情報板(上)			VVR 3.5sq-3C	CP54
消火器箱赤色灯(上)			VVR 3.5sq-2C	CP54
非常電話標示灯(上)			VVR 3.5sq-2C	
路上設備電源(上)			VVR 3.5sq-2C	CP54
D型情報板信号(上)			4SM-SZ-PE	CP54
防災幹線(上)			CCP-AP 0.65-10P	CP54
非常電話回線(上)			CCP-AP 0.65-20P	
誘導線(AM再放送)(上)			CX-10D	CP54
LCX(FM再放送)(上)			CX-10D	
予備				CP54(3)
予備				CP75

(9) E1D-TRF200(1)

回路番号・名称			配線仕様	配管仕様	
TN照明	基本 非常(上)	1L-1-A	VVR 3.5sq-3C	415V	TRF200
	基本 非常(上)	1L-2-A	VVR 3.5sq-3C		
	基本 常時(上)	2L-A	VVR 8sq-3C		
	基本 常時(上)	2R-A	VVR 22sq-3C		
	入口照明(上)	3L-A	VVR 60sq-3C		
	入口照明(上)	3R-A	VVR 60sq-3C		
	坑口照明(上)	4LR-A	VVR 3.5sq-3C		
	基本 非常(上)	1L-1-A	VVR 3.5sq-3C		
	基本 非常(上)	1L-2-A	VVR 3.5sq-3C		
	基本 常時(上)	2L-A	VVR 5.5sq-3C		
	基本 常時(上)	2R-A	VVR 8sq-3C		
	入口照明(上)	3L-A	VVR 38sq-3C		
	入口照明(上)	3R-A	VVR 38sq-3C		
	坑口照明(上)	4L-A	VVR 3.5sq-3C		
	坑口照明(上)	4R-A	VVR 3.5sq-3C		
接地EC			IV 14sq		
TN照明	調光制御(上)		CVVS 3.5sq-4C	弱電	
	調光制御(上)-L		CVVS 3.5sq-4C		
	調光制御(上)-R		CVVS 3.5sq-4C		
	ELB警報(上)		CVV 3.5sq-3C		
	ELB警報(上)		CVV 3.5sq-3C		

(10) E1-FP30(4)

回路番号・名称	配線仕様	配管仕様
非常電話回線(上)	CCP-AP 0.65-20P	FP30
非常電話回線(上)	CCP-AP 0.65-20P	
路上設備電源(上)	VVR 3.5sq-2C	FP30
接地EC(上)	IV 3.5sq	
予備		FP30(2)

(11) E1-FP30(4)

回路番号・名称	配線仕様	配管仕様
非常電話回線(上)	CCP-AP 0.65-20P	FP30
路上設備電源(上)	VVR 3.5sq-2C	FP30
予備		FP30(2)

(12) E1-FP30(4)

回路番号・名称	配線仕様	配管仕様
路上設備電源(下)	VVR 3.5sq-2C	FP30
接地EC(下)	IV 3.5sq	
非常電話回線(下)	CCP-AP 0.65-20P	FP30
非常電話回線(下)	CCP-AP 0.65-20P	
予備		FP30(2)

(13) E1-FP40(3)30(4)

回路番号・名称	配線仕様	配管仕様
路上設備電源(下)	VVR 3.5sq-2C	FP30
D型情報板(下)	VVR 3.5sq-3C	FP30
D型情報板信号(下)	4SM-SZ-PE	FP30
非常電話回線(下)	CCP-AP 0.65-20P	FP30
輝度計信号(下)	CCP-AP 0.9-10P	
予備		FP40(3)

(14) E1-FP30(1)

回路番号・名称	配線仕様	配管仕様
輝度計信号(下)	CCP-AP 0.9-10P	FP30

(15) E1-FP30(6)

回路番号・名称	配線仕様	配管仕様
路上設備電源(下)	VVR 3.5sq-2C	FP30
D型情報板(下)	VVR 3.5sq-3C	FP30
D型情報板信号(下)	4SM-SZ-PE	FP30
非常電話回線(下)	CCP-AP 0.65-20P	FP30
予備		FP30(2)

(A) E4C-S50-CUT(2)

回路番号・名称	配線仕様	配管仕様
光幹線	20SM-SZ-PE	S50
メタル幹線	CCP-AP 0.9-100P	S50

(B) E2S-PS50(4)

回路番号・名称	配線仕様	配管仕様
路上設備電源(上)	VVR 3.5sq-2C	PS50
非常電話回線(上)	CCP-AP 0.65-20P	PS50
予備		PS50(2)

(C) E2S-PS50(4)

回路番号・名称	配線仕様	配管仕様
路上設備電源(上)	VVR 3.5sq-2C	PS50
非常電話回線(上)	CCP-AP 0.65-20P	PS50
予備		PS50(2)

(G) E4C-S50-CUT(2)

回路番号・名称	配線仕様	配管仕様
光幹線	20SM-SZ-PE	S50
メタル幹線	CCP-AP 0.9-100P	S50

(a) E1-FP50(2)

回路番号・名称	配線仕様	配管仕様
AM受信空中線	5C-2W×4	FP50
FM受信空中線	5C-2W×8	FP50

凡例

記号	名称
D	D型情報板
	非常電話
50	可変式速度標識
	移動無線設備
	輝度計
	分電盤
	電気用ハンドホール
	通信用ハンドホール
	配線配管

□：本工事

図面の種類	成田ボックス 配線配管平面図(2)		
縮尺	1:1000	図面番号	管-2
設計会社名			
工事会社名			
事務所名	東日本高速道路株式会社 関東支社		

成田ボックス 配線配管平面図(3) S=1:1000

本資料には東日本高速道路株式会社の機密事項が含まれている。
東日本高速道路株式会社の承諾なく本資料の一部または全部を
複写及び第三者への開示を行ってはならない。

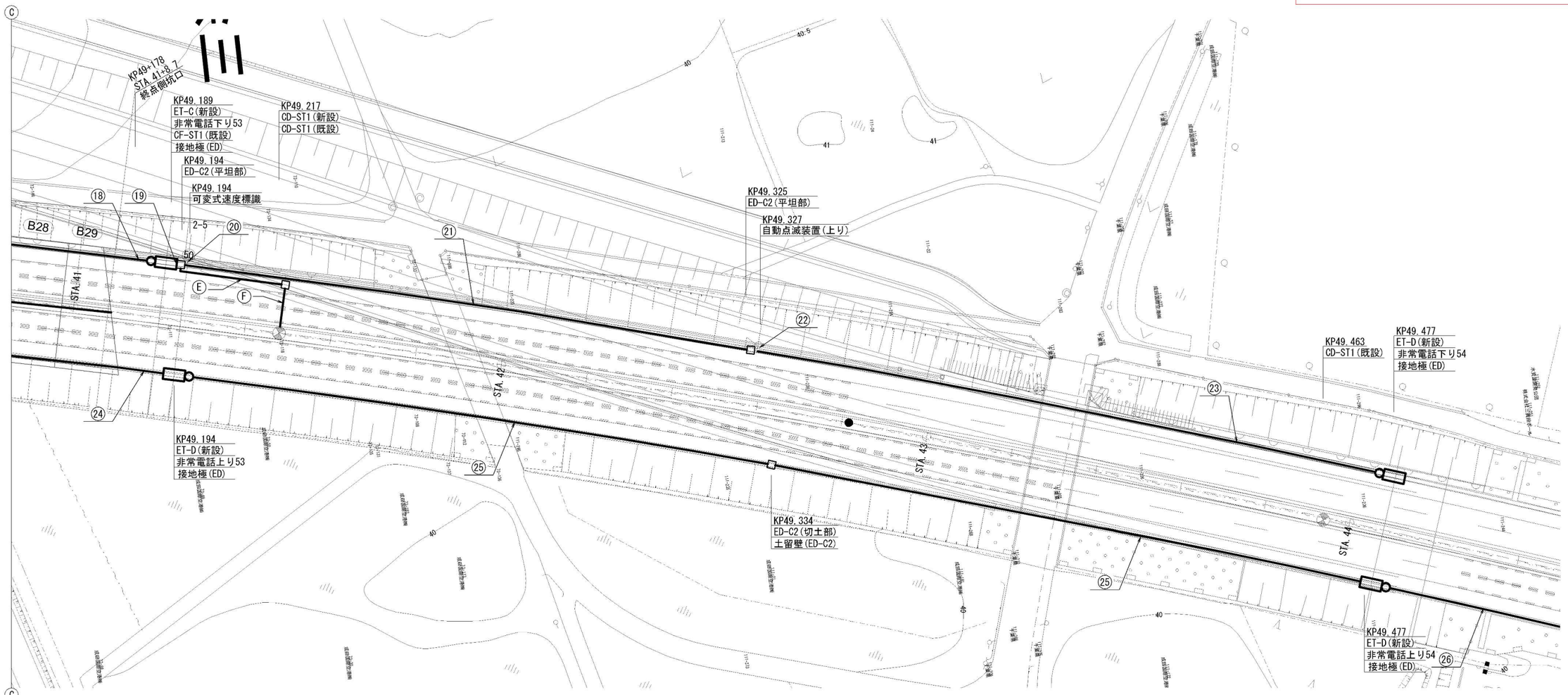

⑱ T1-FP50(6)

回路番号・名称	配線仕様	配管仕様
路上設備電源(下)	VVR 3.5sq-2C	FP50
輝度計信号(上)	CCP-AP 0.9-10P	FP50
非常電話回線(下)	CCP-AP 0.65-20P	FP50
光幹線	20SM-SZ-PE	FP50
メタル幹線	CCP-AP 0.9-100P	FP50
予備		FP50

⑲ E1-FP50(2)40(1)30(4)

回路番号・名称	配線仕様	配管仕様
路上設備電源(下)	VVR 3.5sq-2C	FP30
輝度計信号(上)	CCP-AP 0.9-10P	FP30
非常電話回線(下)	CCP-AP 0.65-20P	FP40
可変式速度標識(下)	CCP-AP 0.65-10P	
光幹線	20SM-SZ-PE	FP50
メタル幹線	CCP-AP 0.9-100P	FP50
予備		FP30(2)

⑳ E1-FP30(2)

回路番号・名称	配線仕様	配管仕様
可変式速度標識(下)	VVR 3.5sq-2C	FP30
可変式速度標識(下)	CCP-AP 0.65-10P	FP30

㉑ E1-FP30(5)

回路番号・名称	配線仕様	配管仕様
路上設備電源(下)	VVR 3.5sq-2C	FP30
非常電話回線(下)	CCP-AP 0.65-20P	FP30
輝度計信号(上)	CCP-AP 0.9-10P	FP30
予備		FP30(2)

㉒ E1-FP30(1)

回路番号・名称	配線仕様	配管仕様
輝度計信号(上)	CCP-AP 0.9-10P	FP30

㉓ E1-FP30(4)

回路番号・名称	配線仕様	配管仕様
路上設備電源(下)	VVR 3.5sq-2C	FP30
非常電話回線(下)	CCP-AP 0.65-20P	FP30
予備		FP30(2)

㉔ T1-FP50(6)

回路番号・名称	配線仕様	配管仕様
路上設備電源(上)	VVR 3.5sq-2C	FP50
D型情報板(上)	VVR 3.5sq-3C	FP50
D型情報板信号(上)	4SM-SZ-PE	FP50
非常電話回線(上)	CCP-AP 0.65-20P	FP50
予備		FP50(2)

㉕ E1-FP30(6)

回路番号・名称	配線仕様	配管仕様
路上設備電源(上)	VVR 3.5sq-2C	FP30
D型情報板(上)	VVR 3.5sq-3C	FP30
D型情報板信号(上)	4SM-SZ-PE	FP30
非常電話回線(上)	CCP-AP 0.65-20P	FP30
予備		FP30(2)

㉖ E1C-FP30(4)

回路番号・名称	配線仕様	配管仕様
D型情報板(上)	VVR 3.5sq-3C	FP30
D型情報板信号(上)	4SM-SZ-PE	FP30
予備		FP30(2)

Ⓔ E4C-S50-CUT(2)

回路番号・名称	配線仕様	配管仕様
光幹線	20SM-SZ-PE	S50
メタル幹線	CCP-AP 0.9-100P	S50

Ⓕ E2S-PS50(4)

回路番号・名称	配線仕様	配管仕様
光幹線	20SM-SZ-PE	PS50
メタル幹線	CCP-AP 0.9-100P	PS50
予備		PS50(2)

凡例

記号	名　称
D	D型情報板
	非常電話
50	可変式速度標識
	移動無線設備
	輝度計
	分電盤
	電気用ハンドホール
	通信用ハンドホール
	配線配管

□：本工事

図面の種類	成田ボックス 配線配管平面図(3)		
縮　尺	1:1000	図面番号	管-3
設計会社名			
工事会社名			
事務所名	東日本高速道路株式会社 関東支社		

成田ボックス 配線配管平面図(4) S=1:1000

本資料には東日本高速道路株式会社の機密事項が含まれている。
東日本高速道路株式会社の承諾なく本資料の一部または全部を
複写及び第三者への開示を行ってはならない。

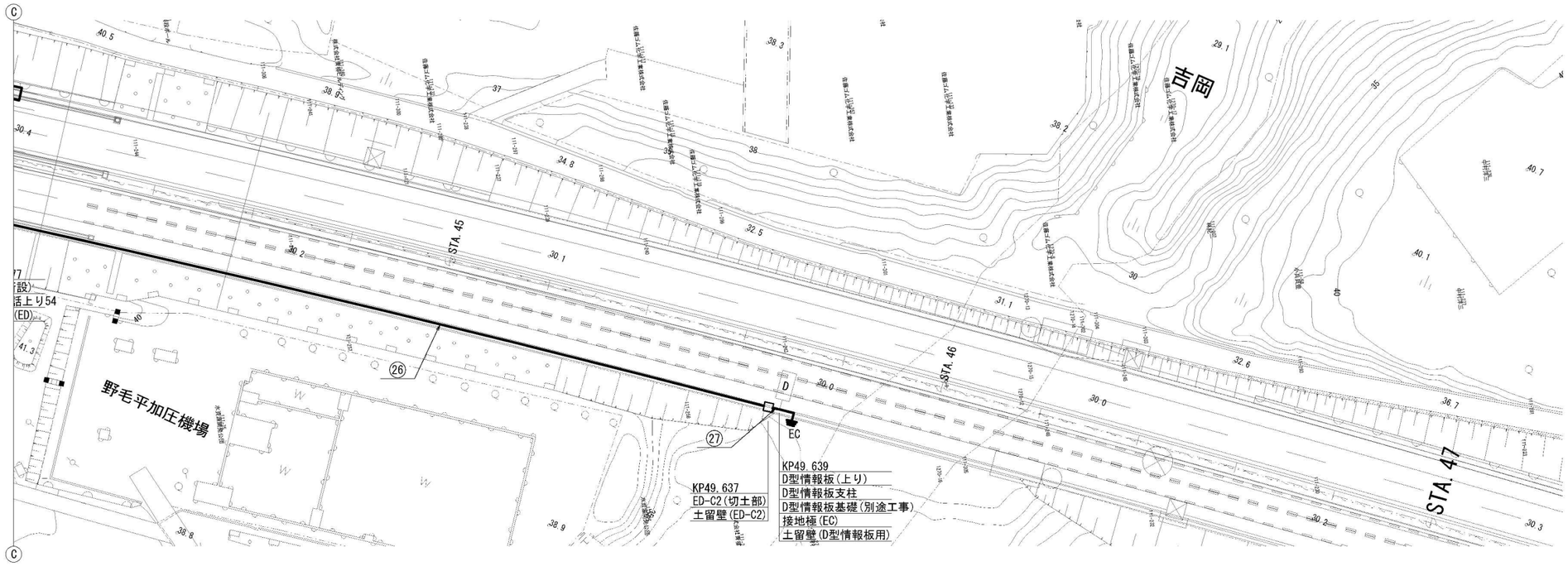

㉖ E1C-FP30(4)

回路番号・名称	配線仕様	配管仕様
D型情報板(上)	VVR 3.5sq-3C	FP30
D型情報板信号(上)	4SM-SZ-PE	FP30
予備		FP30(2)

㉗ E1C-FP30(2)

回路番号・名称	配線仕様	配管仕様
D型情報板(上)	VVR 3.5sq-3C IV 3.5sq	FP30
D型情報板信号(上)	4SM-SZ-PE	FP30

凡例

記号	名　称
D	D型情報板
	非常電話
50	可変式速度標識
	移動無線設備
業	業務電話
	輝度計
	分電盤
	電気用ハンドホール
	通信用ハンドホール
— - —	配線配管

□：本工事

図面の種類	成田ボックス 配線配管平面図(4)		
縮　尺	1:1000	図面番号	管-4
設計会社名			
工事会社名			
事務所名	東日本高速道路株式会社 関東支社		

工事発注用図面作成

（図面修正Ａ２）

舗装標準横断図(1)　S=1:100

盛土部

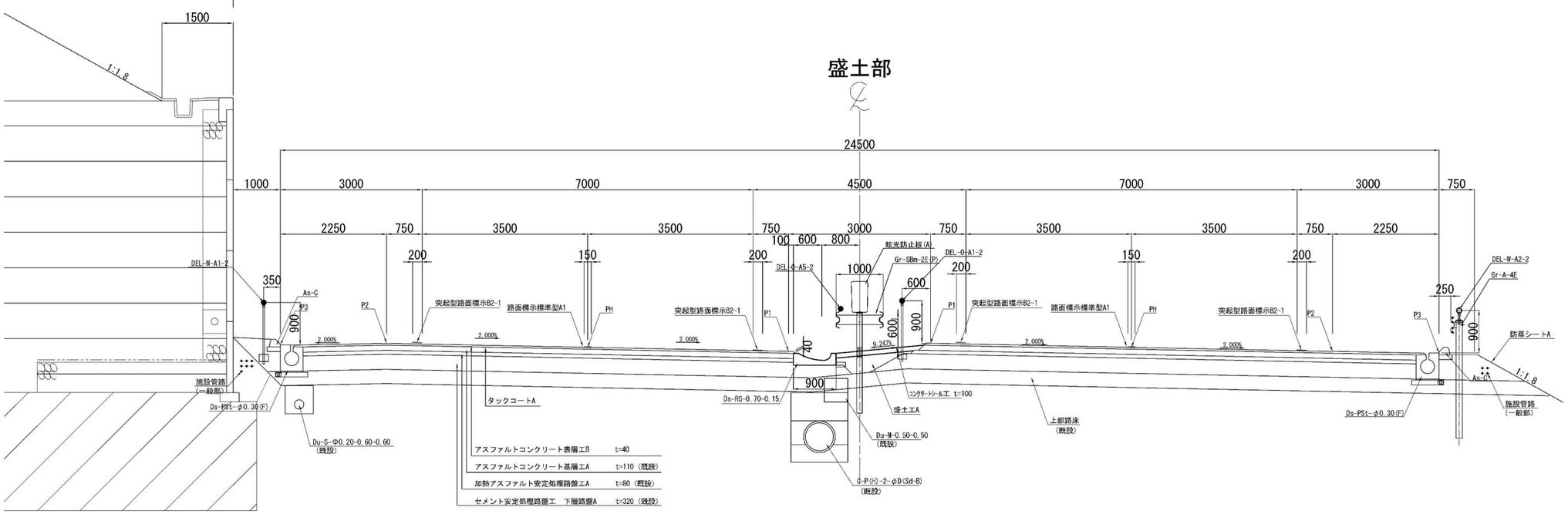

切土部

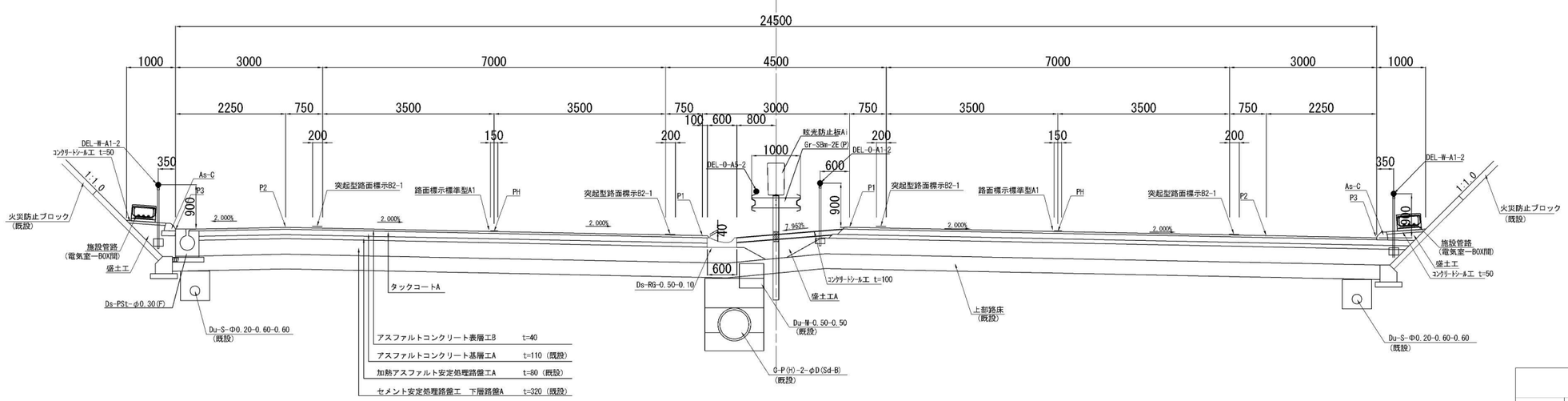

図面の種類	舗装標準横断図(1)		
縮　尺	S=1:100	図面番号	8/ 55
設計会社名			
施工会社名			
事務所名	東日本高速道路株式会社 関東支社 千 葉 管 理 事 務 所		

舗装標準横断図（2） S=1:100

復旧道路 ボックス部 一般部

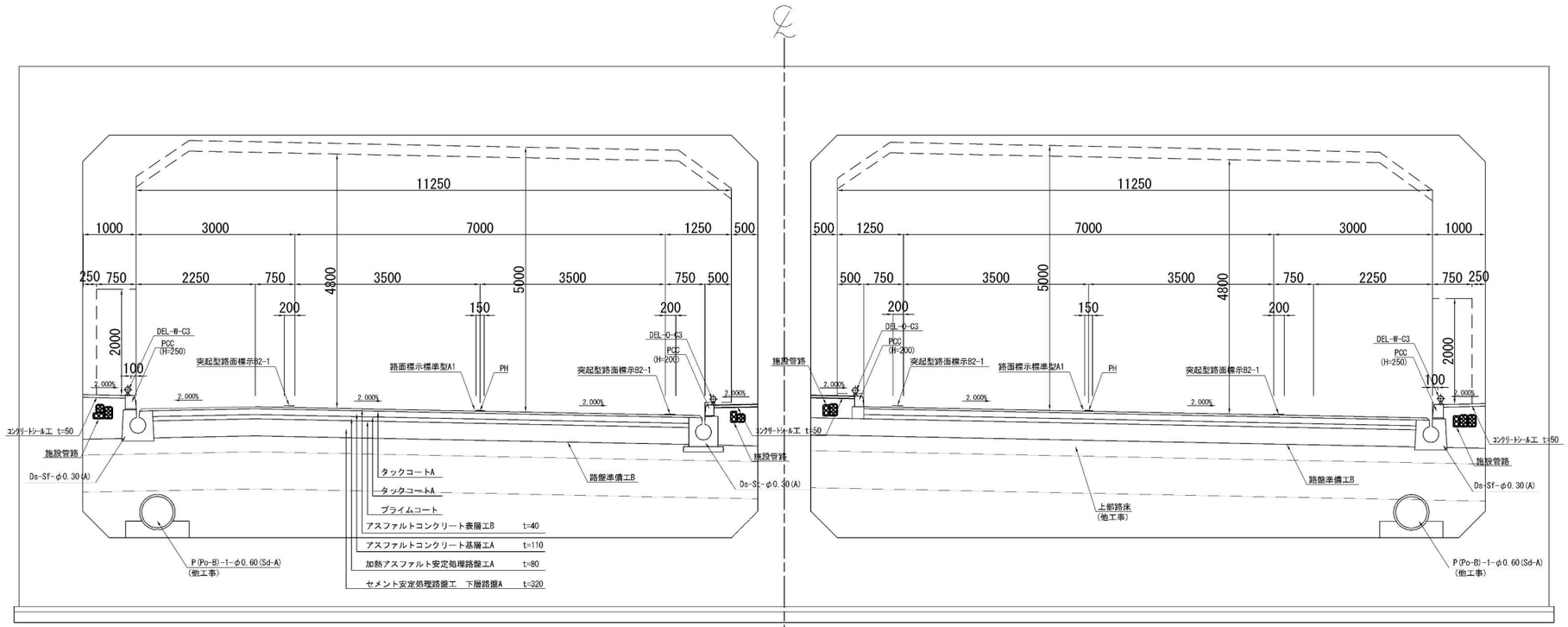

復旧道路 ボックス部 集水ます設置部

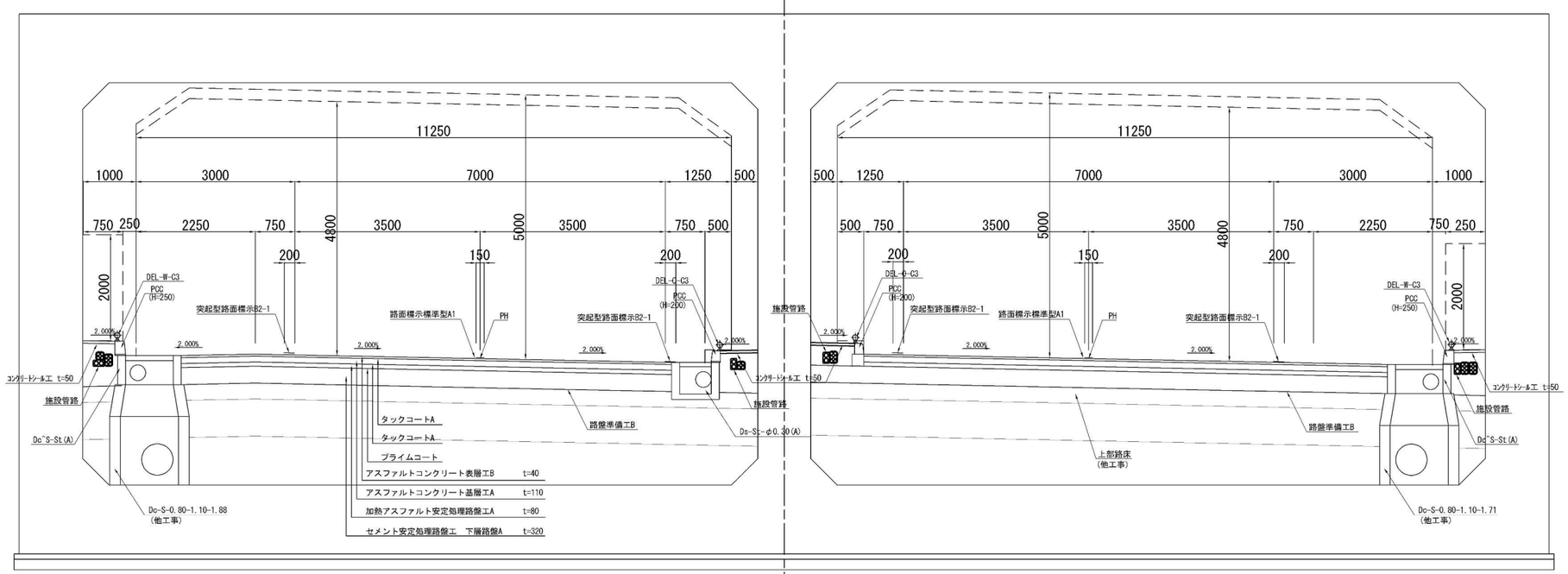

図面の種類	舗装標準横断図(2)		
縮　尺	S=1:100	図面番号	9/ 55
設計会社名			
施工会社名			
事務所名	東日本高速道路株式会社 関東支社 千 葉 管 理 事 務 所		

舗装端部平面図（１）

S=1:2000

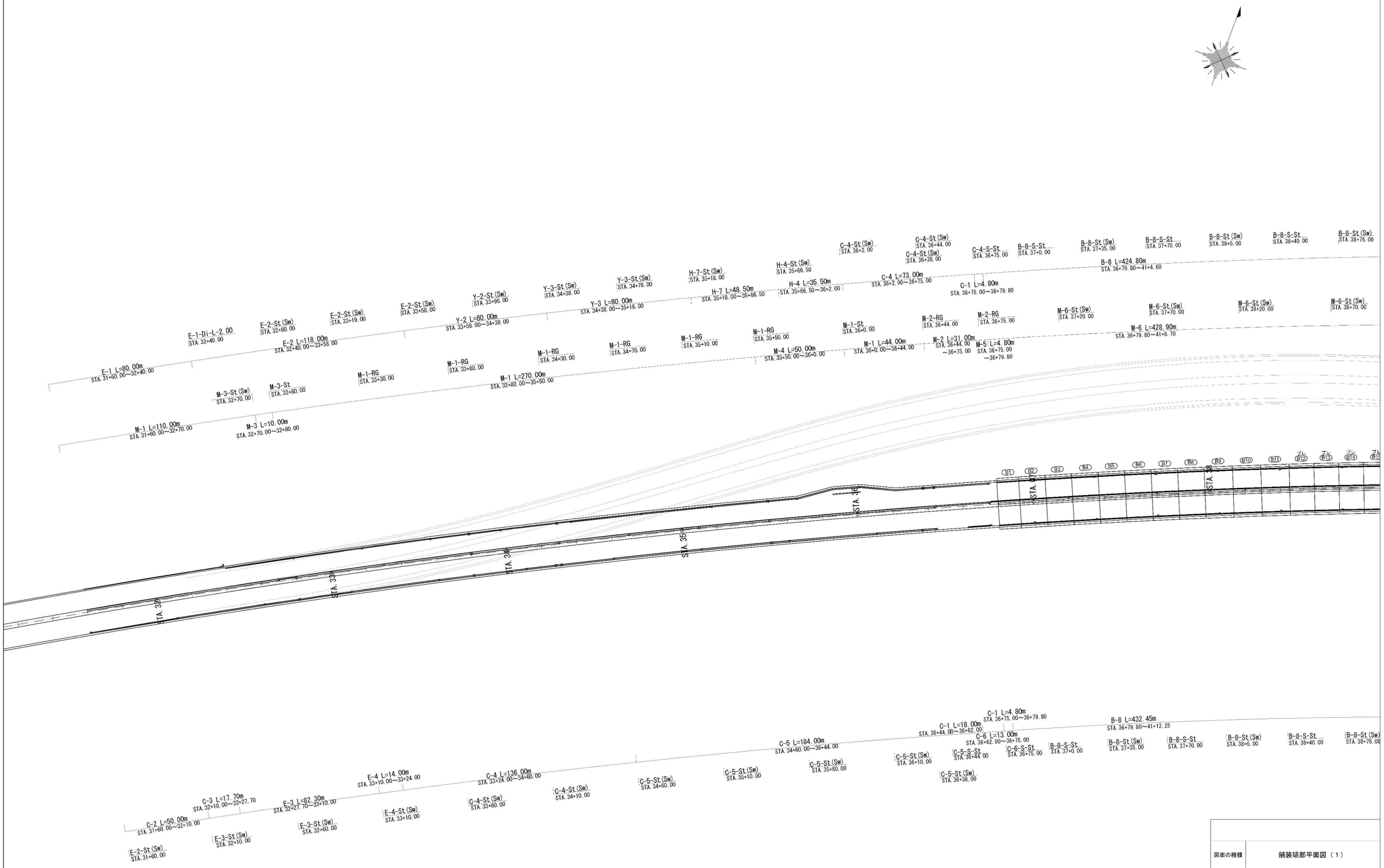

図面の種類	舗装端部平面図（１）		
縮　　尺	S=1:2000	図面番号	13/ 55
設計会社名			
施工会社名			
事務所名	東日本高速道路株式会社 関東支社 千 葉 管 理 事 務 所		

舗装端部平面図（２）

S=1:2000

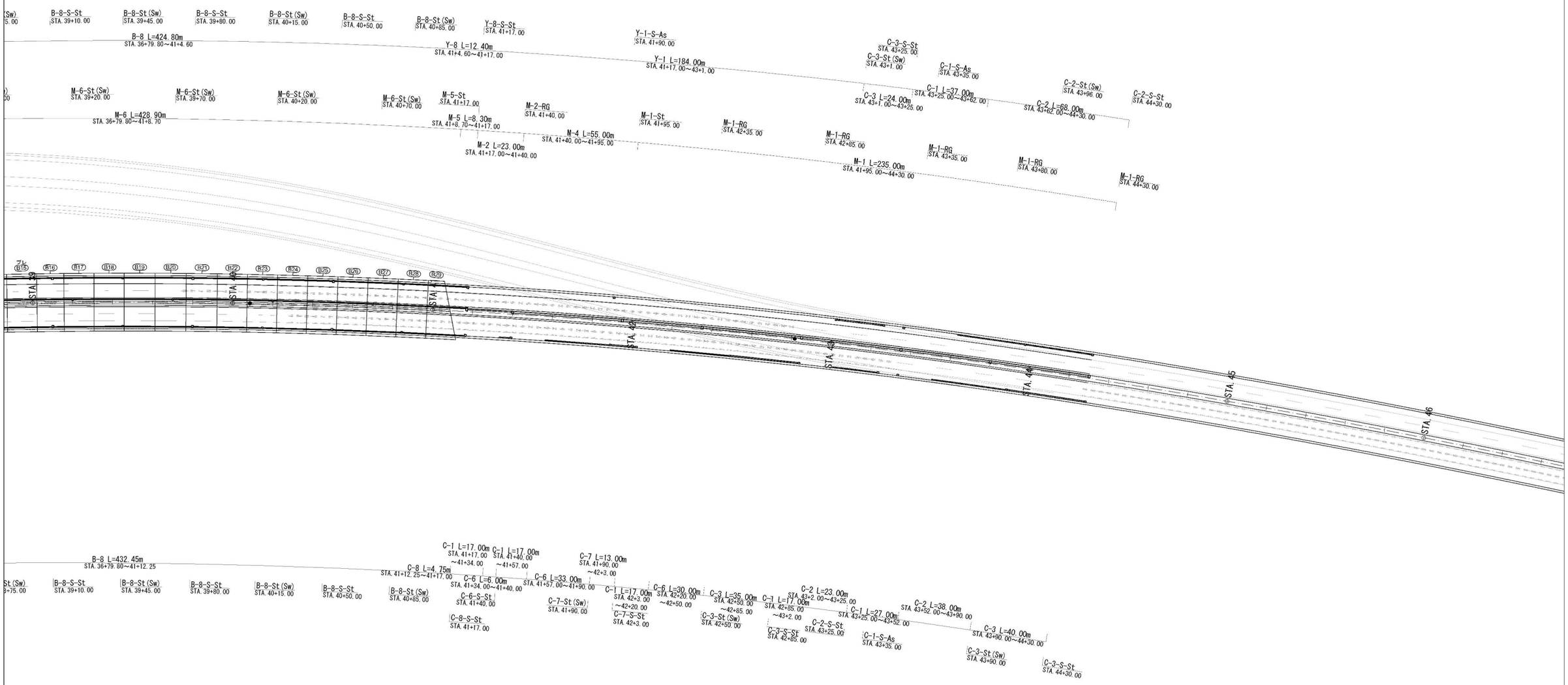

図面の種類	舗装端部平面図（２）		
縮　　尺	S=1:2000	図面番号	14/ 55
設計会社名			
施工会社名			
事務所名	東日本高速道路株式会社 関東支社 千 葉 管 理 事 務 所		

舗装端部詳細図（3）　S=1:40

H-4

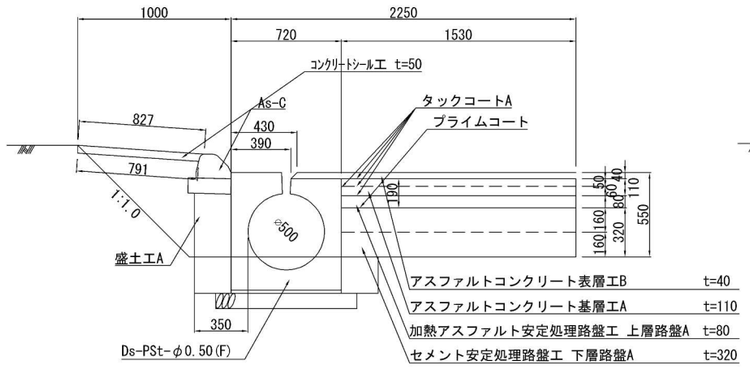

H-7

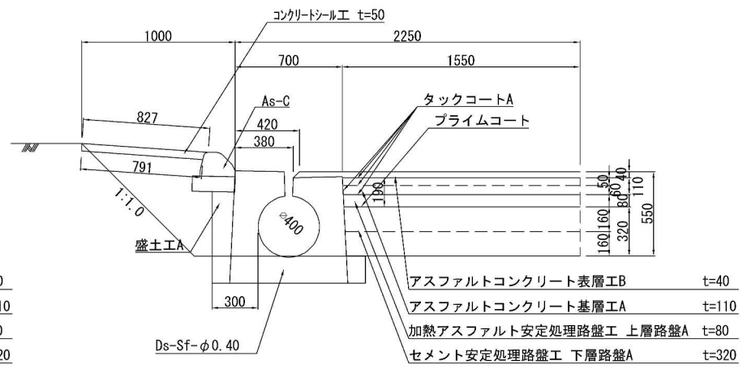

図面の種類	舗装端部詳細図（3）		
縮　　尺	S=1:40	図面番号	17/ 55
設計会社名			
施工会社名			
事務所名	東日本高速道路株式会社 関東支社 千 葉 管 理 事 務 所		

舗装端部詳細図（10）

タイプ名	路盤準備工	下層路盤 下側		下層路盤　上側		上層路盤　路盤工		ｱｽﾌｧﾙﾄ基層工　下側		ｱｽﾌｧﾙﾄ基層工　上側		ｱｽﾌｧﾙﾄ表層工		プライムコート	プライムコート	タックコートA	タックコートA	コンクリートシール		盛土工	防草シート	摘要
		t=160		t=160		t=80		t=60		t=50		t=40		上層	下層		(端部)	t=50		路肩		
m	m2（単位数量）	m2（単位数量）	m3(単位数量)	m2（単位数量）	m3(単位数量)	m2（単位数量）	m3(単位数量)	m2（単位数量）	m3(単位数量)	m2（単位数量）	m3(単位数量)	m2（単位数量）	m3(単位数量)	m2（単位数量）	m2（単位数量）	m2（単位数量）	m2（単位数量）	m2（単位数量）	m3(単位数量)	m3(単位数量)	m2（単位数量）	
C-1																		0.827	0.039	0.087		
C-2	1.770	1.770	0.283	1.770	0.283	1.770	0.142	1.770	0.106	1.770	0.089	-0.310	-0.012	1.770		5.310	0.190	0.827	0.039	0.328		
C-3	1.650	1.650	0.264	1.650	0.264	1.650	0.132	1.650	0.099	1.650	0.083	-0.370	-0.014	1.650		4.950	0.190	0.827	0.039	0.328		
C-4	1.530	1.530	0.245	1.530	0.245	1.530	0.122	1.530	0.092	1.530	0.077	-0.430	-0.016	1.530		4.590	0.190	0.827	0.039	0.328		
C-5	1.400	1.400	0.224	1.400	0.224	1.400	0.112	1.400	0.084	1.400	0.070	-0.495	-0.019	1.400		4.200	0.190	0.827	0.039	0.328		
C-6	1.673	1.681	0.268	1.690	0.270	1.694	0.135	1.697	0.102	1.700	0.085	-0.495	-0.013	1.690		5.091	0.190	0.827	0.039	0.323		
C-7	1.524	1.532	0.244	1.540	0.246	1.544	0.123	1.547	0.093	1.550	0.077	-0.495	-0.016	1.540		4.641	0.190	0.827	0.039	0.323		
C-8	1.918	1.926	0.308	1.934	0.309	1.939	0.155	1.942	0.116	1.945	0.097	-0.100	-0.003	1.934		5.826	0.190	0.827	0.039	0.237		
E-1	0.113	0.113	0.014	0.113	0.018	0.113	0.009	0.074	0.007	0.023	0.002			0.113		0.187	0.080			0.041	0.958	
E-2	1.770	1.770	0.283	1.770	0.283	1.770	0.142	1.770	0.106	1.770	0.089	-0.310	-0.012	1.770		5.310	0.190			0.066	2.210	
E-3	1.650	1.650	0.264	1.650	0.264	1.650	0.132	1.650	0.099	1.650	0.083	-0.370	-0.014	1.650		4.950	0.190			0.082	2.210	
E-4	1.530	1.530	0.245	1.530	0.245	1.530	0.122	1.530	0.092	1.530	0.077	-0.430	-0.016	1.530		4.590	0.190			0.099	2.210	
B-8	-0.332	-0.324	-0.052	-0.315	-0.051	-0.311	-0.025	-0.308	-0.019	-0.305	-0.015	-0.100	-0.003	-0.315		-0.924	0.190	0.795	0.040	0.577		
Y-1																				0.122		
Y-2	1.770	1.770	0.283	1.770	0.283	1.770	0.142	1.770	0.106	1.770	0.089	-0.310	-0.012	1.770		5.310	0.190			0.066		
Y-3	1.650	1.650	0.264	1.650	0.264	1.650	0.132	1.650	0.099	1.650	0.083	-0.370	-0.014	1.650		4.950	0.190			0.083		
Y-8	1.918	1.926	0.308	1.934	0.309	1.939	0.155	1.942	0.116	1.945	0.097	-0.100	-0.003	1.934		5.826	0.190			0.085		
H-4	1.530	1.530	0.245	1.530	0.245	1.530	0.122	1.530	0.092	1.530	0.077	-0.430	-0.016	1.530		4.590	0.190	0.827	0.040	0.099		
H-7	1.524	1.532	0.244	1.540	0.246	1.544	0.123	1.547	0.093	1.550	0.077	-0.495	-0.016	1.540		4.641	0.190	0.827	0.040	0.056		

タイプ名	路盤準備工	下層路盤 下側		下層路盤　上側		上層路盤　路盤工		ｱｽﾌｧﾙﾄ基層工　下側		ｱｽﾌｧﾙﾄ基層工　上側		ｱｽﾌｧﾙﾄ表層工		プライムコート	プライムコート	タックコートA	タックコートA	コンクリートシール		盛土工	防草シート	摘要
		t=160		t=160		t=80		t=60		t=50		t=40		上層	下層		(端部)	t=50		路肩		
	m2（単位数量）	m2（単位数量）	m3(単位数量)	m2（単位数量）	m3(単位数量)	m2（単位数量）	m3(単位数量)	m2（単位数量）	m3(単位数量)	m2（単位数量）	m3(単位数量)	m2（単位数量）	m3(単位数量)	m2（単位数量）	m2（単位数量）	m2（単位数量）	m2（単位数量）	m2（単位数量）	m3(単位数量)	m3(単位数量)	m2（単位数量）	
C-1-S-As	0.275	0.275	0.044	0.275	0.044	0.275	0.022	0.275	0.017	0.275	0.014	-0.935	-0.037	0.275		0.825	0.253			0.151		
C-2-S-St	-0.396	-0.396	-0.063	-0.396	-0.063	-0.396	-0.032	-0.396	-0.024	-0.396	-0.020	-0.583	-0.024	-0.396		-1.188	0.044			-0.028		
C-2-St (Sw)	-0.324	-0.324	-0.052	-0.324	-0.052	-0.324	-0.026	-0.324	-0.019	-0.324	-0.016	-0.477	-0.020	-0.324		-0.972	0.036			-0.023		
C-3-S-St	-0.275	-0.275	-0.044	-0.275	-0.044	-0.275	-0.022	-0.275	-0.017	-0.275	-0.014	-0.528	-0.022	-0.275		-0.825	0.044			-0.023		
C-3-St (Sw)	-0.225	-0.225	-0.036	-0.225	-0.036	-0.225	-0.018	-0.225	-0.014	-0.225	-0.011	-0.432	-0.018	-0.225		-0.675	0.036			-0.019		
C-4-S-St	-0.143	-0.143	-0.023	-0.143	-0.023	-0.143	-0.011	-0.143	-0.009	-0.143	-0.007	-0.462	-0.019	-0.143		-0.429	0.044			-0.023		
C-4-St (Sw)	-0.126	-0.126	-0.020	-0.126	-0.020	-0.126	-0.010	-0.126	-0.008	-0.126	-0.006	-0.387	-0.016	-0.126		-0.378	0.036			-0.014		
C-5-S-St	-0.028	-0.028	-0.004	-0.028	-0.004	-0.028	-0.002	-0.028	-0.002	-0.028	-0.001	-0.391	-0.017	-0.028		-0.084	0.044			-0.011		
C-5-St (Sw)	-0.023	-0.023	-0.004	-0.023	-0.004	-0.023	-0.002	-0.023	-0.001	-0.023	-0.001	-0.342	-0.014	-0.023		-0.069	0.036			-0.009		
C-6-S-St	-0.300	-0.309	-0.049	-0.319	-0.050	-0.323	-0.026	-0.327	-0.020	-0.330	-0.016	-0.556	-0.023	-0.319		-0.980	0.044			-0.015		
C-7-S-St	-0.136	-0.145	-0.023	-0.154	-0.024	-0.158	-0.012	-0.162	-0.010	-0.165	-0.008	-0.473	-0.020	-0.154		-0.485	0.044			-0.015		
C-7-St (Sw)	-0.157	-0.164	-0.026	-0.171	-0.027	-0.175	-0.014	-0.177	-0.011	-0.180	-0.009	-0.432	-0.018	-0.171		-0.532	0.036			-0.006		
C-8-S-St	-0.570	-0.579	-0.092	-0.589	-0.093	-0.593	-0.047	-0.596	-0.036	-0.600	-0.030	-0.825	-0.034	-0.589		-1.789	0.044			-0.052		
E-1-Di-L2.00		-0.101	-0.007	-0.091	-0.015	-0.084	-0.007							-0.091		-0.084	0.046			-0.034	-2.299	
E-2-St (Sw)	-0.324	-0.324	-0.052	-0.324	-0.052	-0.324	-0.026	-0.324	-0.019	-0.324	-0.016	-0.477	-0.020	-0.324		-0.972	0.036			-0.023		
E-3-St (Sw)	-0.225	-0.225	-0.036	-0.225	-0.036	-0.225	-0.018	-0.225	-0.014	-0.225	-0.011	-0.432	-0.018	-0.225		-0.675	0.036			-0.019		
E-4-St (Sw)	-0.126	-0.126	-0.020	-0.126	-0.020	-0.126	-0.010	-0.126	-0.008	-0.126	-0.006	-0.387	-0.016	-0.126		-0.378	0.036			-0.014		
B-8-S-St	-0.570	-0.579	-0.092	-0.589	-0.093	-0.593	-0.047	-0.596	-0.036	-0.600	-0.030	-0.825	-0.034	-0.589		-1.789	0.044			-0.056		
B-8-St (Sw)	-0.268	-0.275	-0.043	-0.284	-0.045	-0.287	-0.023	-0.290	-0.017	-0.293	-0.015	-0.477	-0.020	-0.284		-0.870	0.036			-0.006		
Y-1-S-As	0.275	0.275	0.044	0.275	0.044	0.275	0.022	0.275	0.017	0.275	0.014	-0.935	-0.037	0.275		0.825	0.253			0.155		
Y-2-St (Sw)	-0.324	-0.324	-0.052	-0.324	-0.052	-0.324	-0.026	-0.324	-0.019	-0.324	-0.016	-0.477	-0.020	-0.324		-0.972	0.036			-0.023		
Y-3-St (Sw)	-0.225	-0.225	-0.036	-0.225	-0.036	-0.225	-0.018	-0.225	-0.014	-0.225	-0.011	-0.432	-0.018	-0.225		-0.675	0.036			-0.019		
Y-8-S-St	-0.570	-0.579	-0.092	-0.589	-0.093	-0.593	-0.047	-0.596	-0.036	-0.600	-0.030	-0.825	-0.034	-0.589		-1.789	0.044			-0.052		
H-4-St (Sw)	-0.126	-0.126	-0.020	-0.126	-0.020	-0.126	-0.010	-0.126	-0.008	-0.126	-0.006	-0.387	-0.016	-0.126		-0.378	0.036			-0.014		
H-7-St (Sw)	-0.157	-0.164	-0.026	-0.171	-0.027	-0.175	-0.014	-0.177	-0.011	-0.180	-0.009	-0.432	-0.018	-0.171		-0.532	0.036			-0.006		

図面の種類	舗装端部詳細図（10）		
縮　　尺		図面番号	24/ 55
設計会社名			
施工会社名			
事務所名	東日本高速道路株式会社 関東支社 千 葉 管 理 事 務 所		

舗装端部詳細図（11）

タイプ名	路盤準備工	下層路盤 下側		下層路盤　上側		上層路盤　路盤工		ｱｽﾌｧﾙﾄ基層工　下側		ｱｽﾌｧﾙﾄ基層工　上側		ｱｽﾌｧﾙﾄ表層工		プライムコート	プライムコート	タックコートA	タックコートA	コンクリートシール		コンクリートシール		盛土工	摘要
		t=160		t=160		t=80		t=60		t=50		t=40		上層	下層		(端部)	t=100		t=50		中分	
	m2（単位数量）	m2（単位数量）	m3(単位数量)	m2（単位数量）	m3(単位数量)	m2（単位数量）	m3(単位数量)	m2（単位数量）	m3(単位数量)	m2（単位数量）	m3(単位数量)			m2（単位数量）	m2（単位数量）	m2（単位数量）	m2（単位数量）	m2（単位数量）	m3(単位数量)	m2（単位数量）	m3(単位数量)	m3(単位数量)	
M-1	0.182	0.210	0.017	0.410	0.033	0.200	0.016	0.200	0.012	0.200	0.010	0.200	0.010	0.410		0.640	0.190	1.868	0.180			0.109	
M-2				0.200	0.002	0.200	0.016	0.200	0.012	0.200	0.010	0.200	0.010	0.200		0.640	0.190	2.167	0.211			0.022	
M-3	0.200	0.200	0.032	0.200	0.032	0.200	0.016	0.200	0.012	0.200	0.010	0.430	0.019	0.200		0.640	0.190	2.170	0.210			0.092	
M-4	1.110	1.426	0.203	1.785	0.257	2.364	0.189	2.370	0.142	2.375	0.119	2.860	0.116	1.785		7.109	0.365						
M-5	0.125	0.125	0.020	0.125	0.020	0.125	0.010	0.125	0.008	0.125	0.006	0.405	0.018	0.125		0.490	0.190	2.218	0.215			0.052	
M-6	-0.305	0.695	0.111	0.695	0.111	-0.305	-0.024	-0.305	-0.018	-0.305	-0.015	-0.100	-0.003			-0.915	0.420			1.660	0.084	0.858	

タイプ名	路盤準備工	下層路盤 下側		下層路盤　上側		上層路盤　路盤工		ｱｽﾌｧﾙﾄ基層工　下側		ｱｽﾌｧﾙﾄ基層工　上側		ｱｽﾌｧﾙﾄ表層工		プライムコート	プライムコート	タックコートA	タックコートA	コンクリートシール		盛土工	摘要
		t=160		t=160		t=80		t=60		t=50		t=40		上層	下層		(端部)	t=100		中分	
	m2（単位数量）	m2（単位数量）	m3(単位数量)	m2（単位数量）	m3(単位数量)	m2（単位数量）	m3(単位数量)	m2（単位数量）	m3(単位数量)	m2（単位数量）	m3(単位数量)	m2（単位数量）	m3(単位数量)	m2（単位数量）	m2（単位数量）	m2（単位数量）	m2（単位数量）	m2（単位数量）	m3(単位数量)	m3(単位数量)	
M-1-RG	0.275	0.307	0.047	0.119	0.038	0.135	0.010	0.147	0.008	0.157	0.008	-0.110	-0.005	0.119		0.439	0.044			-0.008	
M-1-St	0.275	0.190	0.029	0.223	0.032	0.224	0.017	0.240	0.021	0.232	0.018	-0.334	-0.014	0.223		0.696	0.044				
M-2-RG	0.275	0.307	0.047	0.180	0.049	0.135	0.010	0.147	0.008	0.157	0.008	-0.110	-0.005	0.180		0.439	0.044			-0.024	
M-3-St	0.275	0.087	0.011	0.119	0.016	0.135	0.010	0.147	0.008	0.157	0.008	-0.363	-0.016	0.119		0.439	0.044				
M-3-St (Sw)	0.225	0.045	0.007	0.045	0.007	0.045	0.004	0.045	0.003	0.045	0.002	-0.432	-0.018	0.045		0.135	0.036			-0.078	
M-5-St	0.275	0.169	0.025	0.201	0.030	0.218	0.017	0.230	0.014	0.024	0.012	-0.334	-0.014	0.201		0.658	0.044			-0.065	
M-6-St (Sw)	-0.293	-0.293	-0.047	-0.293	-0.047	-0.293	-0.023	-0.293	-0.018	-0.293	-0.015	-0.477	-0.020	-0.293		-0.879	0.036			-0.014	

図面の種類	舗装端部詳細図（11）		
縮　　尺		図面番号	25/ 55
設計会社名			
施工会社名			
事務所名	東日本高速道路株式会社 関東支社 千 葉 管 理 事 務 所		

撤去工平面図（１）

S=1:2000

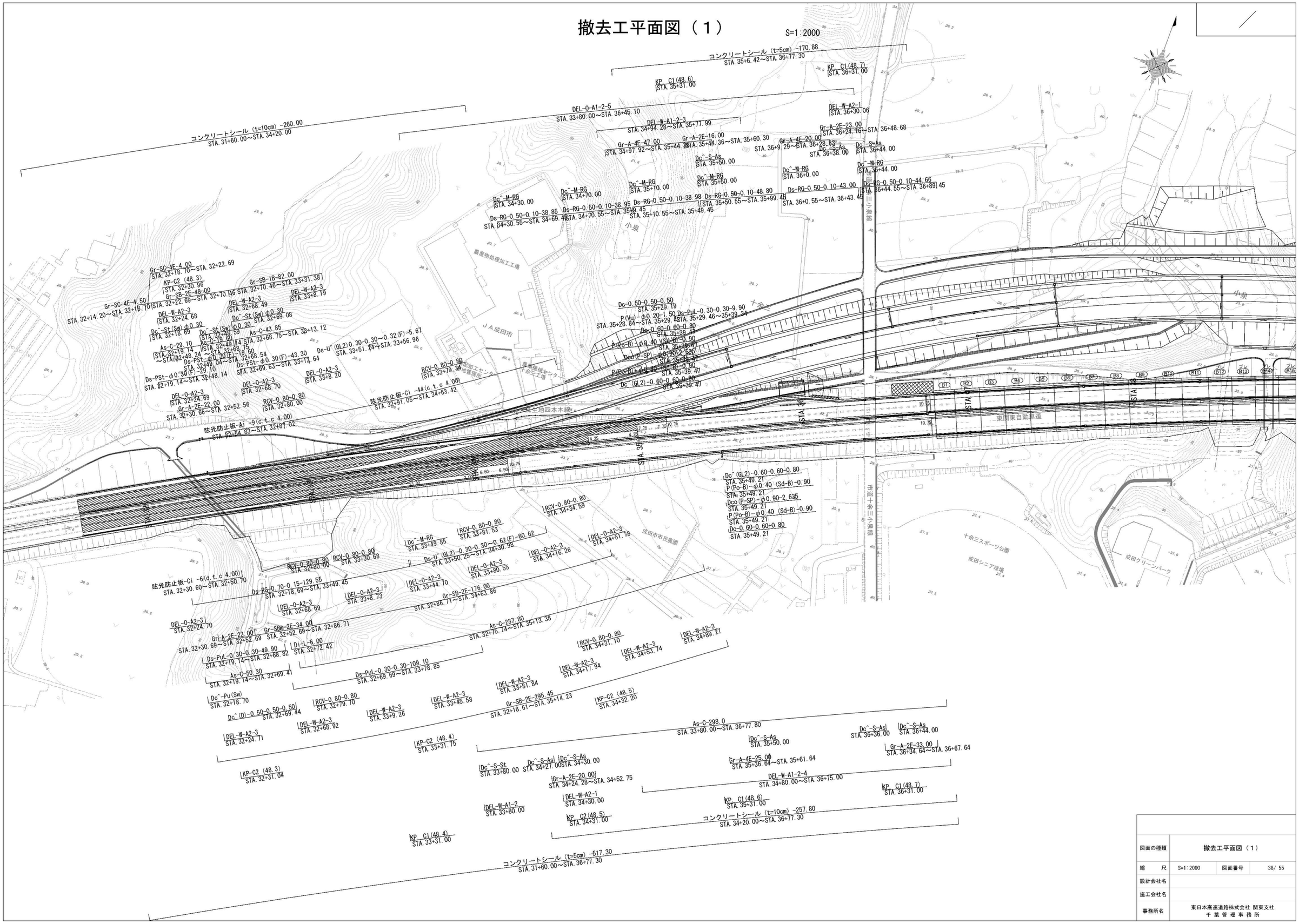

図面の種類	撤去工平面図（１）		
縮　尺	S=1:2000	図面番号	38/ 55
設計会社名			
施工会社名			
事務所名	東日本高速道路株式会社 関東支社 千 葉 管 理 事 務 所		

撤去工平面図（２）

S=1:2000

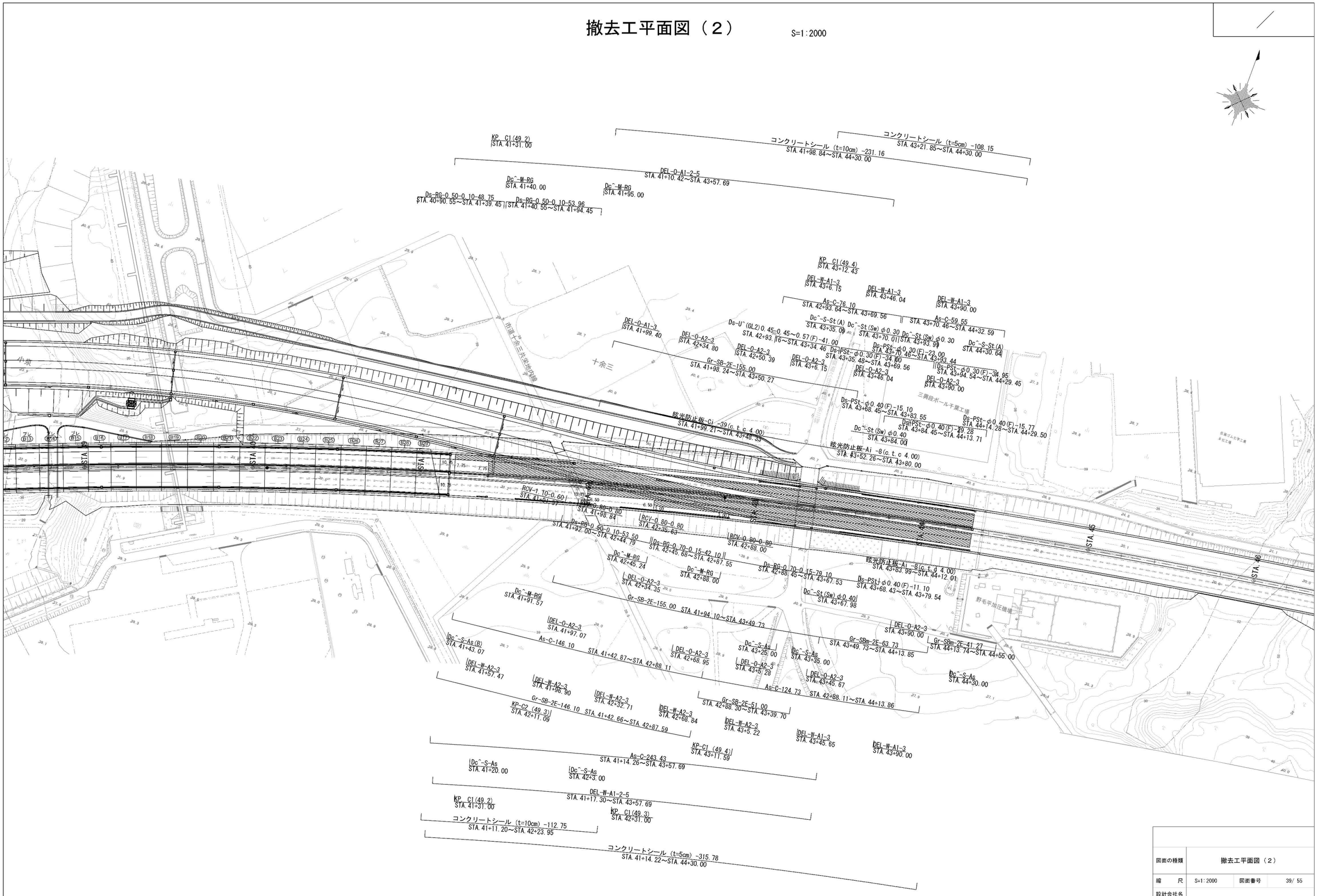

図面の種類	撤去工平面図（２）		
縮　　尺	S=1:2000	図面番号	39/ 55
設計会社名			
施工会社名			
事務所名	東日本高速道路株式会社 関東支社 千 葉 管 理 事 務 所		

舗装撤去横断図(1)　S=1:500

STA. 32+00.0000
GH=33.55
PH=33.574

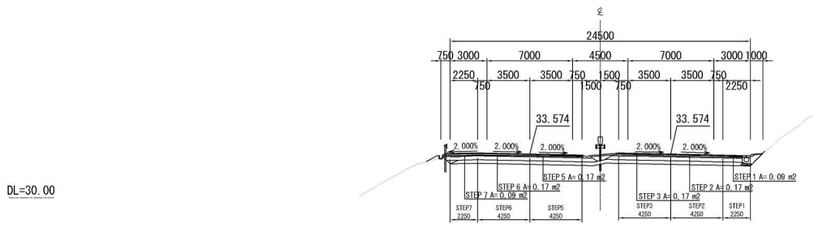

STA. 32+40.0000
GH=33.48
PH=33.557

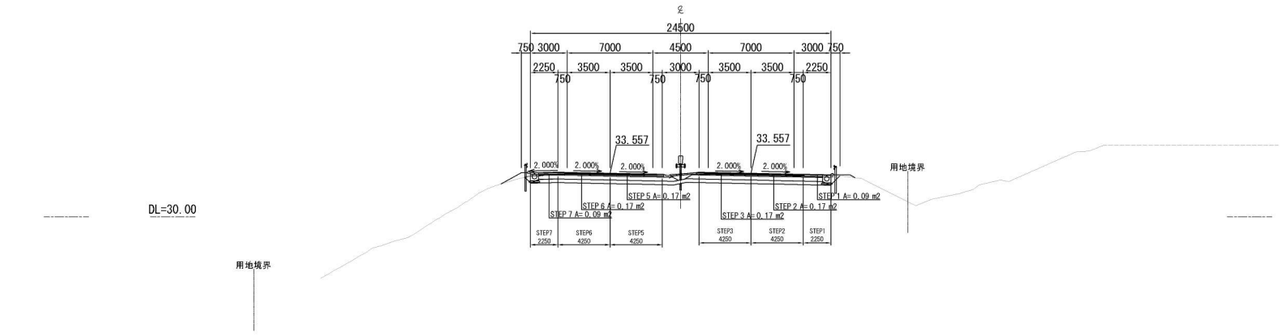

STA. 31+80.0000
GH=33.56
PH=33.578

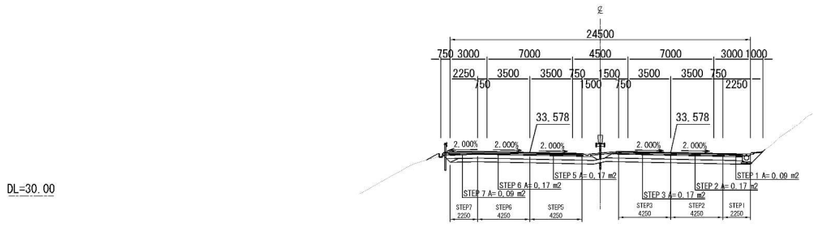

STA. 32+20.0000
GH=33.54
PH=33.567

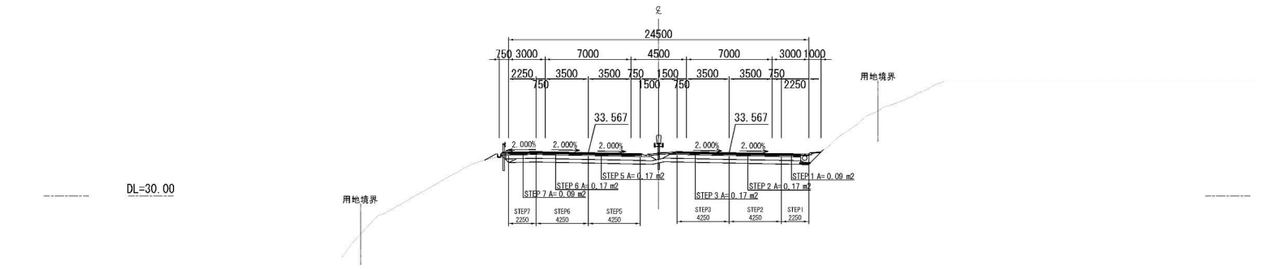

STA. 31+60.0000
GH=33.57
PH=33.579

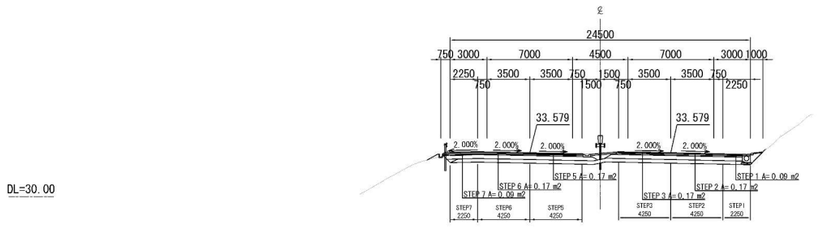

図面の種類	舗装撤去横断図(1)		
縮　尺	S=1:500	図面番号	40/ 55
設計会社名			
施工会社名			
事務所名	東日本高速道路株式会社 関東支社 千 葉 管 理 事 務 所		

舗装撤去横断図(2)　S=1:500

STA. 33+00.0000
GH=33.34
PH=33.512

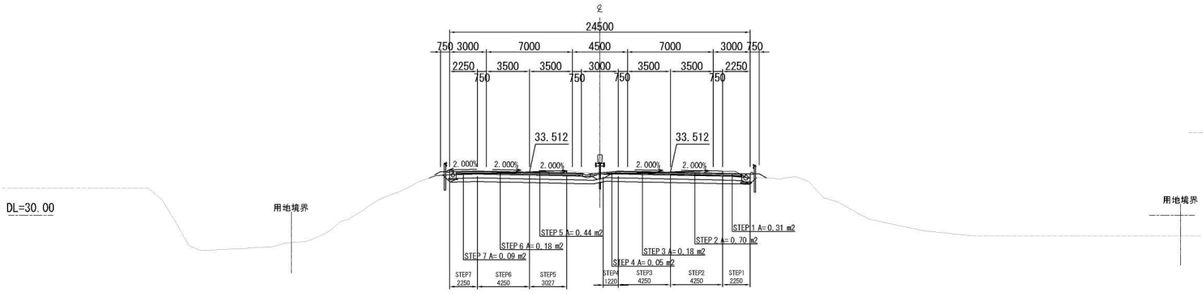

STA. 33+40.0000
GH=33.46
PH=33.468

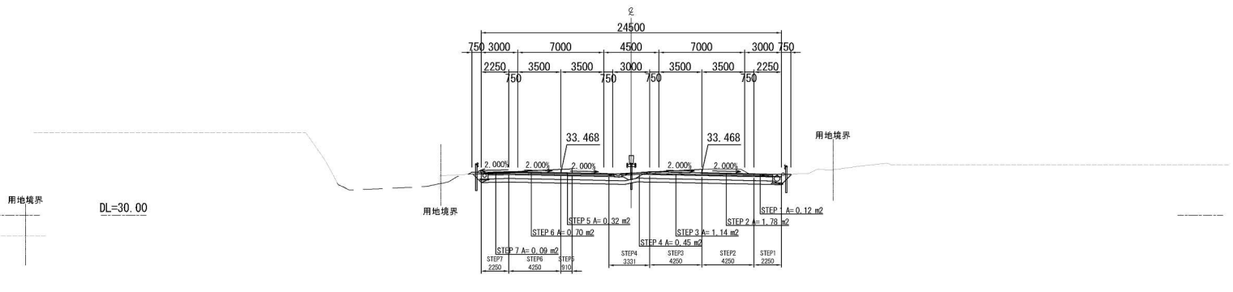

STA. 32+80.0000
GH=33.26
PH=33.530

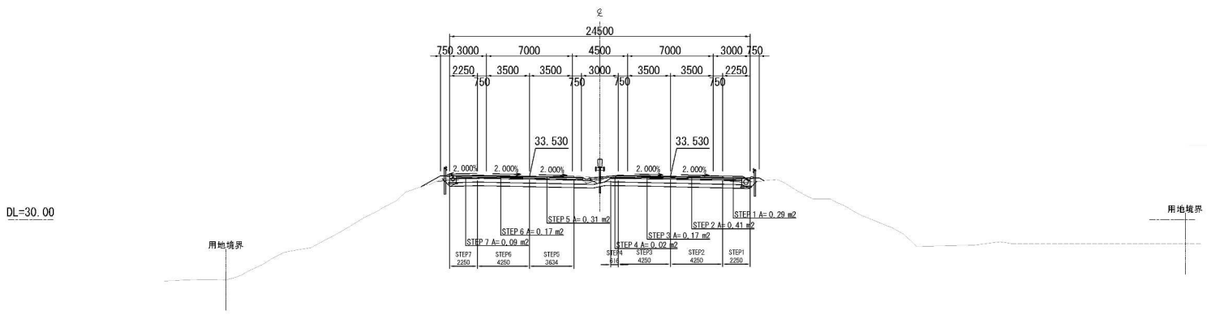

STA. 33+20.0000
GH=33.40
PH=33.491

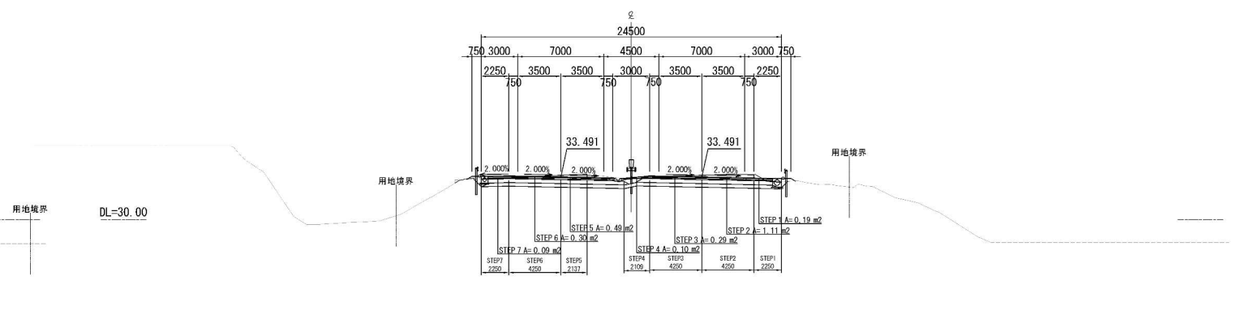

STA. 32+60.0000
GH=33.35
PH=33.545

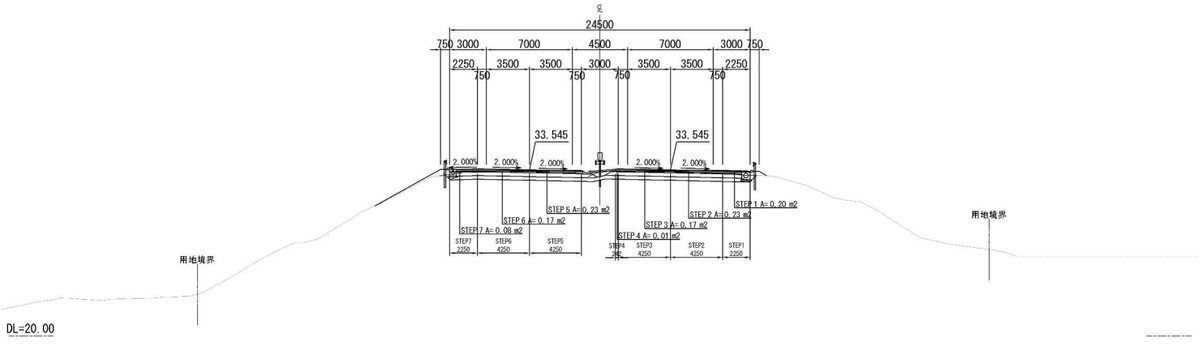

図面の種類	舗装撤去横断図(2)		
縮　尺	S=1:500	図面番号	41/ 55
設計会社名			
施工会社名			
事務所名	東日本高速道路株式会社 関東支社 千 葉 管 理 事 務 所		

舗装撤去横断図(3)　S=1:500

STA. 34+00.0000
GH=33.38
PH=33.382

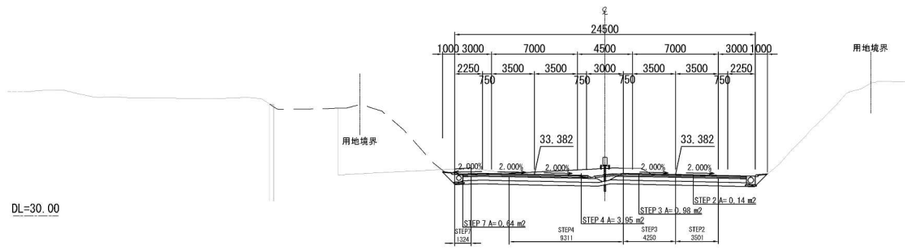

STA. 34+40.0000
GH=33.32
PH=33.310

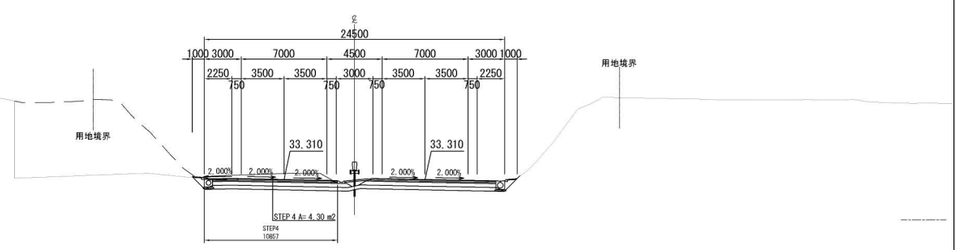

STA. 33+80.0000
GH=33.35
PH=33.413

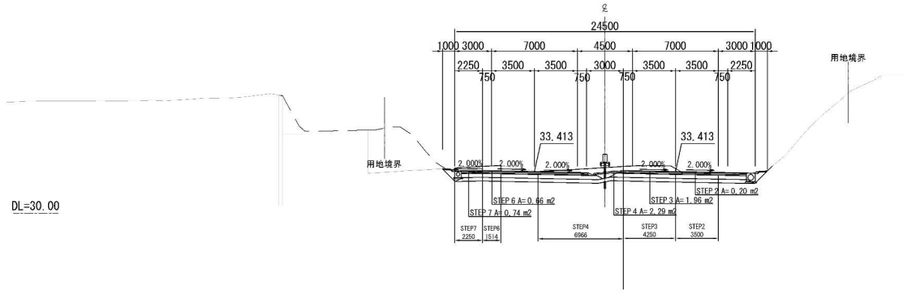

STA. 34+20.0000
GH=33.34
PH=33.347

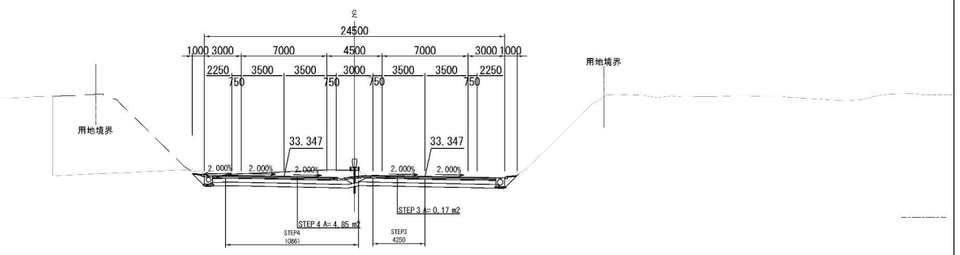

STA. 33+60.0000
GH=33.42
PH=33.442

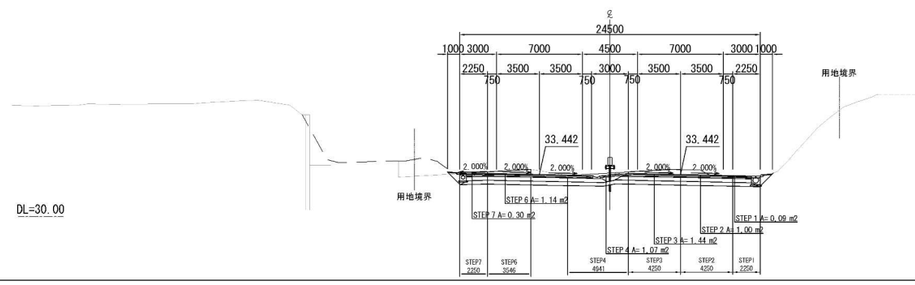

図面の種類	舗装撤去横断図(3)		
縮　尺	S=1:500	図面番号	42/ 55
設計会社名			
施工会社名			
事務所名	東日本高速道路株式会社 関東支社 千 葉 管 理 事 務 所		

舗装撤去横断図(4)　S=1:500

STA. 35+00.0000
GH=33.19
PH=33.183

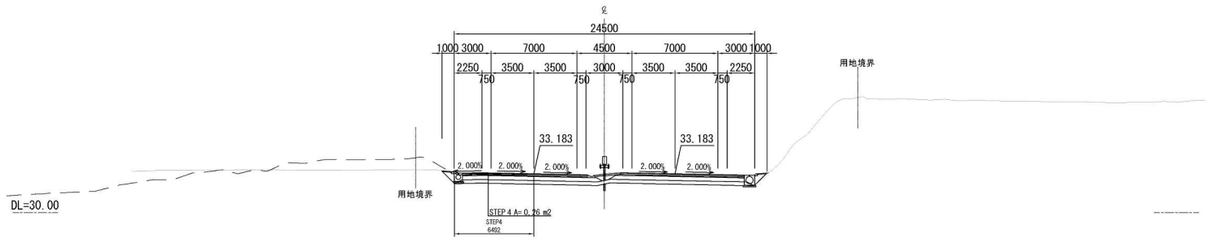

STA. 34+80.0000
GH=33.23
PH=33.228

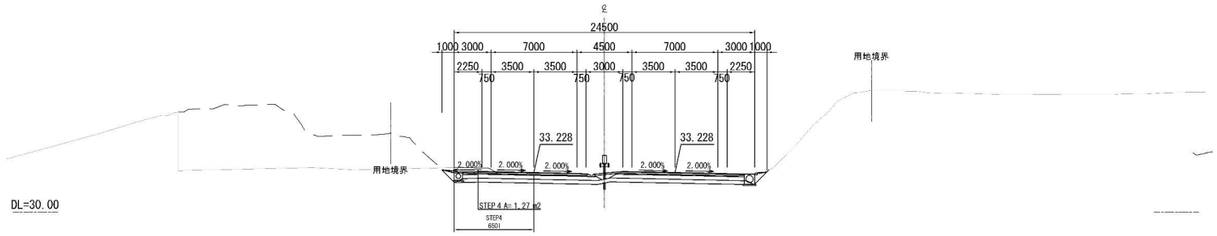

STA. 34+60.0000
GH=33.30
PH=33.271

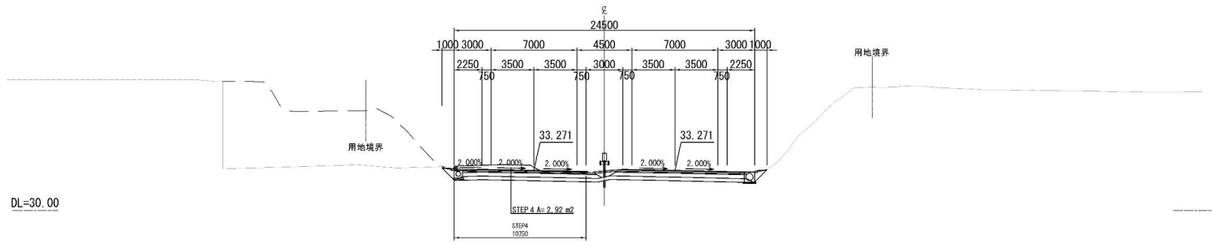

STA. 35+20.0000
GH=33.09
PH=33.135

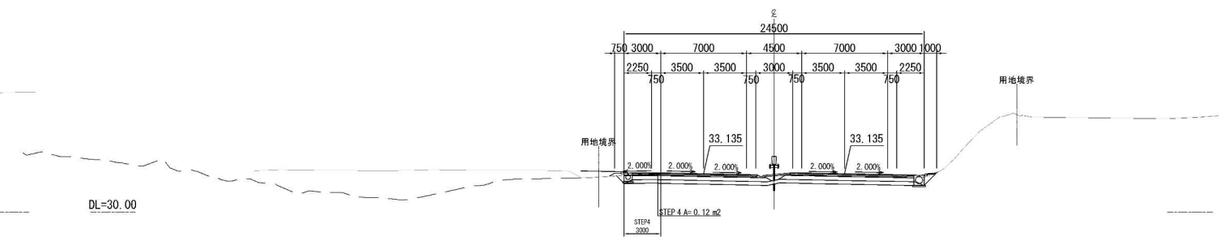

図面の種類	舗装撤去横断図(4)		
縮　尺	S=1:500	図面番号	43/ 55
設計会社名			
施工会社名			
事務所名	東日本高速道路株式会社 関東支社 千 葉 管 理 事 務 所		

舗装撤去横断図(5)　S=1:500

STA. 41+60.0000
GH=31.20
PH=31.188

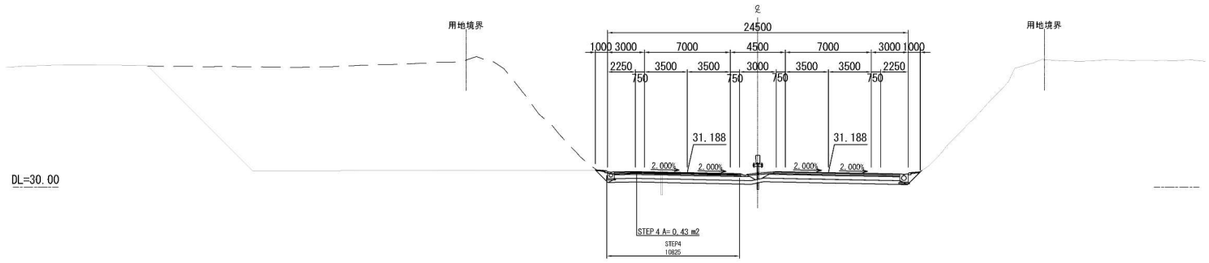

STA. 42+00.0000
GH=31.06
PH=31.065

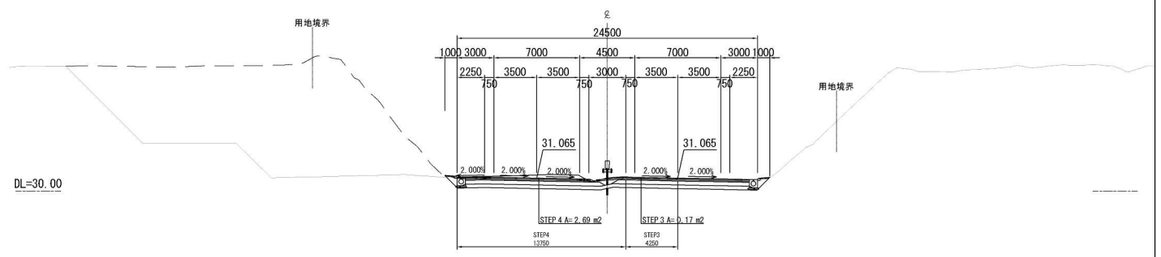

STA. 41+40.0000
GH=31.21
PH=31.250

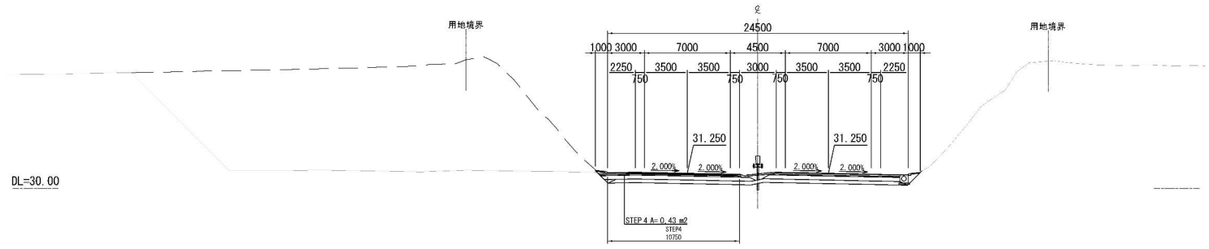

STA. 41+80.0000
GH=31.15
PH=31.127

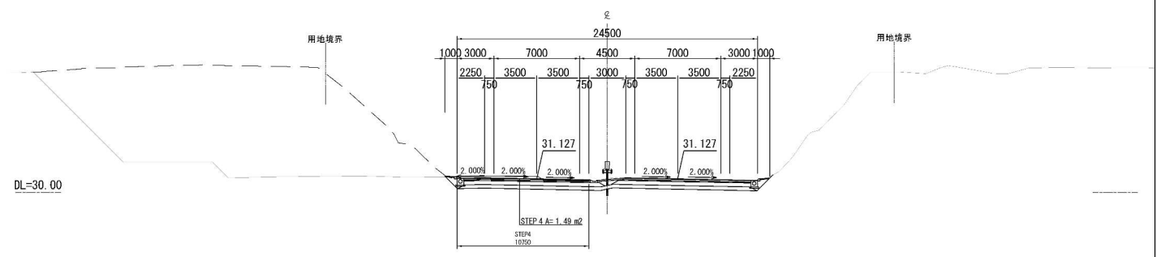

STA. 41+20.0000
GH=31.29
PH=31.312

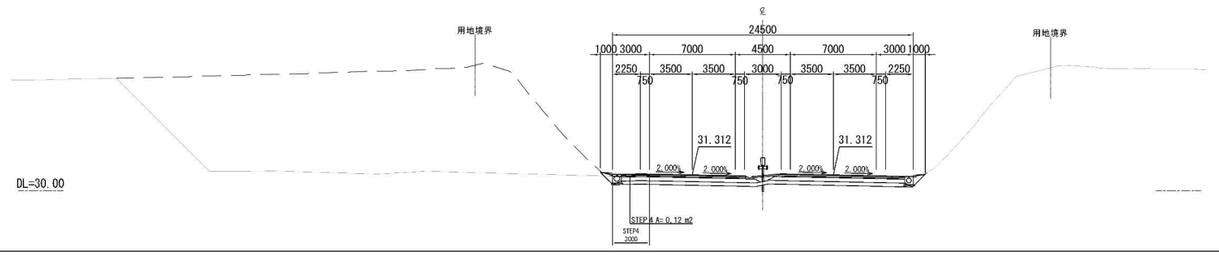

図面の種類	舗装撤去横断図(5)		
縮　尺	S=1:500	図面番号	44/ 55
設計会社名			
施工会社名			
事務所名	東日本高速道路株式会社 関東支社 千 葉 管 理 事 務 所		

舗装撤去横断図(6)　S=1:500

STA. 42+60.0000
GH=30.94
PH=30.876

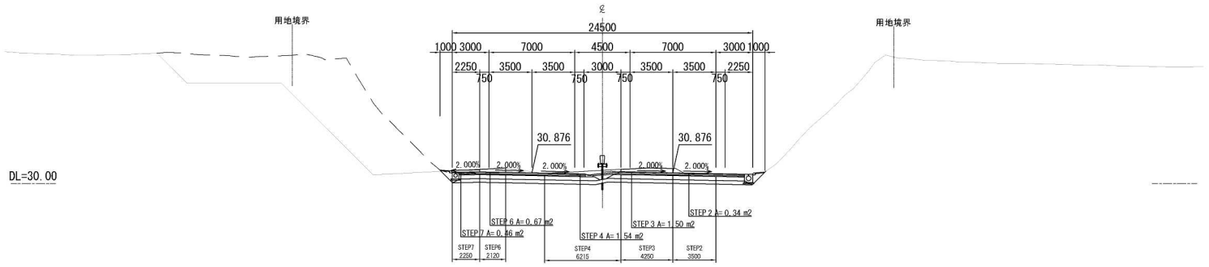

STA. 42+81.6379
GH=30.84
PH=30.805

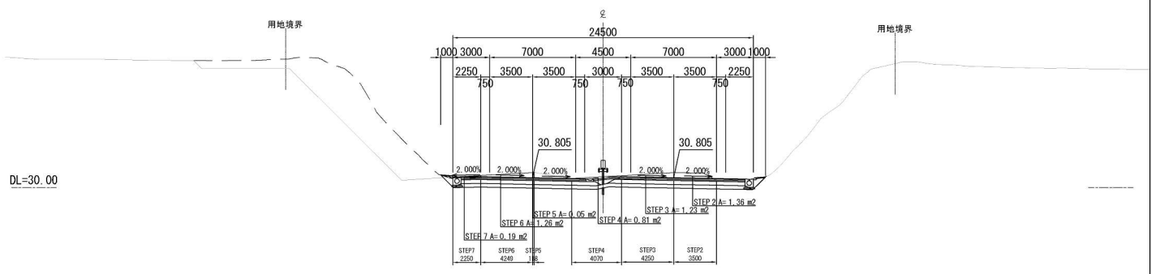

STA. 42+40.0000
GH=31.00
PH=30.940

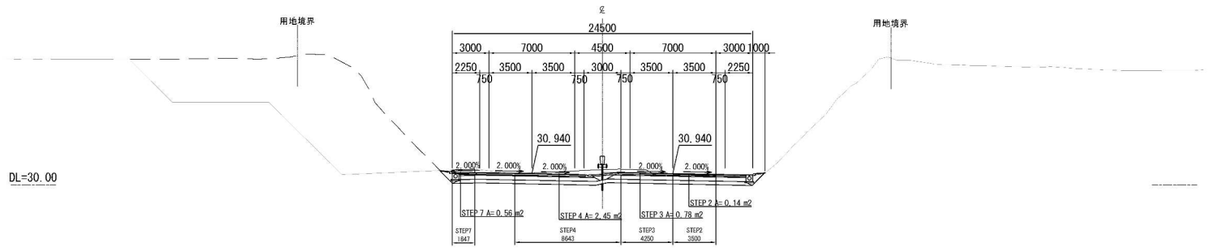

STA. 42+80.0000
GH=30.85
PH=30.810

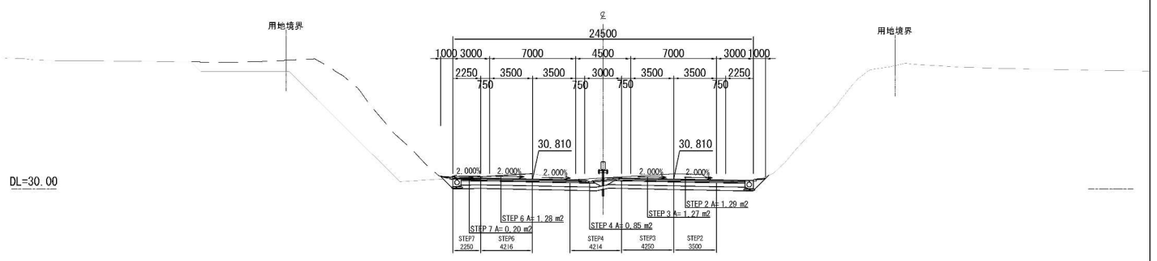

STA. 42+20.0000
GH=31.04
PH=31.003

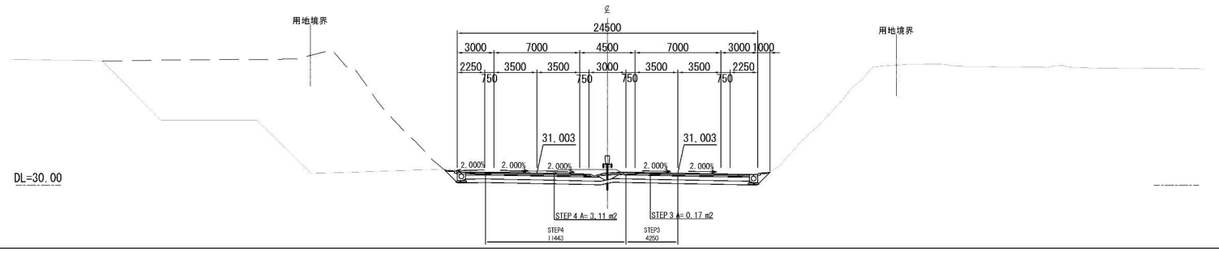

図面の種類	舗装撤去横断図(6)		
縮　尺	S=1:500	図面番号	45/ 55
設計会社名			
施工会社名			
事務所名	東日本高速道路株式会社 関東支社 千 葉 管 理 事 務 所		

舗装撤去横断図(7)　S=1:500

STA. 43+40.0000
GH=30.63
PH=30.608

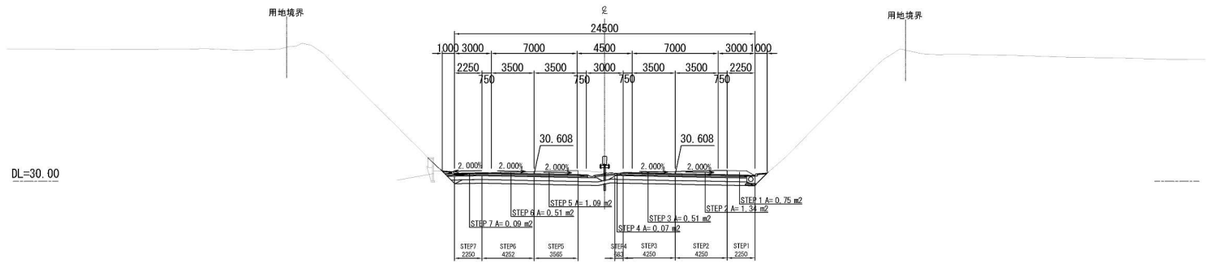

STA. 43+80.0000
GH=30.43
PH=30.480

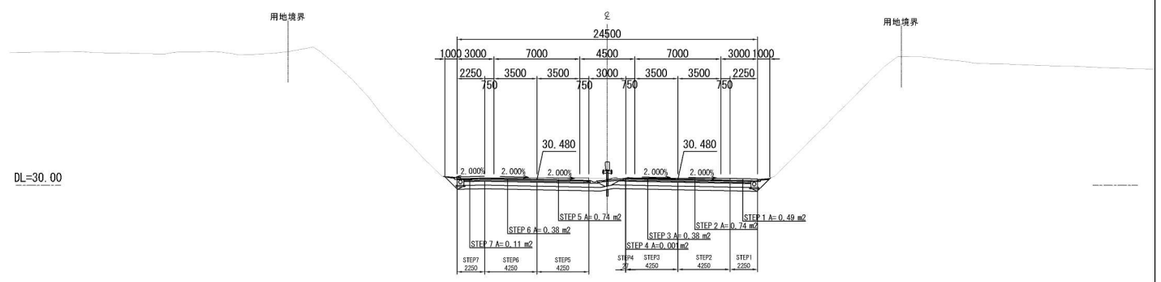

STA. 43+20.0000
GH=30.73
PH=30.675

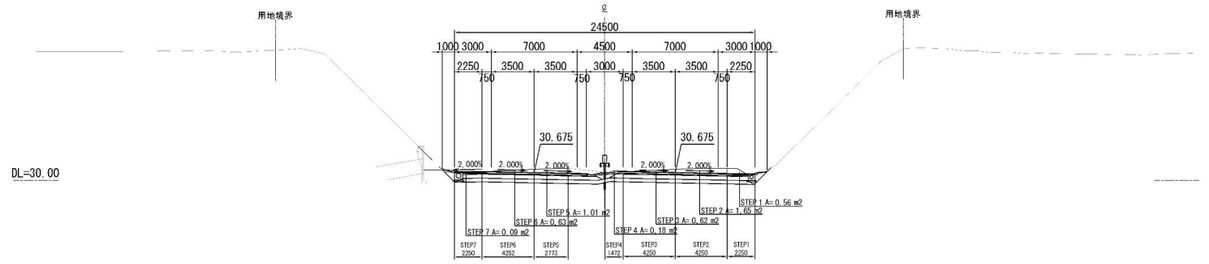

STA. 43+60.0000
GH=30.61
PH=30.543

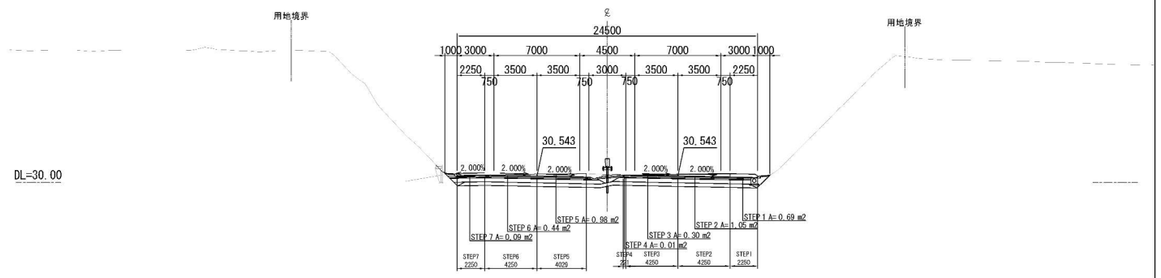

STA. 43+00.0000
GH=30.78
PH=30.743

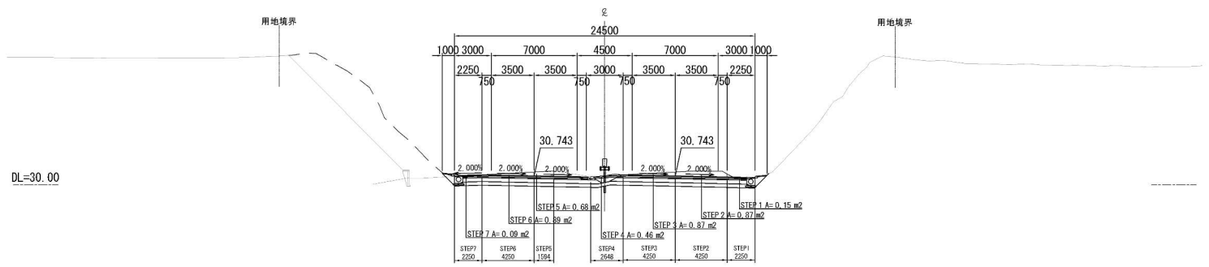

図面の種類	舗装撤去横断図(7)		
縮　尺	S=1:500	図面番号	46/ 55
設計会社名			
施工会社名			
事務所名	東日本高速道路株式会社 関東支社 千 葉 管 理 事 務 所		

舗装撤去横断図(8)　S=1:500

STA. 44+30.0000
GH=30.40
PH=30.328

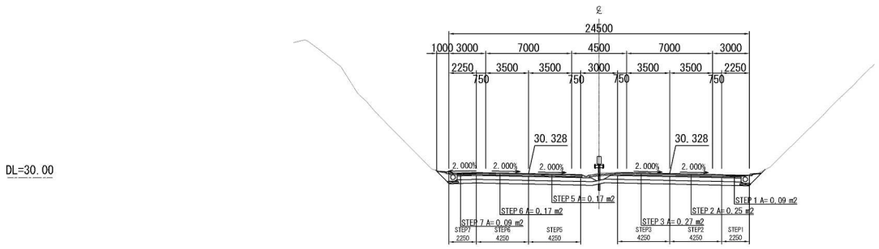

STA. 44+20.0000
GH=30.43
PH=30.358

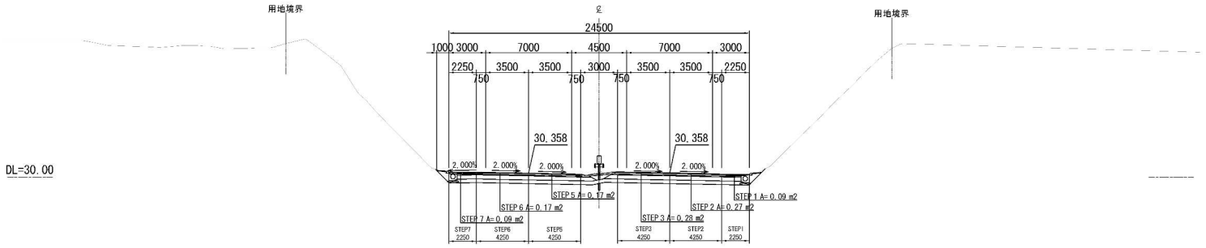

STA. 44+00.0000
GH=30.50
PH=30.418

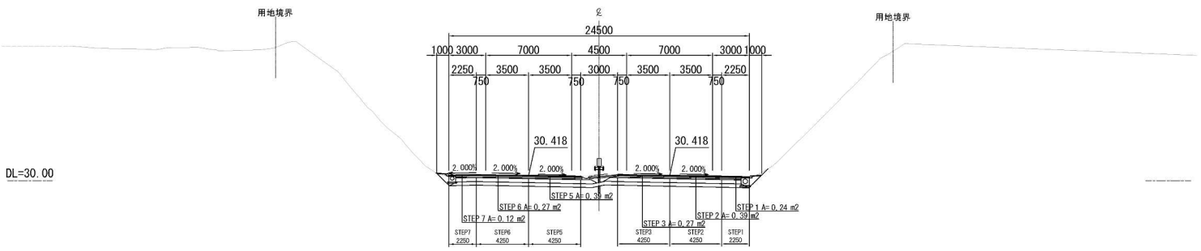

図面の種類	舗装撤去横断図(8)		
縮　尺	S=1:500	図面番号	47/ 55
設計会社名			
施工会社名			
事務所名	東日本高速道路株式会社 関東支社 千 葉 管 理 事 務 所		

成田ボックス トンネル概要図 S=1:2000

本資料には東日本高速道路株式会社の機密事項が含まれている。
東日本高速道路株式会社の承諾なく本資料の一部または全部を
複写及び第三者への開示を行ってはならない。

設備項目	箱抜	数量
手動通報区画	－	2
非常電話	有	2
押ボタン式通報装置	有	11
消火器	有	9
誘導表示板(B)	無	2
照明・LCX・整合器立上	有	1
ELB箱・区分開閉器	有	1
トンネル目地割		

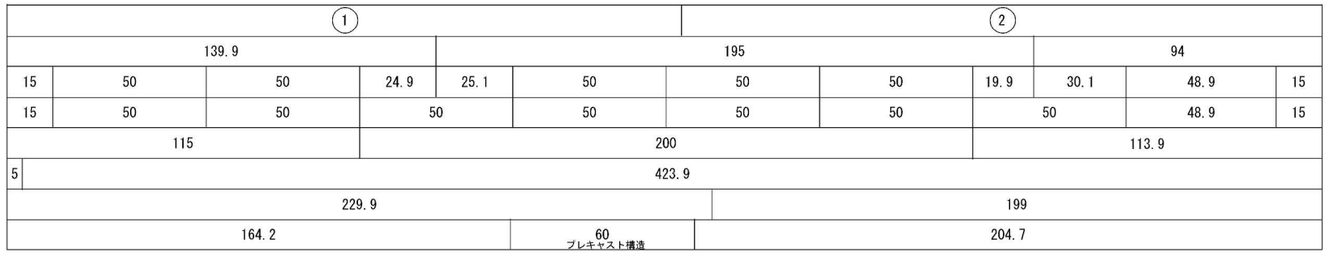

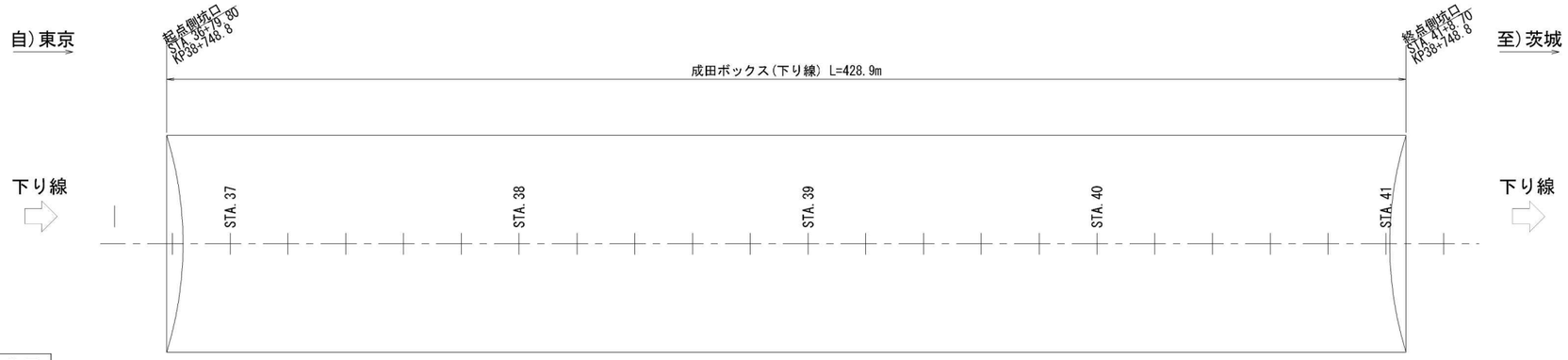

設備項目	箱抜	数量
照明用管路	有	1
誘導表示板(B)	無	2
区分開閉器	有	1

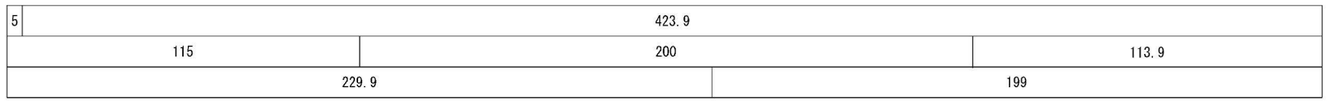

設備項目	箱抜	数量
区分開閉器	有	1
誘導表示板(B)	無	2
照明用管路	有	1

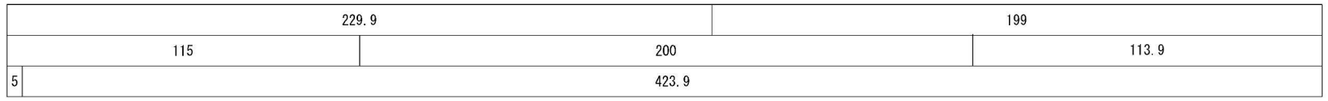

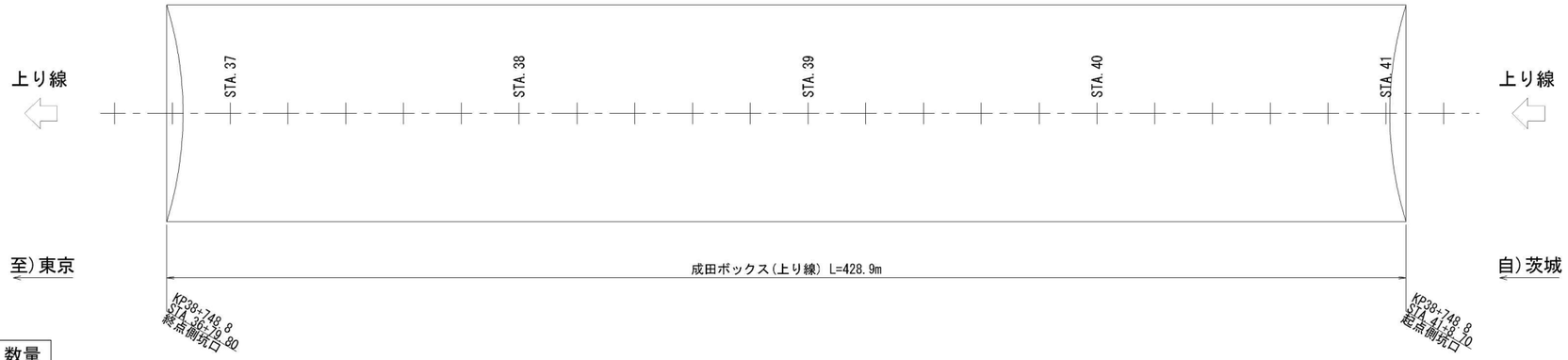

設備項目	箱抜	数量
ELB箱・区分開閉器	有	1
照明・LCX・整合器立上	有	1
誘導表示板(B)	無	2
消火器	有	9
押ボタン式通報装置	有	11
非常電話	有	2
手動通報区画	－	2
トンネル目地割		

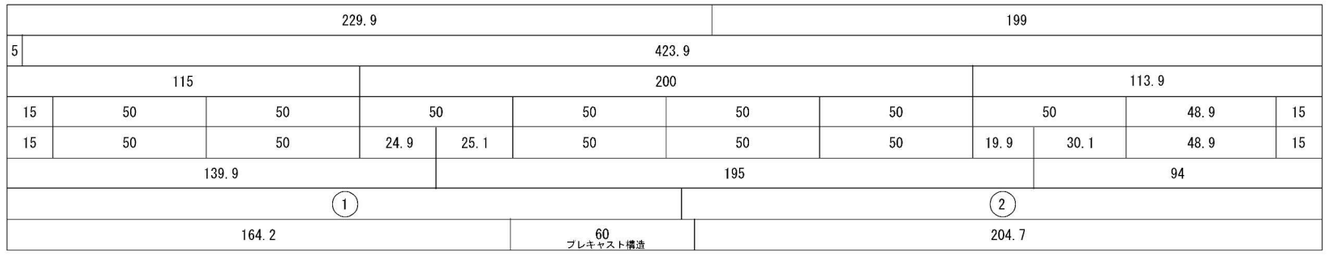

図面の種類	成田ボックス トンネル概要図		
縮　尺	1:2000	図面番号	照-1
設計会社名			
工事会社名			
事務所名	東日本高速道路株式会社 関東支社		

本資料には東日本高速道路株式会社の機密事項が含まれている。
東日本高速道路株式会社の承諾なく本資料の一部または全部を
複写及び第三者への開示を行ってはならない。

配　管　図(1)(参考図)　s=1,4,20

E4C-Sφ(n)CUT,E4B-PSφ(n)

E4C－S40(1)

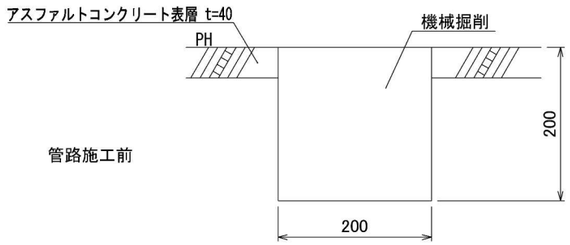

E4C－S40(1)CUT

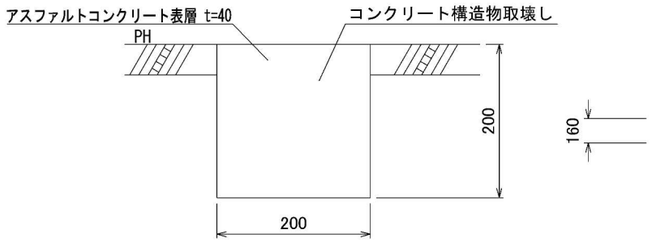

E4B－PS50(2)

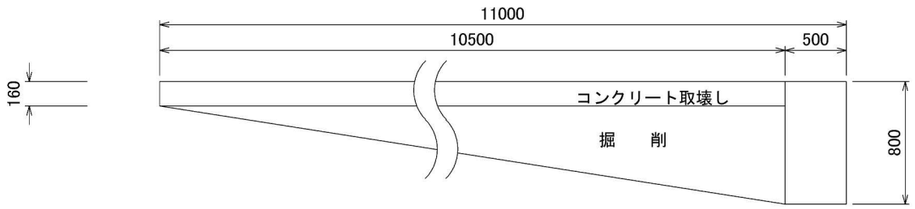

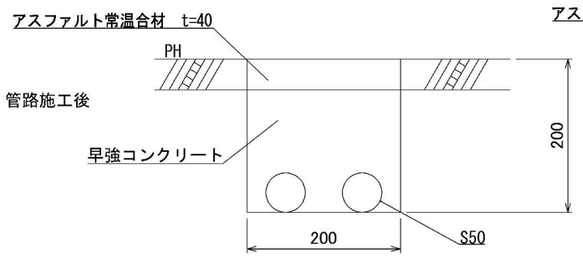

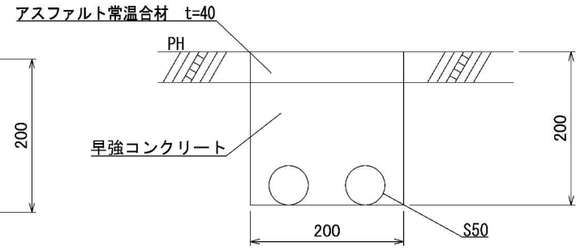

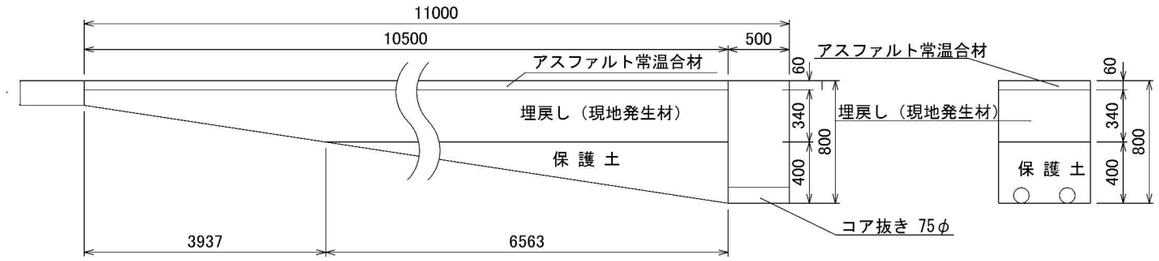

数量表

（1m当り）

項　　目	溝切削工 m	切　削 廃材処理 m	切　削 廃材運搬 m	溝内埋戻し コンクリート C1-1 m³	アスファルト 常温合材 m³	コンクリート 構造物取壊し m³	コンクリート カッター m	発生材 積込運搬 m³	配　管 S50 m	備　　考
E4C－S50(2)	1.0	1.0	1.0	0.032	0.008	－	－	－	2.0	
E4C－S50(1) CUT	－	－	－	0.016	0.004	0.020	2.0	0.020	1.0	
E4C－S50(2) CUT	－	－	－	0.032	0.008	0.040	4.0	0.040	2.0	
E4C－S50(3) CUT	－	－	－	0.048	0.012	0.060	6.0	0.060	3.0	

数量表

（1m当り）

項　　目	コンクリート 構造物取壊し m³	発生材 積込運搬 m³	掘　削 m³	埋 戻 し (現地発生材) m³	保 護 土 m³	残土処理 m³	アスファルト 常温合材 m³	プライム コート ℓ	タック コート ℓ	コンクリート カッター m	パラペット コア抜き	備　　考
E4B－PS50(2)	0.092	0.092	0.184	0.168	0.072	0.014	0.034	0.458	0.122	3.928	0.090	

注)　(1)：E4C－S50(1)は深溝切削機使用。

(2)：E4C－S50(1)CUTはコンクリートカッター使用。

図面の種類	配管図(1)（参考図）		
縮　　尺	1:4,20	図面番号	管-5
設計会社名			
工事会社名			
事務所名	東日本高速道路株式会社 関東支社		

成田ボックス 坑内配管立上図(上り)（参考図） S=1:40

本資料には東日本高速道路株式会社の機密事項が含まれている。
東日本高速道路株式会社の承諾なく本資料の一部または全部を
複写及び第三者への開示を行ってはならない。

位置図

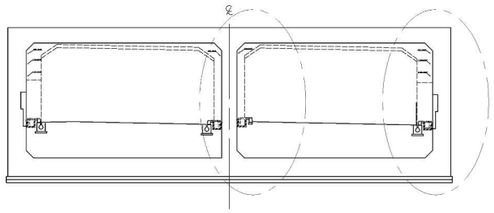

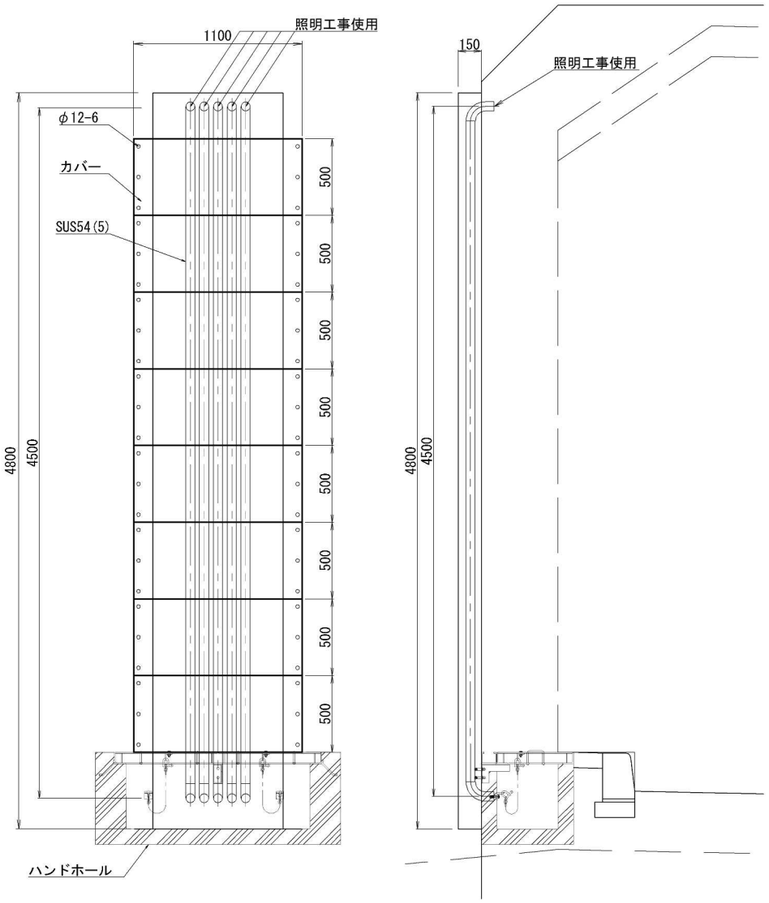

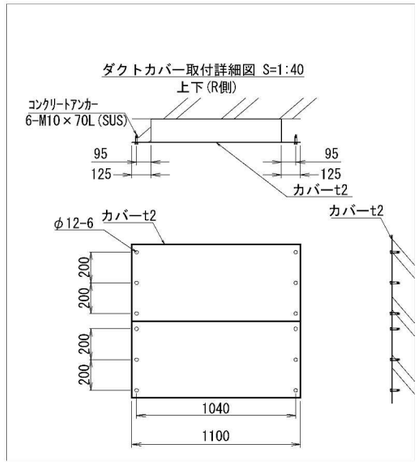

※ダクトカバー取付は、別途工事とする。

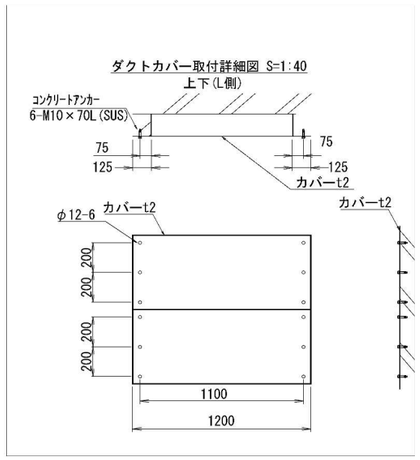

※ダクトカバー取付は、別途工事とする。

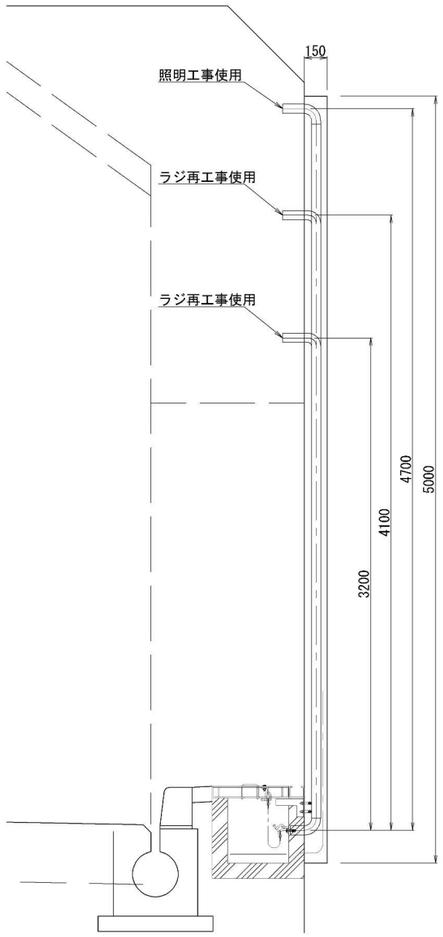

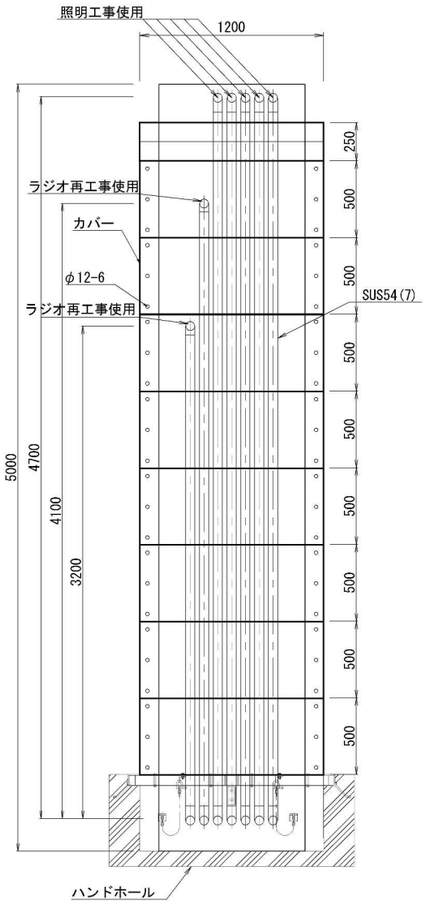

＜カバー重量表＞

	材　料	寸　法	単位質量	個数	質量(kg)
1	SUS304　1000×1000×t2	1.000 m^2	15.85　kg/m	4	63.4
			合　計		63.4

※管路工事は、別途工事とする。

＜カバー重量表＞

	材　料		単位質量	個数	質量(kg)
1	SUS304　1200×1000×t2	1.200 m^2	19.02　kg/m	4	76.1
2	SUS304　1200×250×t2	0.300 m^2	4.76　kg/m	1	4.8
			合　計		80.9

※管路工事は、別途工事とする。

図面の種類	成田ボックス 坑内配管立上図(上り)（参考図）		
縮　尺	1:40	図面番号	照-27
設計会社名			
工事会社名			
事務所名	東日本高速道路株式会社 関東支社		

成田ボックス 坑内配管立上図(下り)（参考図） S=1:40

本資料には東日本高速道路株式会社の機密事項が含まれている。
東日本高速道路株式会社の承諾なく本資料の一部または全部を
複写及び第三者への開示を行ってはならない。

位置図

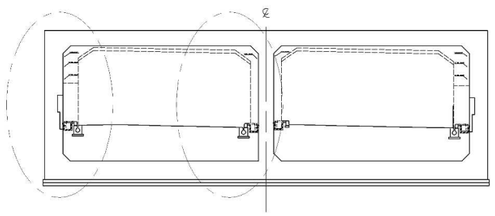

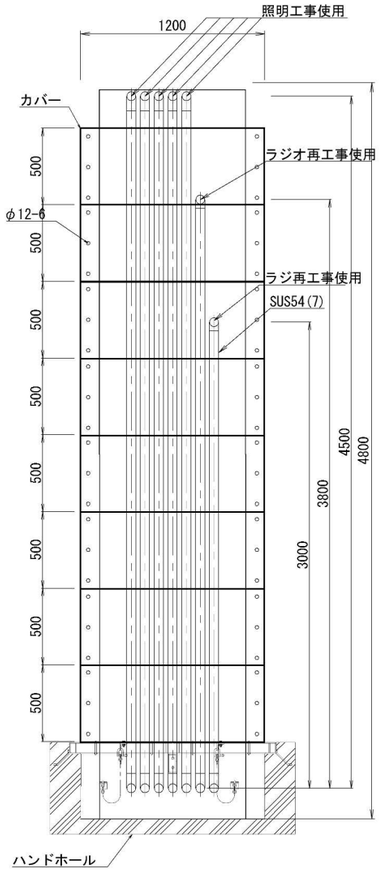

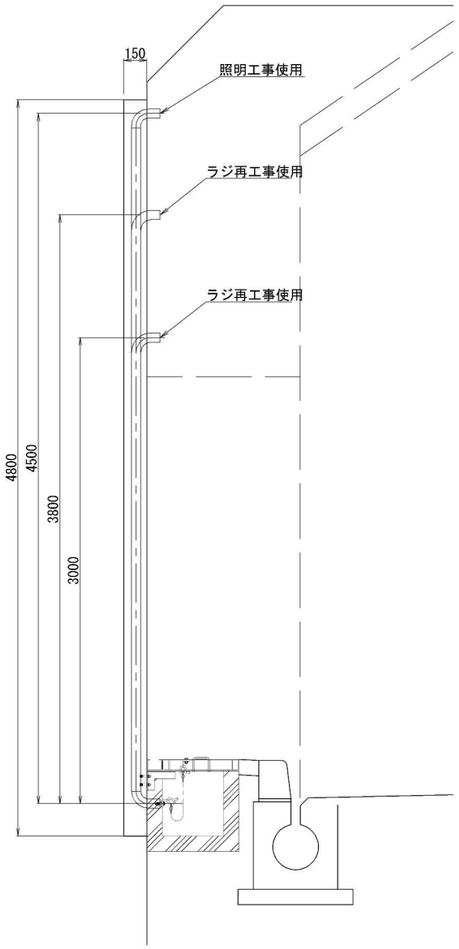

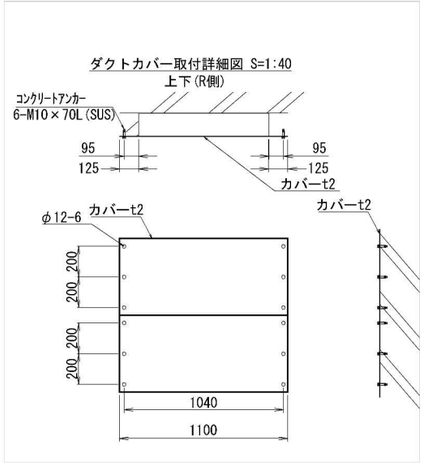

※ダクトカバー取付は、別途工事とする。

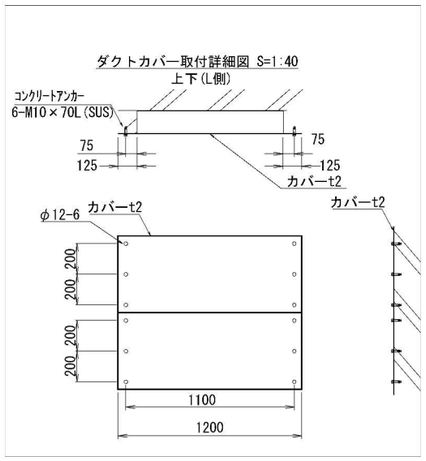

※ダクトカバー取付は、別途工事とする。

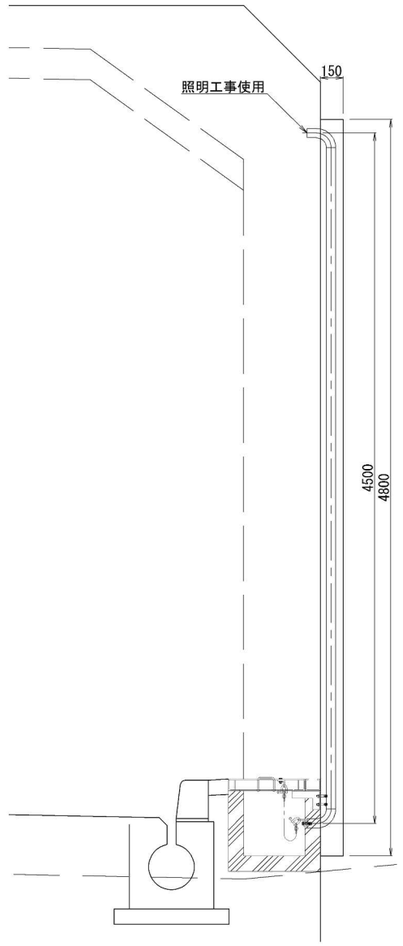

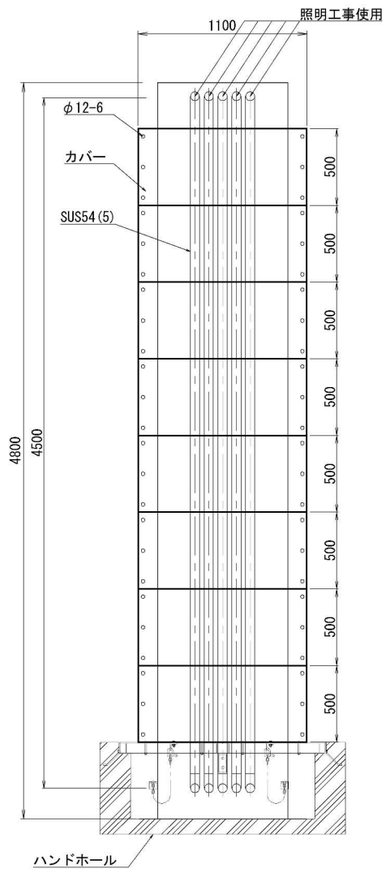

<カバー重量表>

	材　料	寸　法	単位質量	個数	質量(kg)
1	SUS304　1200×500×t2	1.000 m^2	9.51　kg/m	8	76.1
			合　計		76.1

※管路工事は、別途工事とする。

<カバー重量表>

	材　料	寸　法	単位質量	個数	質量(kg)
1	SUS304　1100×500×t2	1.000 m^2	7.925　kg/m	8	63.4
			合　計		63.4

※管路工事は、別途工事とする。

図面の種類	成田ボックス 坑内配管立上図(下り)（参考図）		
縮　尺	1:40	図面番号	照-28
設計会社名			
工事会社名			
事務所名	東日本高速道路株式会社 関東支社		

成田ボックス 坑内ハンドホール詳細図(参考図)　S=1:20

本資料には東日本高速道路株式会社の機密事項が含まれている。
東日本高速道路株式会社の承諾なく本資料の一部または全部を
複写及び第三者への開示を行ってはならない。

トンネル坑内ハンドホール設置図　S=1:20

A-A 断面図

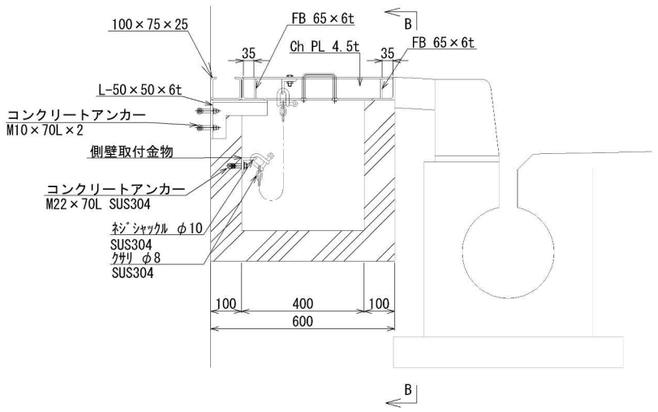

B-B 断面図

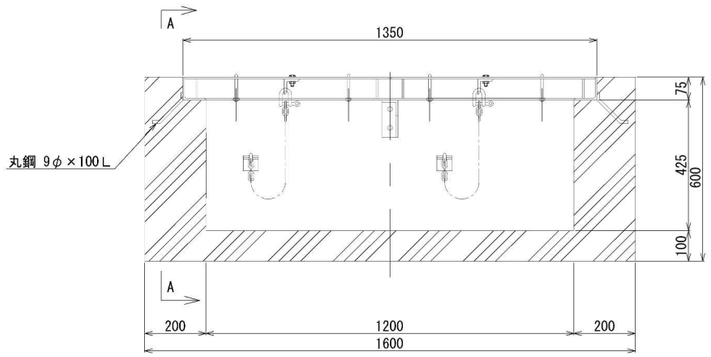

ハンドホール蓋寸法図 S=1:20

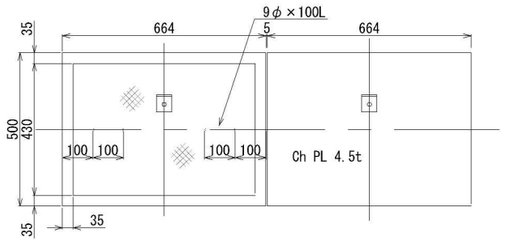

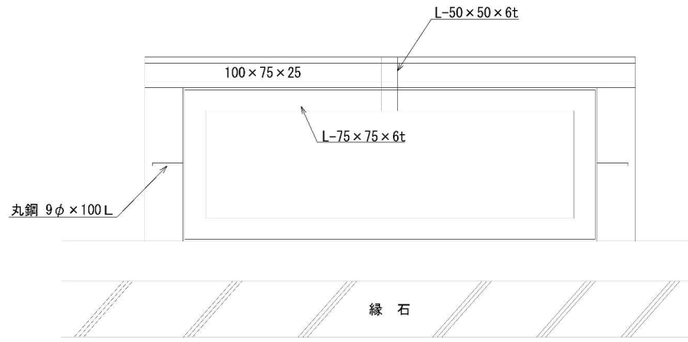

坑内ハンドホール数量表

項　　目	規　　格	単位	数量
コンクリート		㎥	0.38
型枠		㎡	2.32
ハンドホール蓋		枚	2

※坑内ハンドホール設置は別途工事とする。

図面の種類	成田ボックス 坑内ハンドホール詳細図（参考図）		
縮　　尺	1:20	図面番号	照-52
設計会社名			
工事会社名			
事務所名	東日本高速道路株式会社 関東支社		

成田ボックス トンネル内機器配置配線図 S=1:2000

本資料には東日本高速道路株式会社の機密事項が含まれている。
東日本高速道路株式会社の承諾なく本資料の一部または全部を
複写及び第三者への開示を行ってはならない。

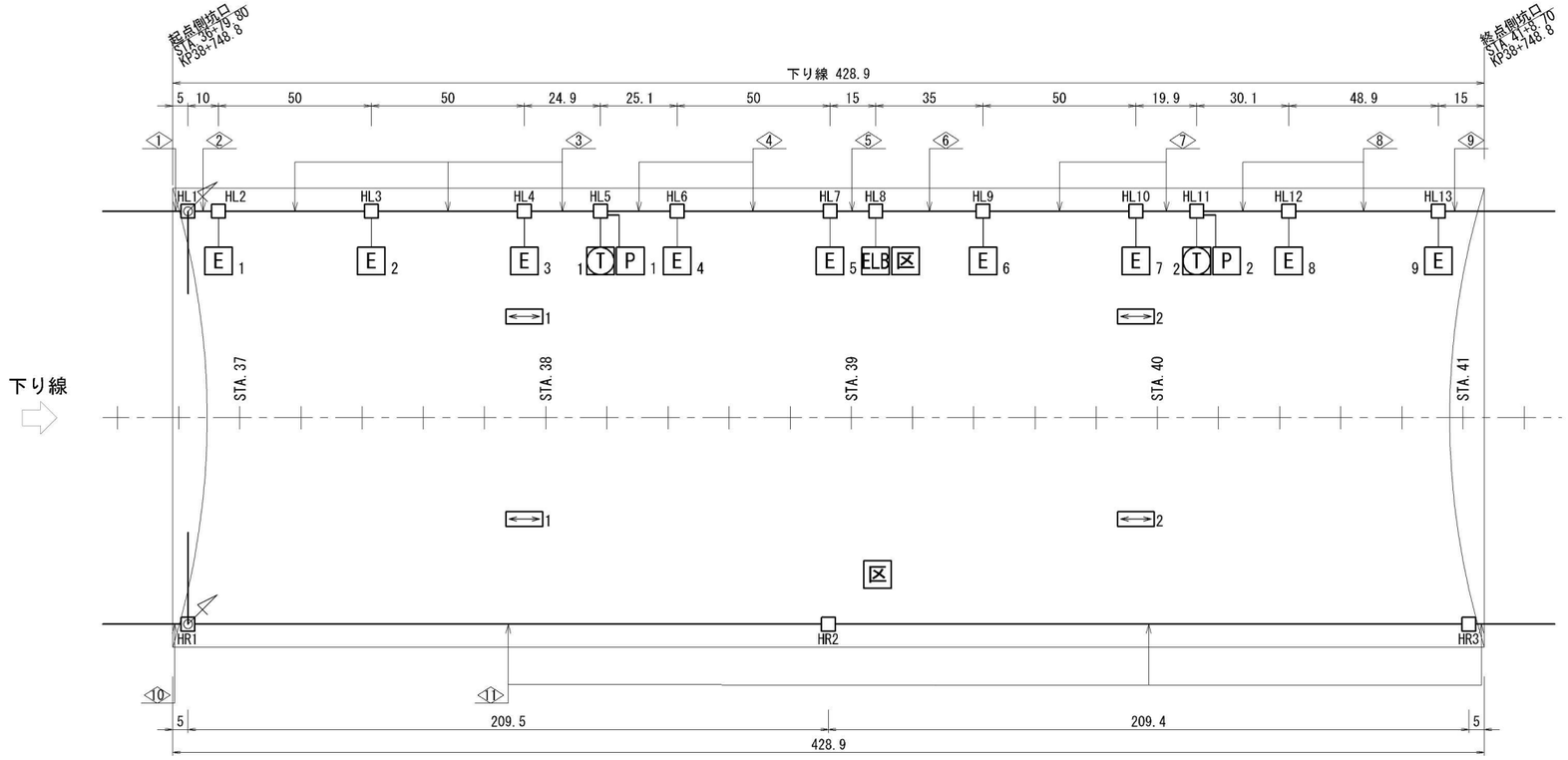

凡例

記号	名　称	仕様	数量 L側	R側	合計
E	押ボタン式通報装置Ⅰ型	消火器箱	9	0	9
P	押ボタン式通報装置		2	0	2
T	非常電話機	ボックス型	2	0	2
←→	誘導表示板	反射式	2	2	4
ELB	ELB盤		1	0	1
区	区分開閉器		1	1	2
□	トンネル内ハンドホール	1600W×600D	13	3	16
	配管配線				

※トンネル内のハンドホール設置及び配管工は、別途工事とする。

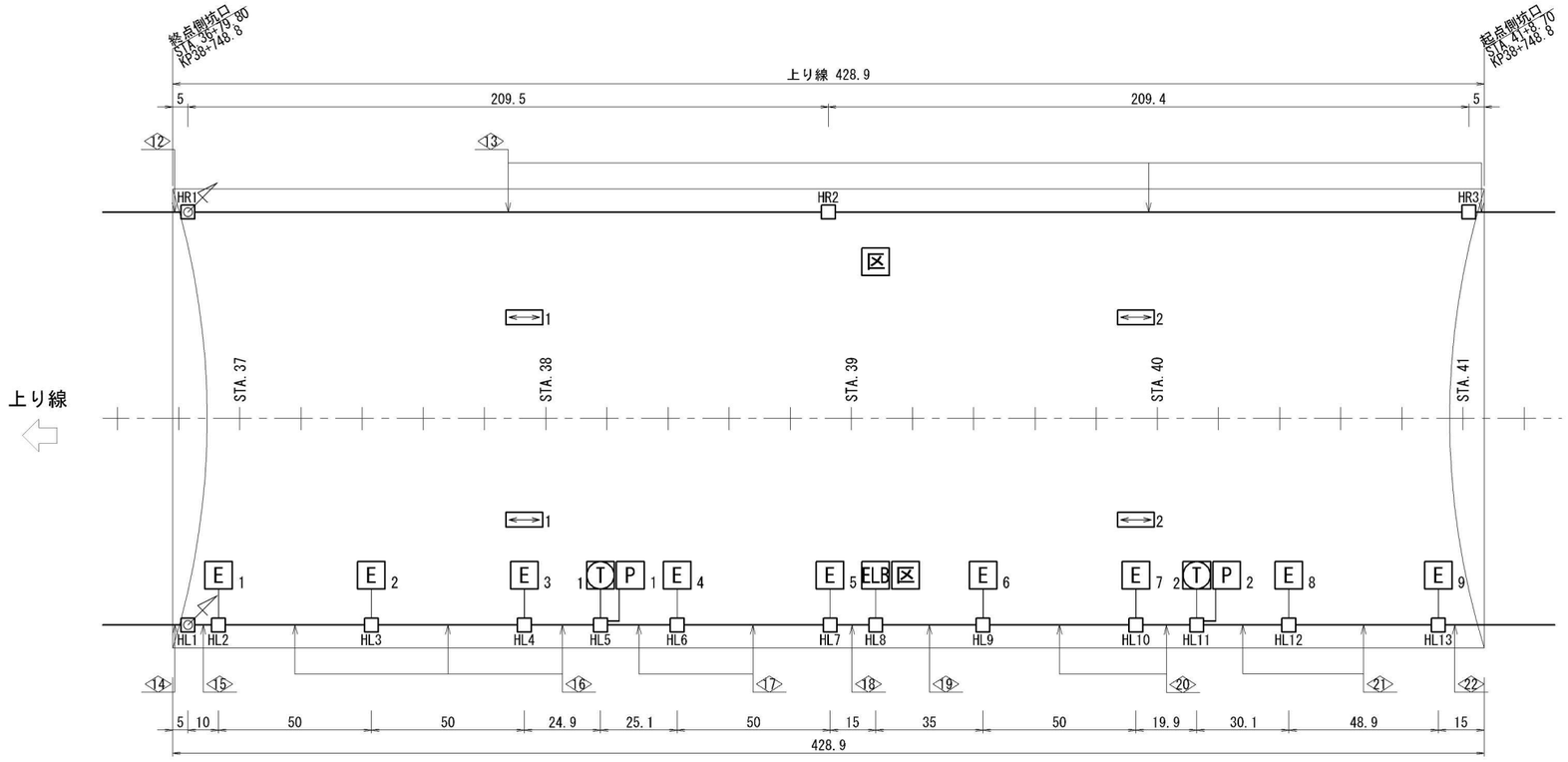

凡例

記号	名　称	仕様	数量 L側	R側	合計
E	押ボタン式通報装置Ⅰ型	消火器箱	9	0	9
P	押ボタン式通報装置		2	0	2
T	非常電話機	ボックス型	2	0	2
←→	誘導表示板	反射式	2	2	4
ELB	ELB盤		1	0	1
区	区分開閉器		1	1	2
□	トンネル内ハンドホール	1600W×600D	13	3	16
	配管配線				

※トンネル内のハンドホール設置及び配管工は、別途工事とする。

図面の種類	成田ボックス トンネル内機器配置配線図		
縮　尺	1:2000	図面番号	照-53
設計会社名			
工事会社名			
事務所名	東日本高速道路株式会社 関東支社		

成田ボックス トンネル内配線表

本資料には東日本高速道路株式会社の機密事項が含まれている。
東日本高速道路株式会社の承諾なく本資料の一部または全部を
複写及び第三者への開示を行ってはならない。

<下り線>

L 側

				① φ75(2)×1 φ54(4)×1 φ54(6)×1	② φ54(6)×1 φ54(4)×1	③ φ54(6)×1 φ54(4)×1	④ φ54(6)×1 φ54(4)×1	⑤ φ54(6)×1 φ54(4)×1	⑥ φ54(4)×2	⑦ φ54(4)×2	⑧ φ54(4)×2	⑨ φ54(6)×1
TN照明	基本 非常(下) 1L-1-B		VVR 3.5sq-3C	多孔管φ75	多孔管φ54	多孔管φ54	多孔管φ54	多孔管φ54	—	—	—	—
	基本 非常(下) 1L-2-B		VVR 3.5sq-3C									
	基本 常時(下) 2L-B		VVR 8sq-3C	多孔管φ54								
	入口照明(下) 3L-B		VVR 22sq-3C									
	坑口照明(下) 4L-B		VVR 3.5sq-3C									
	接地EC(下)		IV 14sq						多孔管φ54	多孔管φ54	多孔管φ54	
	調光制御(下)		CVVS 3.5sq-4C	多孔管φ54	—	—	—	—	—	—	—	
	ELB警報(下)		CVV 3.5sq-3C		多孔管φ54	多孔管φ54	多孔管φ54	多孔管φ54				
消火器箱赤色灯(下)			VVR 3.5sq-2C	多孔管φ54	多孔管φ54	多孔管φ54	多孔管φ54	多孔管φ54	多孔管φ54	多孔管φ54	多孔管φ54	—
非常電話表示灯(下)			VVR 3.5sq-2C								—	
路上設備電源(下)			VVR 3.5sq-2C									多孔管φ54
防災幹線(下)			CCP-AP 0.65-10P	多孔管φ54	多孔管φ54	多孔管φ54	多孔管φ54	多孔管φ54	多孔管φ54	—	—	—
消火器箱枝線(下)			CCP-AP 0.65-10P	—	—	多孔管φ54	多孔管φ54	—	—	多孔管φ54	多孔管φ54	—
非常電話回線(下)			CCP-AP 0.65-20P	多孔管φ54	多孔管φ54			多孔管φ54	多孔管φ54	多孔管φ54	—	
				—	—	—	—	—	—	—	多孔管φ54	多孔管φ54
輝度計信号(上)			CCP-AP 0.9-10P	多孔管φ54	多孔管φ54	多孔管φ54	多孔管φ54	多孔管φ54	多孔管φ54	多孔管φ54	多孔管φ54	多孔管φ54
誘導線(AM再放送)(下)			10D-2V	多孔管φ54	—	—	—	—	—	—	—	—
LCX(FM再放送)(下)			10D-2V									
光幹線			20SM-SZ-PE	多孔管φ54	多孔管φ54	多孔管φ54	多孔管φ54	多孔管φ54	多孔管φ54	多孔管φ54	多孔管φ54	多孔管φ54
メタル幹線			CCP-AP 0.9-100P	多孔管φ54	多孔管φ54	多孔管φ54	多孔管φ54	多孔管φ54	多孔管φ54	多孔管φ54	多孔管φ54	多孔管φ54
予備				多孔管φ54	多孔管φ54×2	多孔管φ54×2	多孔管φ54×2	多孔管φ54×2	多孔管φ54	多孔管φ54	多孔管φ54	多孔管φ54
予備				多孔管φ75	—	—	—	—	—	—	—	—

R 側

				⑩ φ75(2)×1 φ54(4)×1	⑪ φ54(4)×1
TN照明	基本 常時(下) 2R-B		VVR 8sq-3C	多孔管φ75	—
	坑口照明(下) 4R-B		VVR 3.5sq-3C		
	接地EC(下)		IV 14sq		
	入口照明(下) 3R-B		VVR 22sq-3C	多孔管φ54	—
	調光制御(下)		CVVS 3.5sq-4C	多孔管φ54	—
予備				多孔管φ54×2	多孔管φ54×4
予備				多孔管φ75	—

<上り線>

R 側

				⑫ φ75(2)×1 φ54(4)×1	⑬ φ54(4)×1
TN照明	基本 常時(上) 2R-A		VVR 8sq-3C	多孔管φ75	—
	坑口照明(上) 4R-A		VVR 3.5sq-3C		
	接地EC(上)		IV 14sq		
	入口照明(上) 3R-A		VVR 38sq-3C	多孔管φ54	—
	調光制御(上)		CVVS 3.5sq-4C	多孔管φ54	—
予備				多孔管φ54×2	多孔管φ54×4
予備				多孔管φ75	—

L 側

				⑭ φ75(2)×1 φ54(6)×2	⑮ φ54(4)×1 φ54(6)×1	⑯ φ54(4)×1 φ54(6)×1	⑰ φ54(4)×1 φ54(6)×1	⑱ φ54(4)×1 φ54(6)×1	⑲ φ54(4)×1 φ54(6)×1	⑳ φ54(4)×1 φ54(6)×1	㉑ φ54(4)×1 φ54(6)×1	㉒ φ54(6)×1
TN照明	基本 非常(上) 1L-1-A		VVR 3.5sq-3C	多孔管φ75	多孔管φ54	多孔管φ54	多孔管φ54	多孔管φ54	—	—	—	—
	基本 非常(上) 1L-2-A		VVR 3.5sq-3C									
	基本 常時(上) 2L-A		VVR 5.5sq-3C	多孔管φ54								
	入口照明(上) 3L-A		VVR 38sq-3C									
	坑口照明(上) 4L-A		VVR 3.5sq-3C	多孔管φ54								
	接地EC(下)		IV 14sq		多孔管φ54	多孔管φ54	多孔管φ54	多孔管φ54	多孔管φ54	多孔管φ54	多孔管φ54	
	調光制御(下)		CVVS 3.5sq-4C	多孔管φ54	—	—	—	—	—	—	—	
	ELB警報(下)		CVV 3.5sq-3C									
路上設備電源(上)			VVR 3.5sq-2C	多孔管φ54	多孔管φ54	多孔管φ54	多孔管φ54	多孔管φ54	多孔管φ54	多孔管φ54	多孔管φ54	多孔管φ54
D型情報板(上)			VVR 3.5sq-3C	多孔管φ54	多孔管φ54	多孔管φ54	多孔管φ54	多孔管φ54	多孔管φ54	多孔管φ54	多孔管φ54	多孔管φ54
D型情報板信号(上)			4SM-SZ-PE	多孔管φ54	多孔管φ54	多孔管φ54	多孔管φ54	多孔管φ54	多孔管φ54	多孔管φ54	多孔管φ54	多孔管φ54
消火器箱赤色灯(上)			VVR 3.5sq-2C	多孔管φ54	多孔管φ54	多孔管φ54	多孔管φ54	多孔管φ54	多孔管φ54	多孔管φ54	多孔管φ54	—
非常電話表示灯(上)			VVR 3.5sq-2C								—	
防災幹線(上)			CCP-AP 0.65-10P	多孔管φ54	多孔管φ54	多孔管φ54	多孔管φ54	多孔管φ54	多孔管φ54	—	—	
消火器箱枝線(上)			CCP-AP 0.65-10P	—	—			—	—	多孔管φ54	多孔管φ54	
非常電話回線(上)			CCP-AP 0.65-20P	多孔管φ54	多孔管φ54	多孔管φ54	—					—
非常電話回線(上)			CCP-AP 0.65-20P	—	—	—	多孔管φ54	多孔管φ54	多孔管φ54	多孔管φ54	多孔管φ54	多孔管φ54
							—	—	—	—		
誘導線(AM再放送)(上)			10D-2V	多孔管φ54	—	—	—	—	—	—	—	—
LCX(FM再放送)(上)			10D-2V									
予備				多孔管φ54×2	多孔管φ54×2	多孔管φ54×2	多孔管φ54×2	多孔管φ54×2	多孔管φ54×3	多孔管φ54×3	多孔管φ54×3	多孔管φ54×2
予備				多孔管φ75	—	—	—	—	—	—	—	—

□：本工事

図面の種類	成田ボックス トンネル内配線表		
縮　尺	-	図面番号	照-54
設計会社名			
工事会社名			
事務所名	東日本高速道路株式会社 関東支社		

成田ボックス 機器設置図(1)(上り) S=1:40

本資料には東日本高速道路株式会社の機密事項が含まれている。
東日本高速道路株式会社の承諾なく本資料の一部または全部を
複写及び第三者への開示を行ってはならない。

位置図

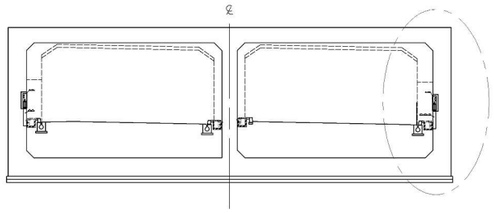

消火器箱, 押ボタン式通報装置

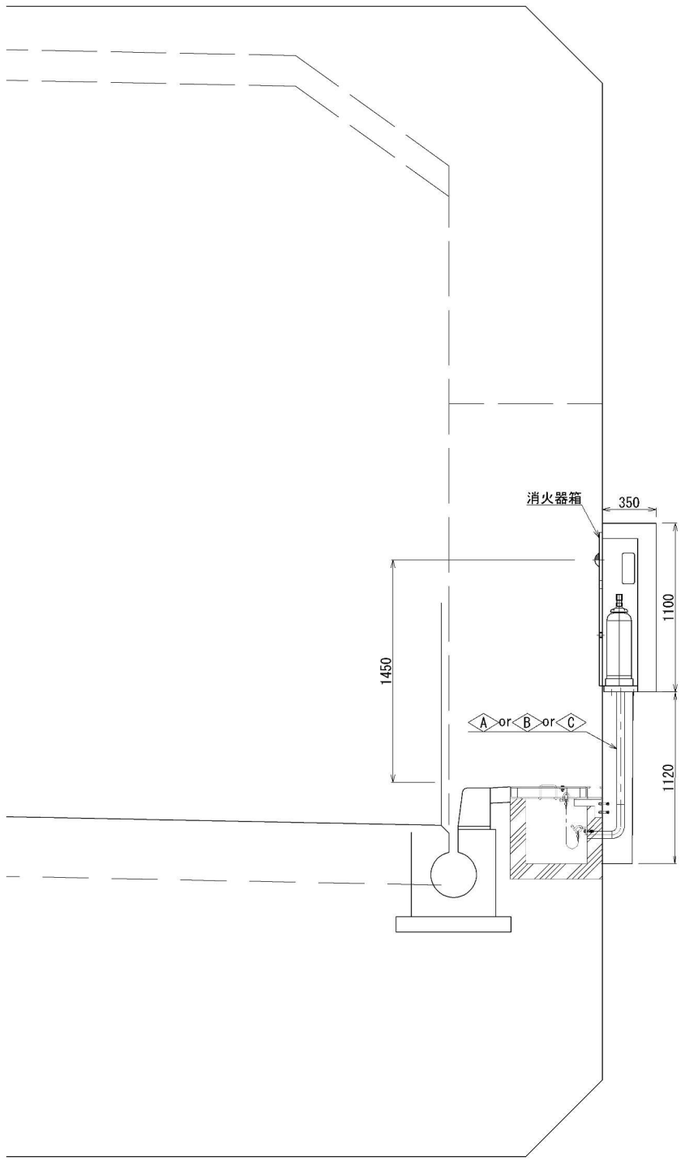

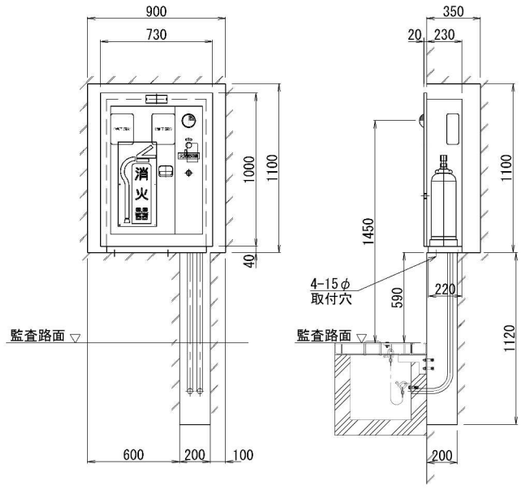

Ⓐ 押ボタン通報装置1,6

赤色表示灯電源	VVR3.5sq-2C	VE28
接地線	IV3.5sq	
防災幹線	CCP-AP 0.65-10P	VE36
消火器箱枝線	CCP-AP 0.65-10P	

Ⓑ 押ボタン通報装置2～4,7,8

赤色表示灯電源	VVR3.5sq-2C	VE28
接地線	IV3.5sq	
消火器箱枝線	CCP-AP 0.65-10P	VE36
消火器箱枝線	CCP-AP 0.65-10P	

Ⓒ 押ボタン通報装置5,9

赤色表示灯電源	VVR3.5sq-2C	VE28
接地線	IV3.5sq	
消火器箱枝線	CCP-AP 0.65-10P	VE28

注) 管路工事は、別途工事とする。

□ : 本工事

図面の種類	成田ボックス 機器設置図(1)(上り)		
縮　尺	1:40	図面番号	非-9
設計会社名			
工事会社名			
事務所名	東日本高速道路株式会社 関東支社		

成田ボックス 機器設置図(2)(下り) S=1:40

本資料には東日本高速道路株式会社の機密事項が含まれている。
東日本高速道路株式会社の承諾なく本資料の一部または全部を
複写及び第三者への開示を行ってはならない。

位置図

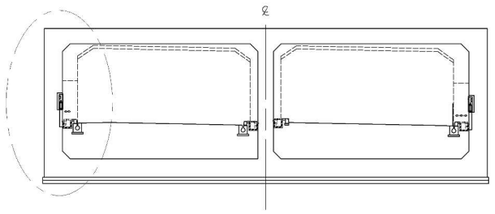

消火器箱, 押ボタン式通報装置

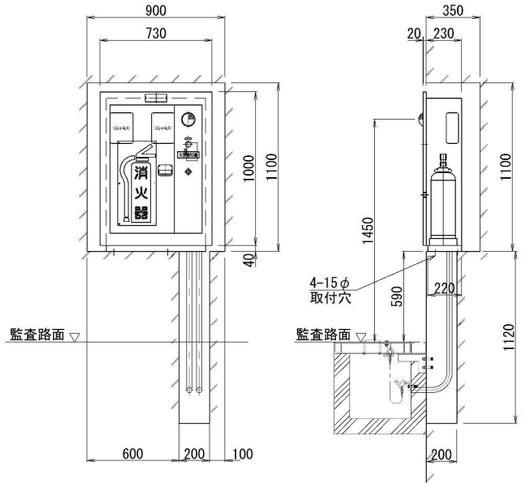

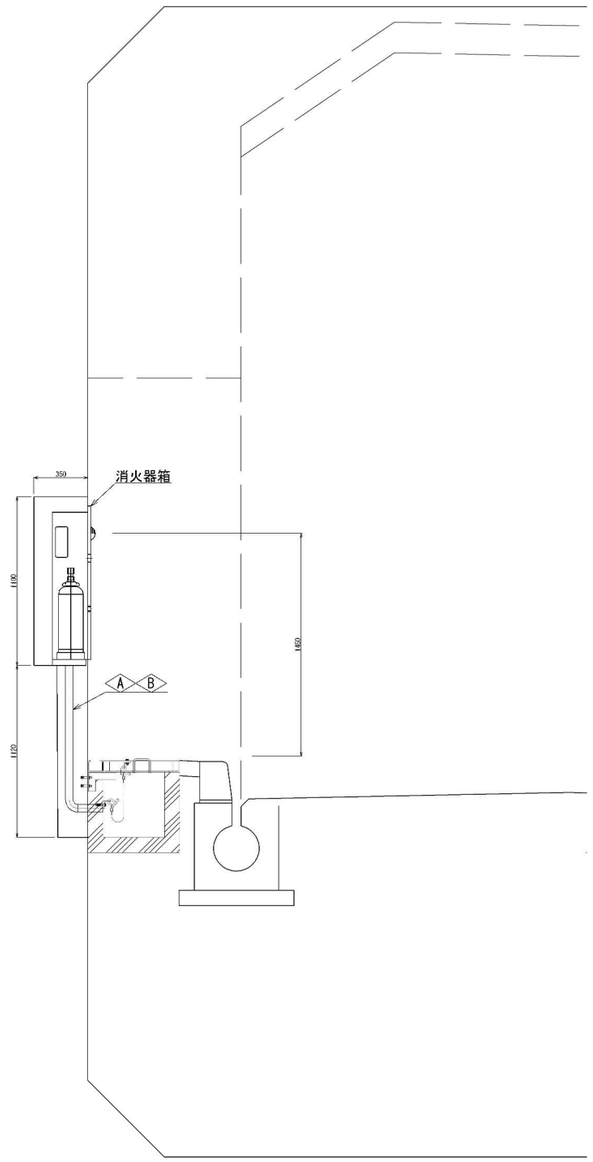

Ⓐ 押ボタン通報装置1,6

赤色表示灯電源	VVR3.5sq-2C	VE28
接地線	IV3.5sq	
防災幹線	CCP-AP 0.65-10P	VE36
消火器箱枝線	CCP-AP 0.65-10P	

Ⓑ 押ボタン通報装置2～4,7,8

赤色表示灯電源	VVR3.5sq-2C	VE28
接地線	IV3.5sq	
消火器箱枝線	CCP-AP 0.65-10P	VE36
消火器箱枝線	CCP-AP 0.65-10P	

Ⓒ 押ボタン通報装置5,9

赤色表示灯電源	VVR3.5sq-2C	VE28
接地線	IV3.5sq	
消火器箱枝線	CCP-AP 0.65-10P	VE28

注) 管路工事は、別途工事とする。

□ : 本工事

図面の種類	成田ボックス 機器設置図(2)(下り)		
縮　尺	1:40	図面番号	非-10
設計会社名			
工事会社名			
事務所名	東日本高速道路株式会社 関東支社		

成田ボックス 機器設置図(3) S=1:4,40

本資料には東日本高速道路株式会社の機密事項が含まれている。
東日本高速道路株式会社の承諾なく本資料の一部または全部を
複写及び第三者への開示を行ってはならない。

位置図

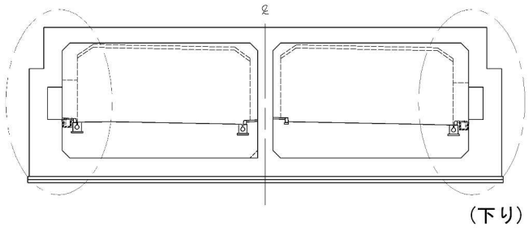

非常電話ボックス
現場打ボックス

（下り）

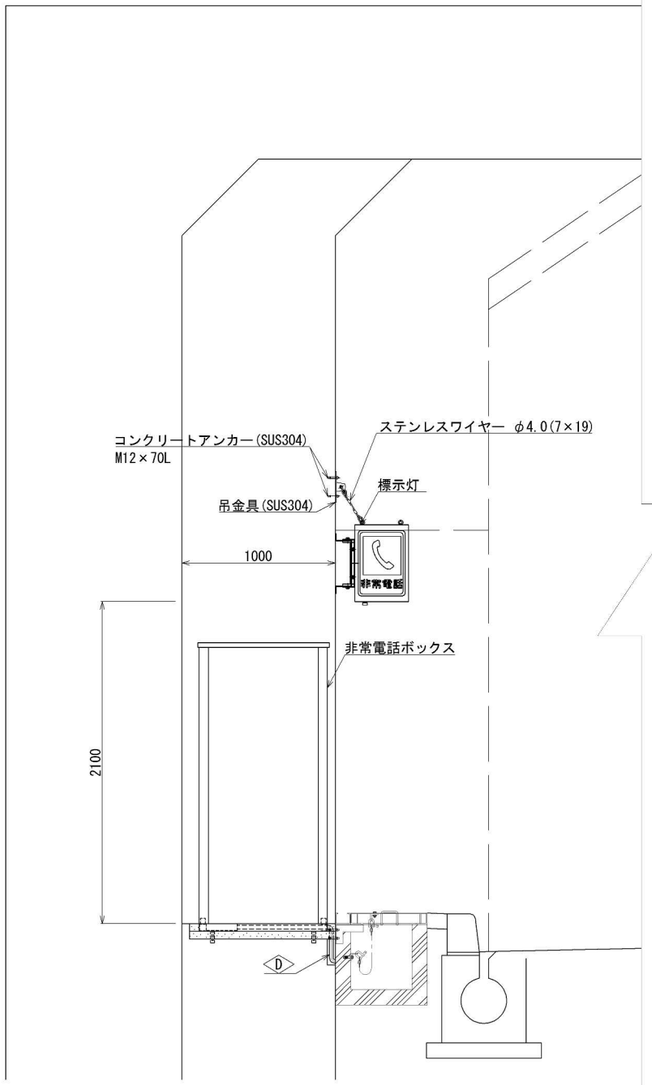

（上り）

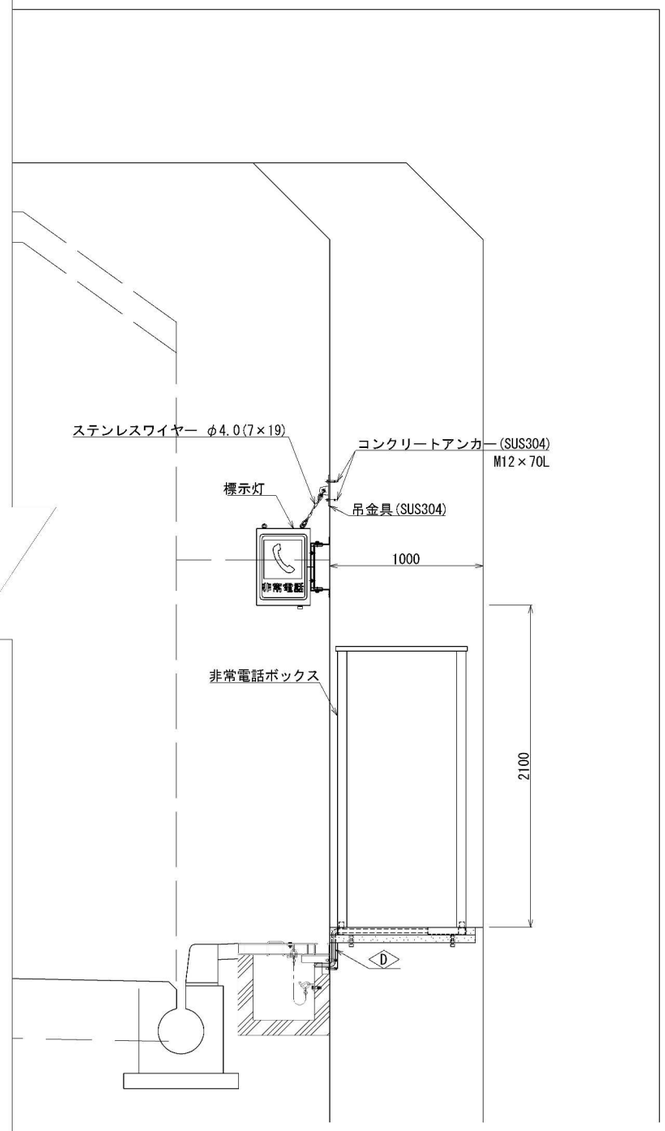

D

標示灯電源	VVR3.5sq-2C	VE36
赤色表示灯電源	VVR3.5sq-2C	
接地線	IV3.5sq	
非常電話回線	CCP-AP 0.65-20P	VE36
消火器箱枝線	CCP-AP 0.65-10P	
消火器箱枝線	CCP-AP 0.65-10P	

注）管路工事は、別途工事とする。

吊金具詳細図 S=1:4

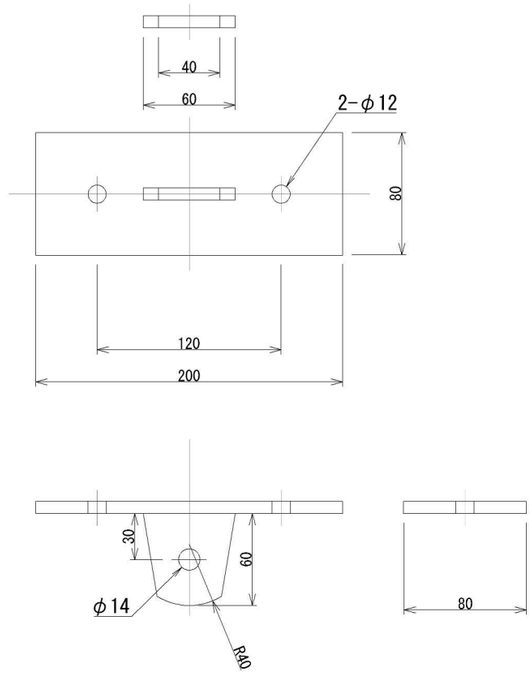

ステンレスワイヤー詳細図 S=1:4

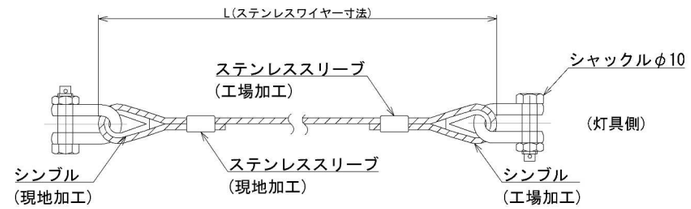

注）ステンレスワイヤーを設置する際、荷重を与えないよう緩みを持たせることとする。

：本工事

図面の種類	成田ボックス 機器設置図(3)		
縮　尺	1:4,40	図面番号	非-11
設計会社名			
工事会社名			
事務所名	東日本高速道路株式会社 関東支社		

成田ボックス 機器設置図(参考図) S=1:4,6,40

非常電話ボックス・標示灯
現場打ボックス

本資料には東日本高速道路株式会社の機密事項が含まれている。
東日本高速道路株式会社の承諾なく本資料の一部または全部を
複写及び第三者への開示を行ってはならない。

位置図

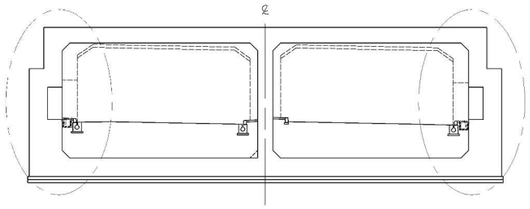

吊金具詳細図 S=1:4

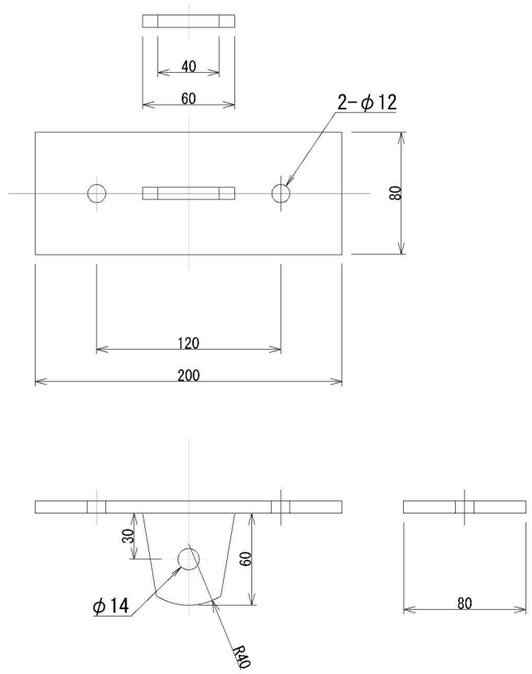

ステンレスワイヤー詳細図 S=1:4

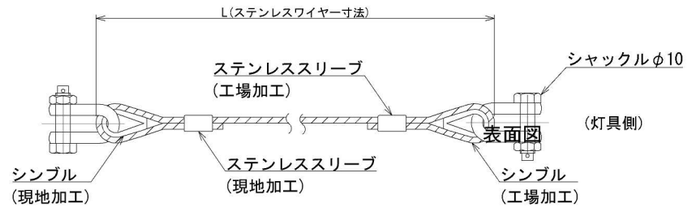

注）ステンレスワイヤーを設置する際、荷重を与えないよう緩みを持たせることとする。

(下り)

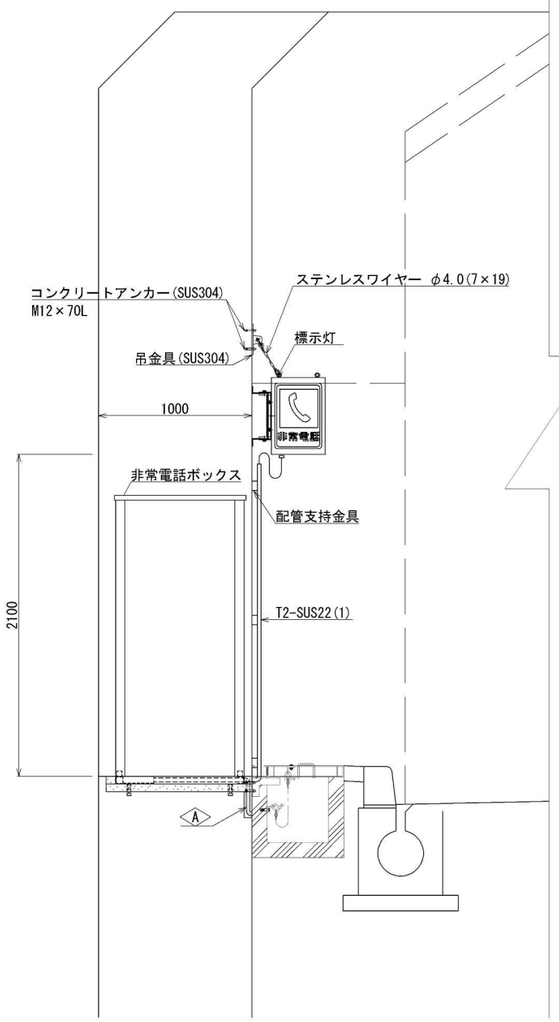

(上り)

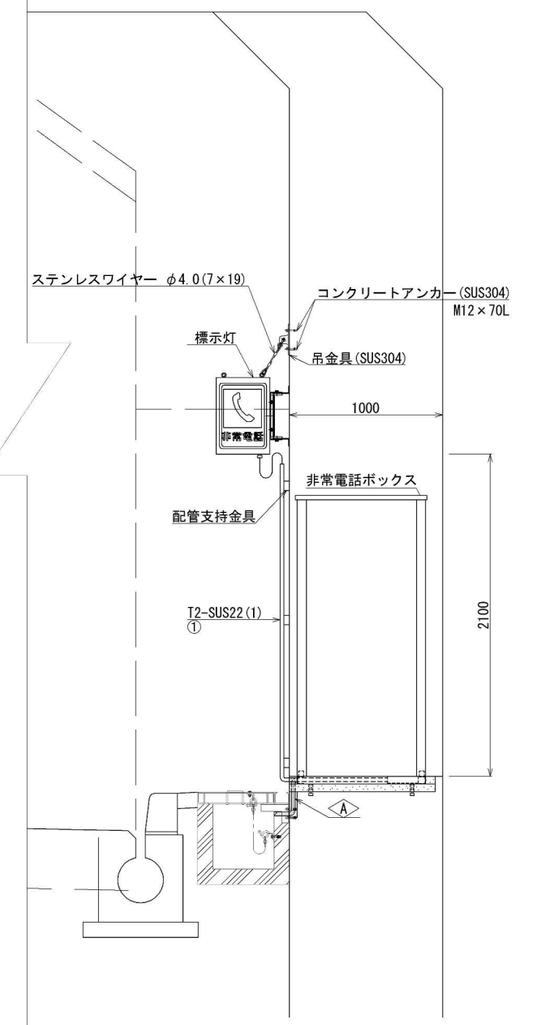

T2-SUS22(1)詳細図 S=1:6

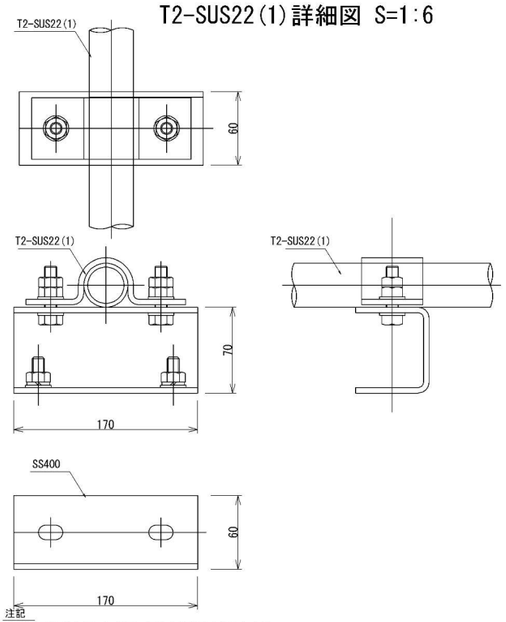

注記
1. 立上げより1m隔った位置の配管支持は固定支持とする。
2. 上で定めた固定支持間で2m以内の等間隔で一般支持を行うこと。
3. 鋼材は全て溶融亜鉛めっき仕上げとし、
JIS H8641 「4. 種類及び記号」によるものとする。

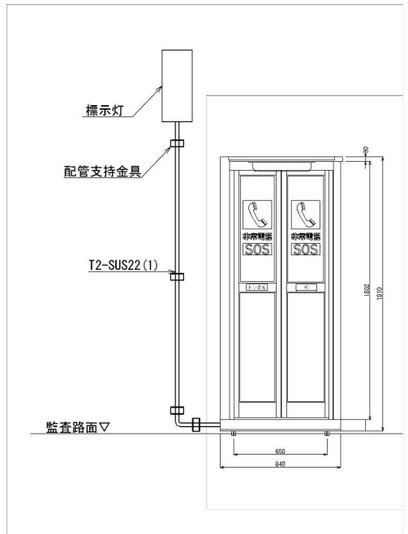

①T2-SUS22(1)

標示灯電源	VVR3.5sq-2C	T-SUS22

Ⓐ

標示灯電源	VVR3.5sq-2C	VE36
赤色表示灯電源	VVR3.5sq-2C	
接地線	IV3.5sq	
非常電話回線	CCP-AP 0.65-20P	VE36
消火器箱枝線	CCP-AP 0.65-10P	
消火器箱枝線	CCP-AP 0.65-10P	

□ ：本工事

図面の種類	成田ボックス 機器設置図(参考図)		
縮　尺	1:4,6,40	図面番号	通-17
設計会社名			
工事会社名			
事務所名	東日本高速道路株式会社 関東支社		

工事発注用図面作成

（図面修正Ｂ１）

舗装端部詳細図（1）　S=1:40

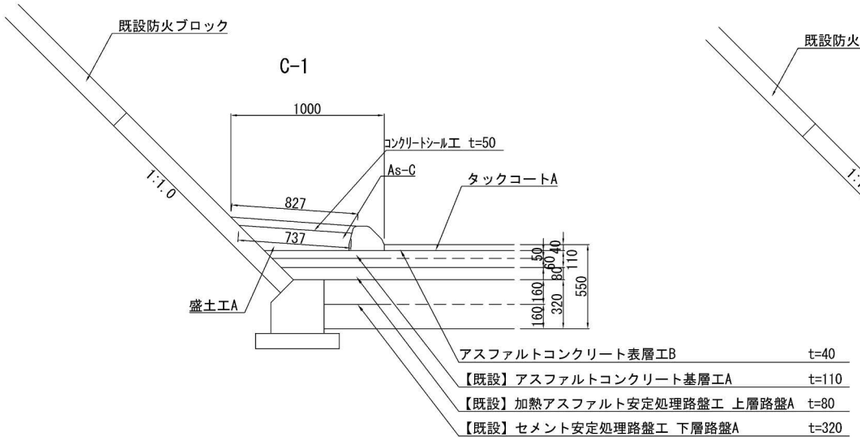

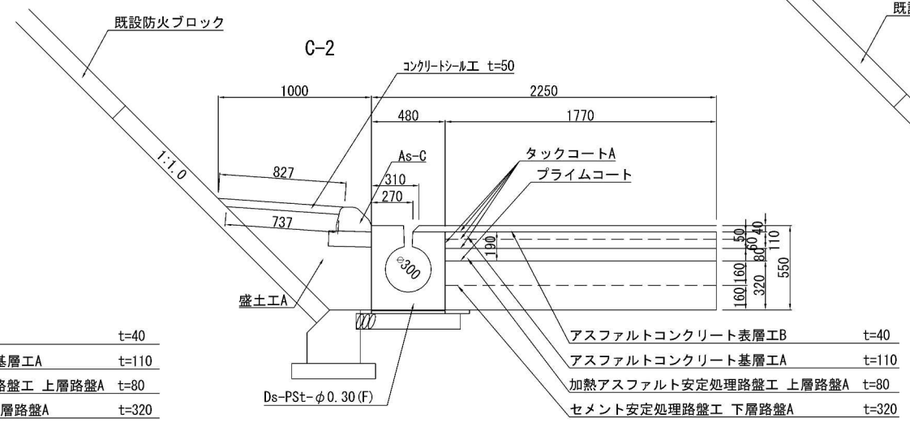

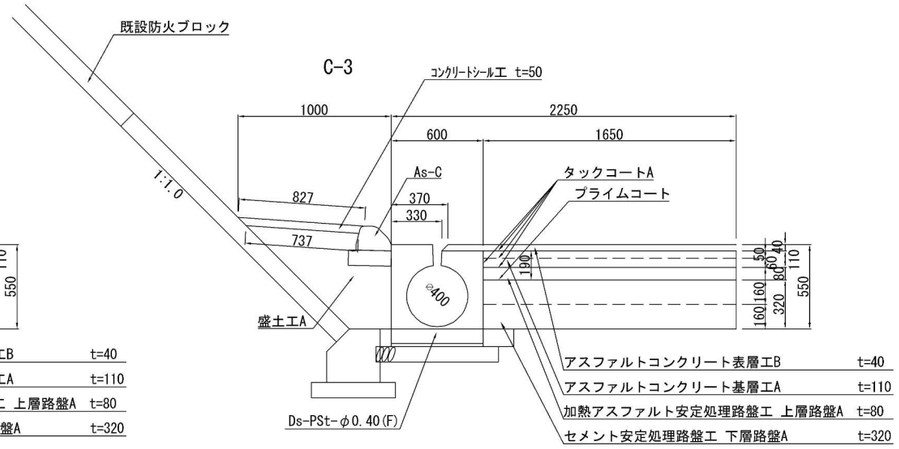

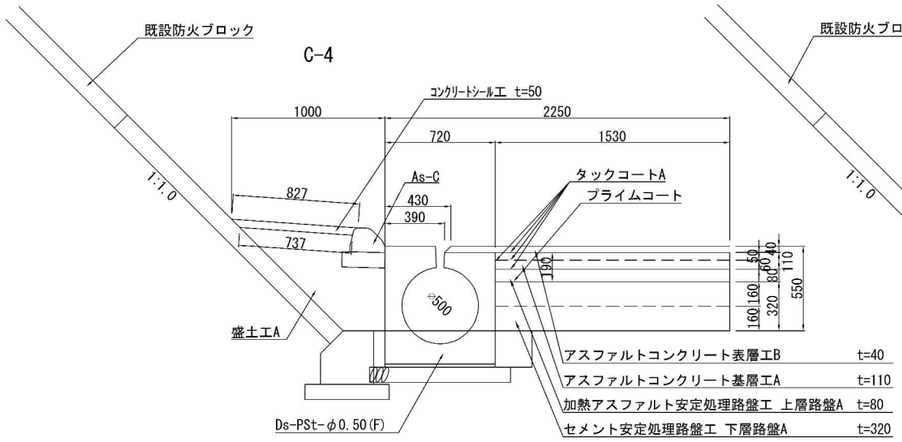

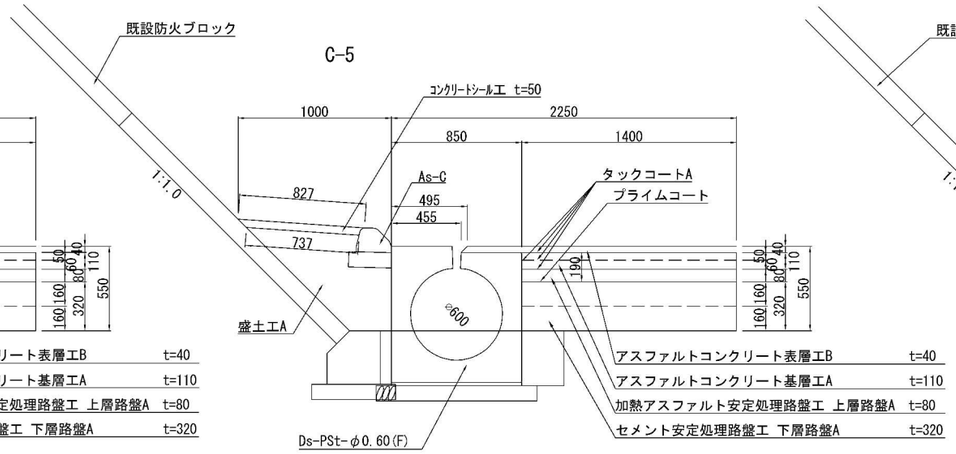

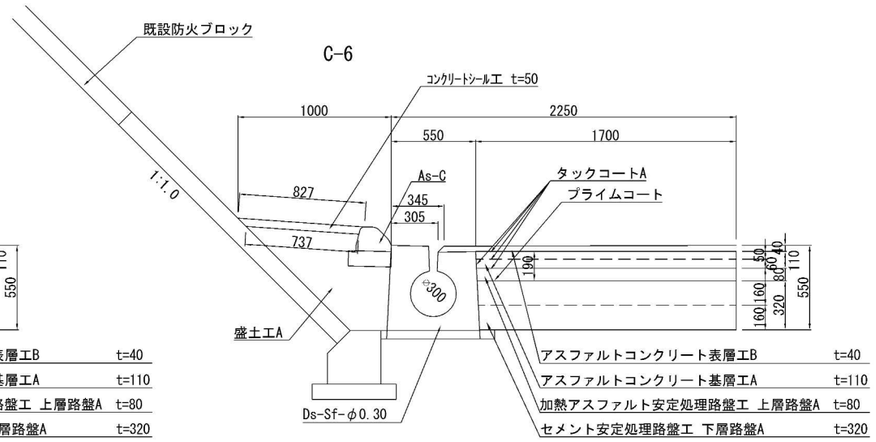

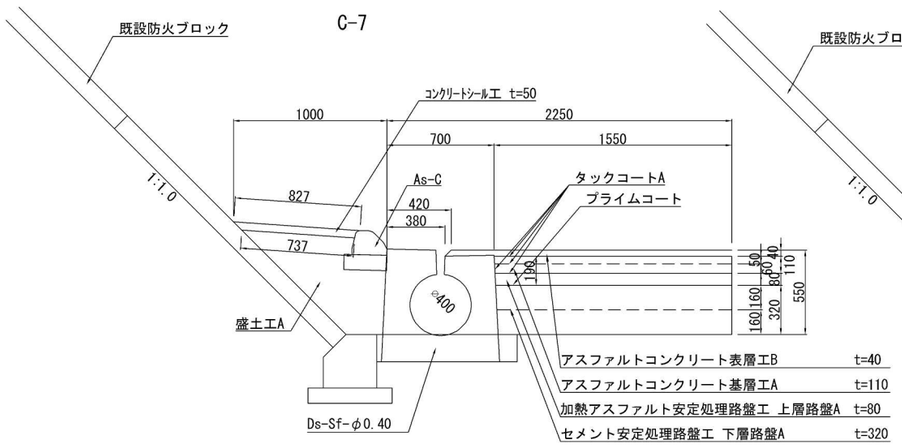

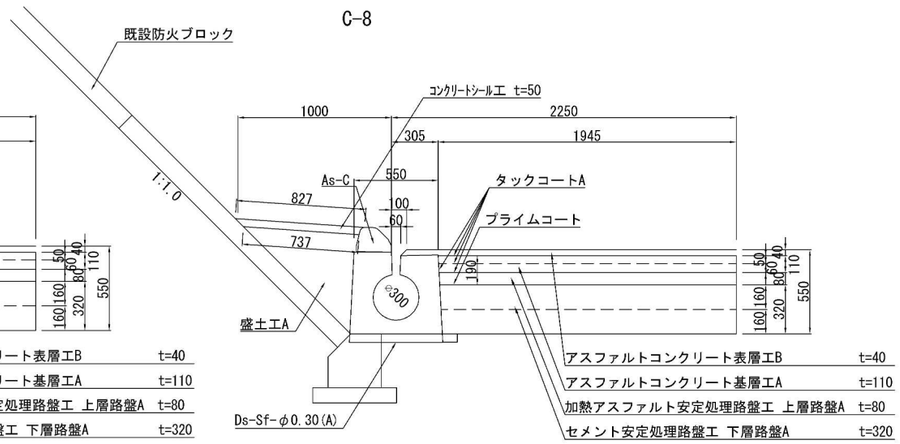

図面の種類	舗装端部詳細図（1）		
縮　尺	S=1:40	図面番号	15/ 55
設計会社名			
施工会社名			
事務所名	東日本高速道路株式会社 関東支社 千葉管理事務所		

舗装端部詳細図（2）　S=1:40

E-1

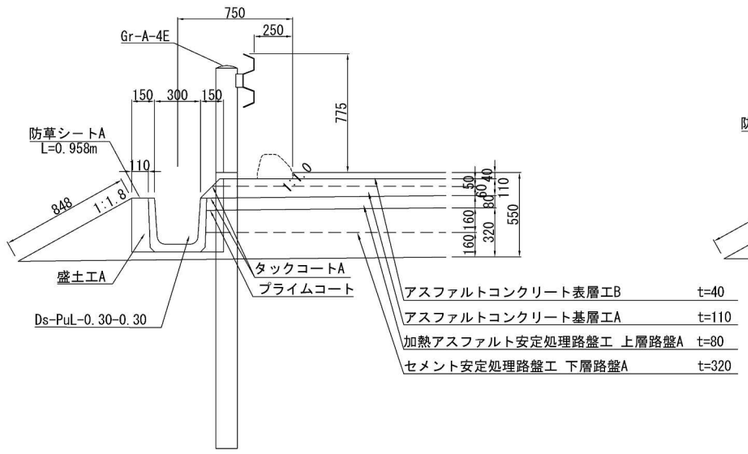

E-2

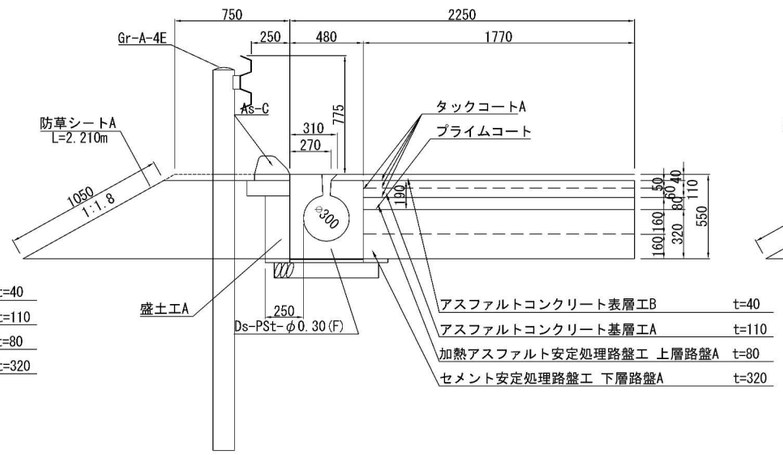

E-3

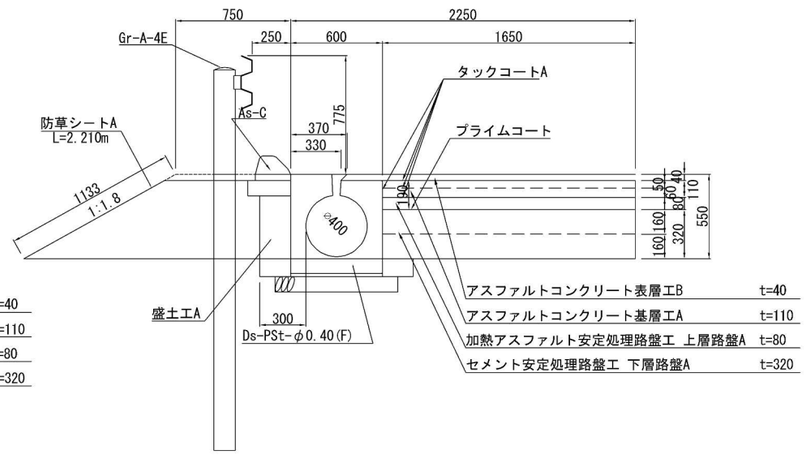

E-4

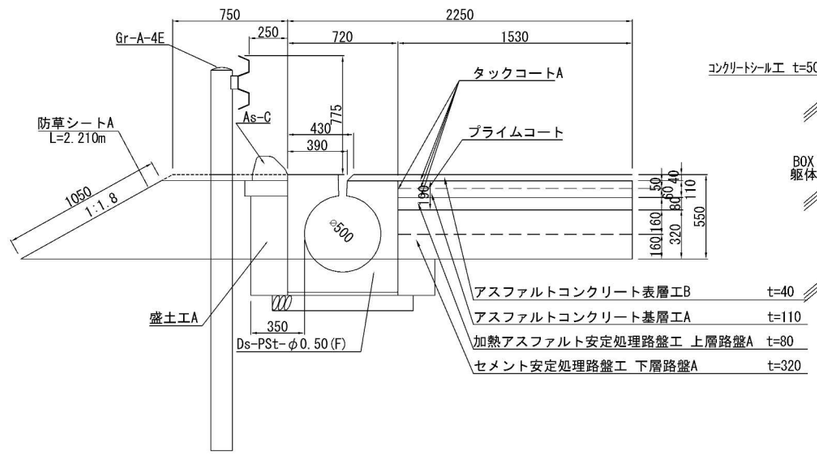

B-8

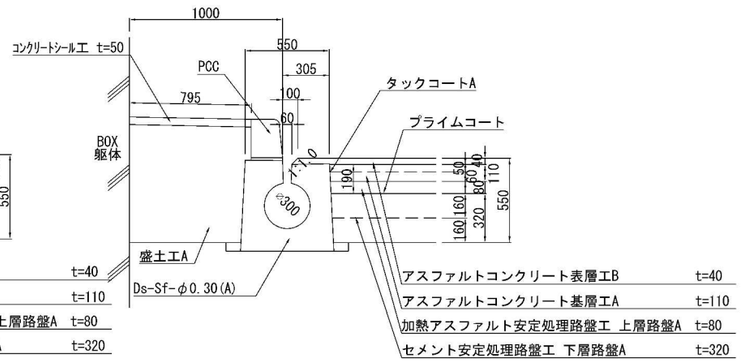

Y-1

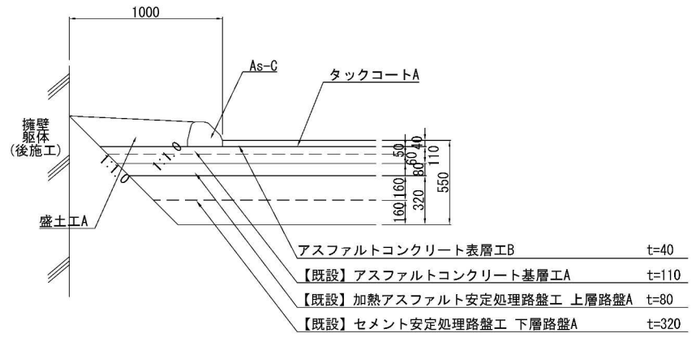

Y-2

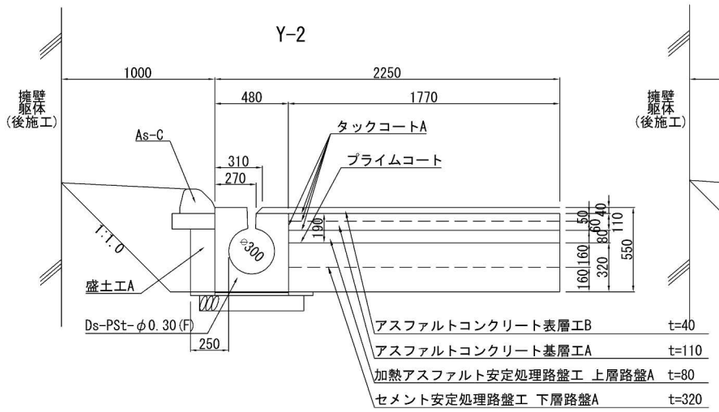

Y-3

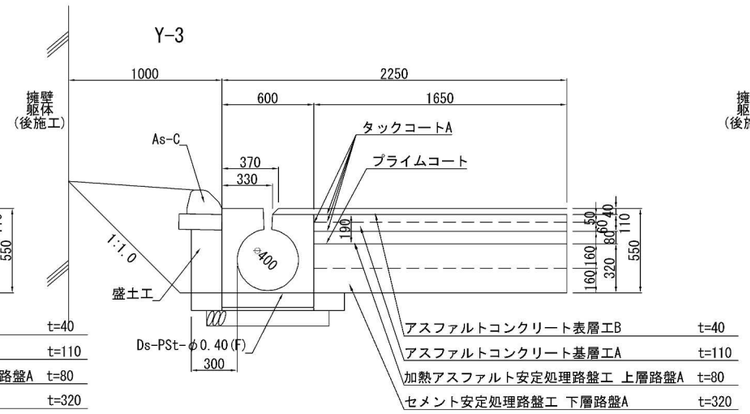

Y-8

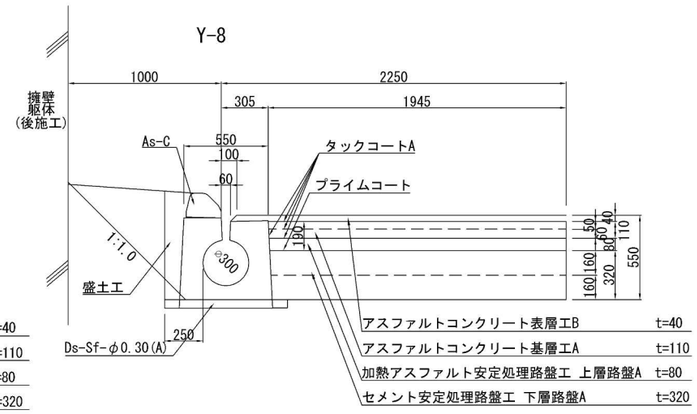

図面の種類	舗装端部詳細図（2）		
縮　尺	S=1:40	図面番号	16/ 55
設計会社名			
施工会社名			
事務所名	東日本高速道路株式会社 関東支社 千 葉 管 理 事 務 所		

舗装端部詳細図（4）

S=1:40

M-1

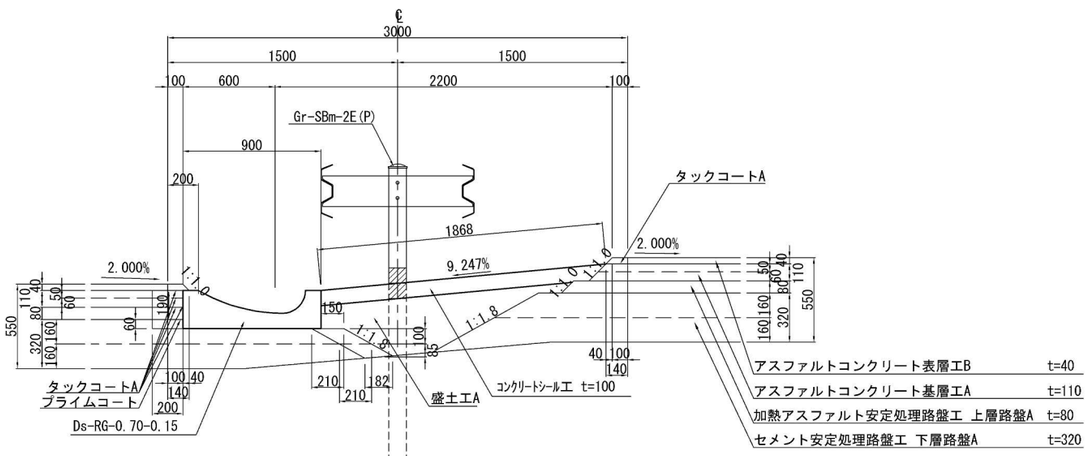

M-2

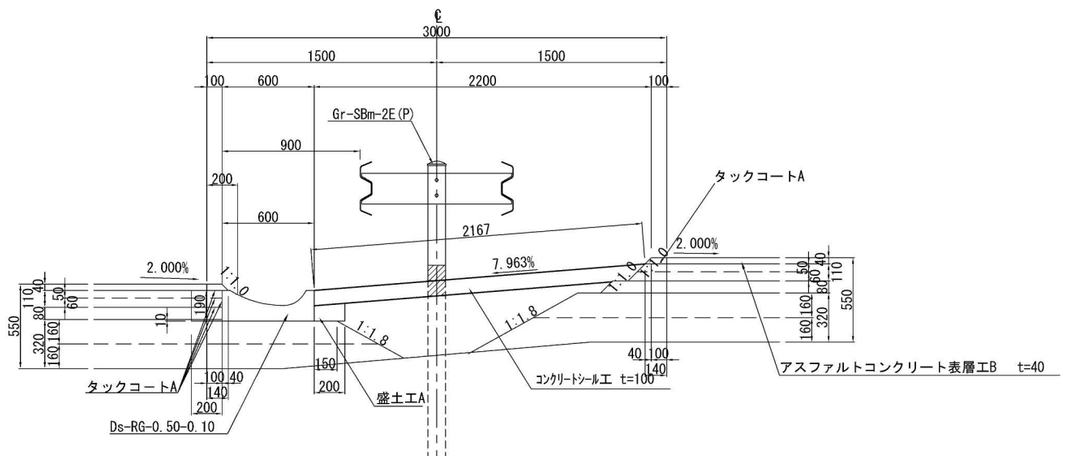

M-3

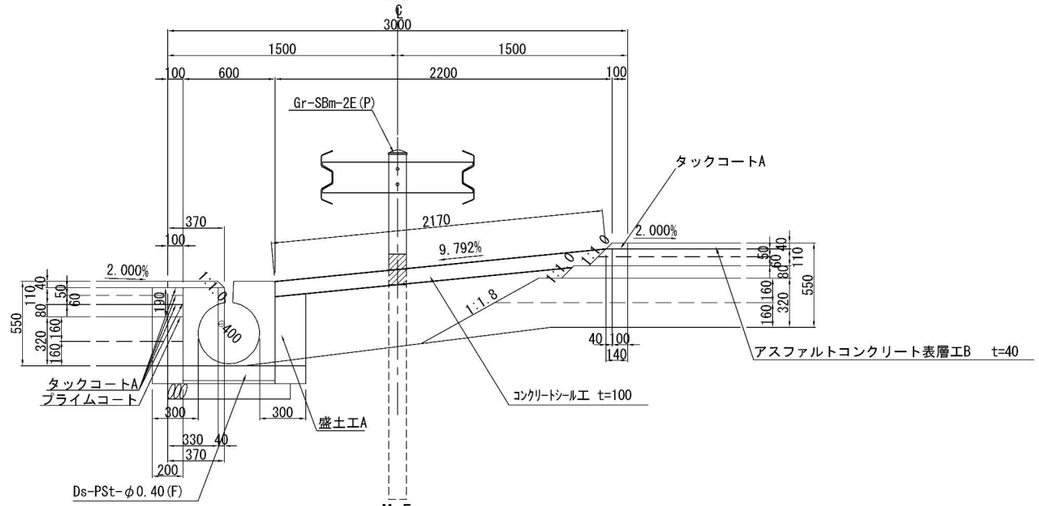

M-4

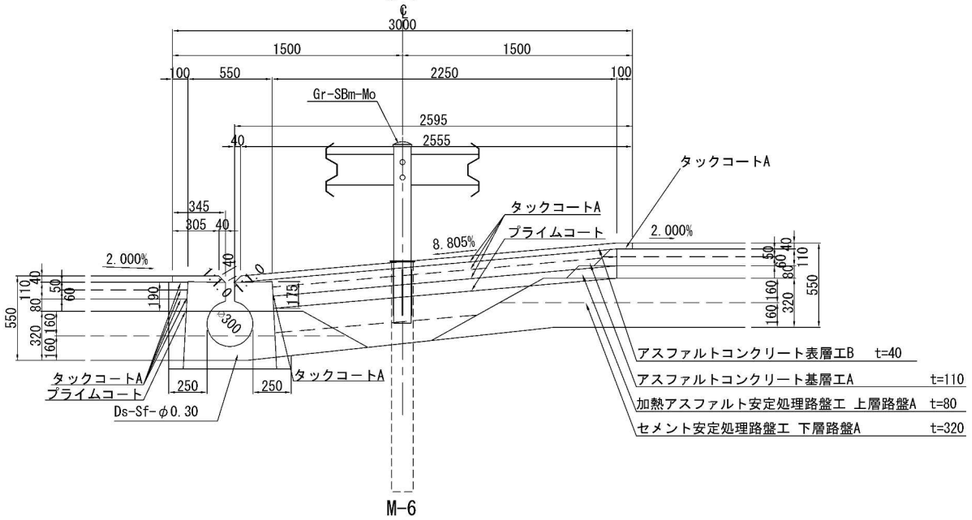

M-5

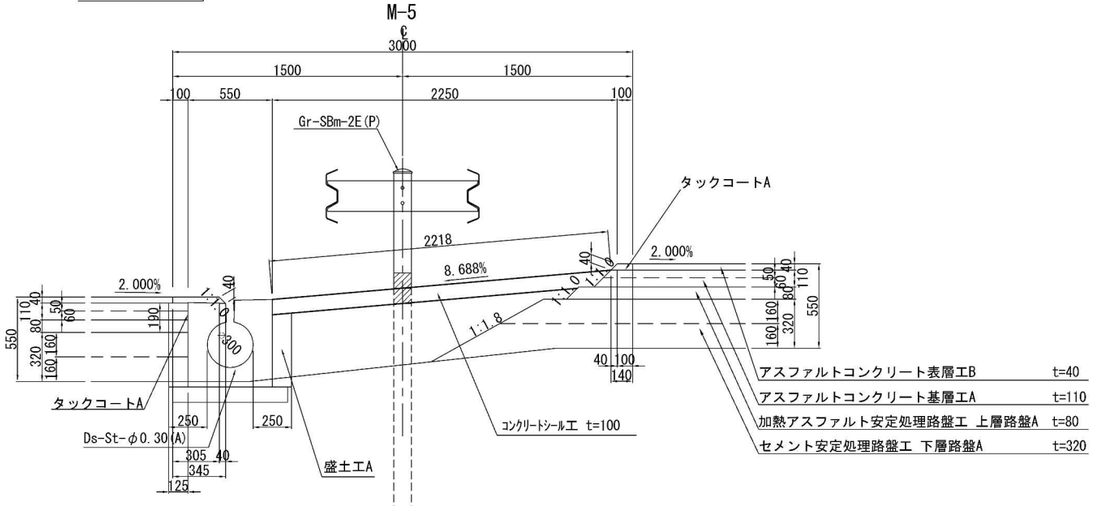

M-6

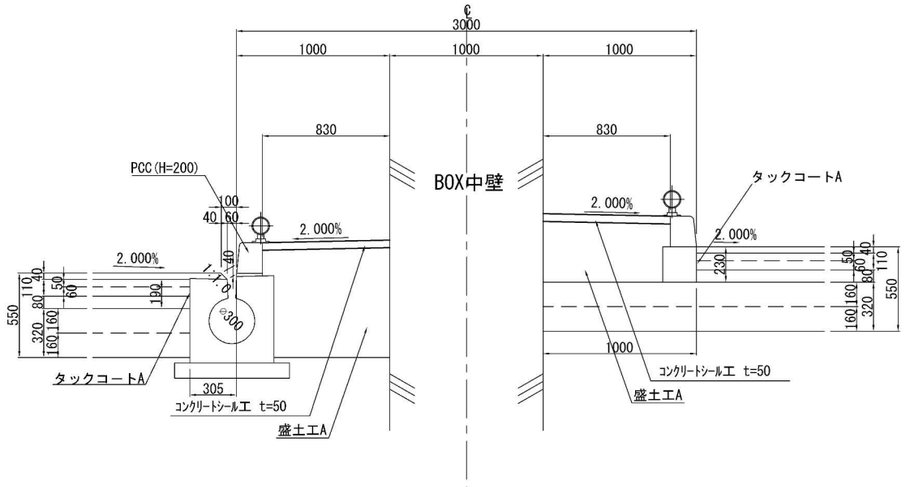

図面の種類	舗装端部詳細図（4）		
縮　尺	S=1:40	図面番号	18/ 55
設計会社名			
施工会社名			
事務所名	東日本高速道路株式会社 関東支社 千 葉 管 理 事 務 所		

舗装端部詳細図（5）

S=1:40

C-1-S-As

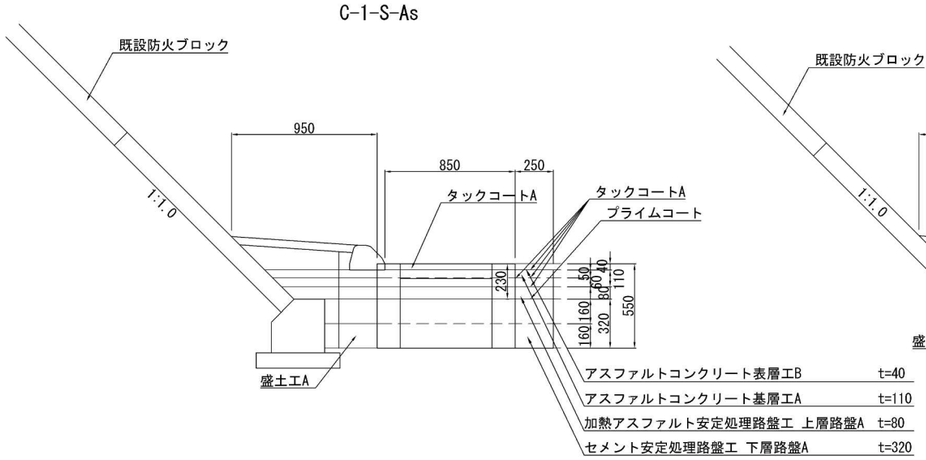

C-2-S-St

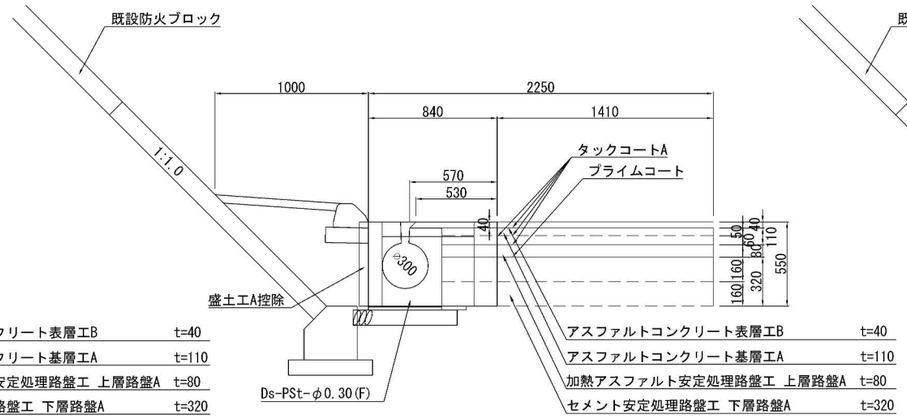

C-2-St(Sw)

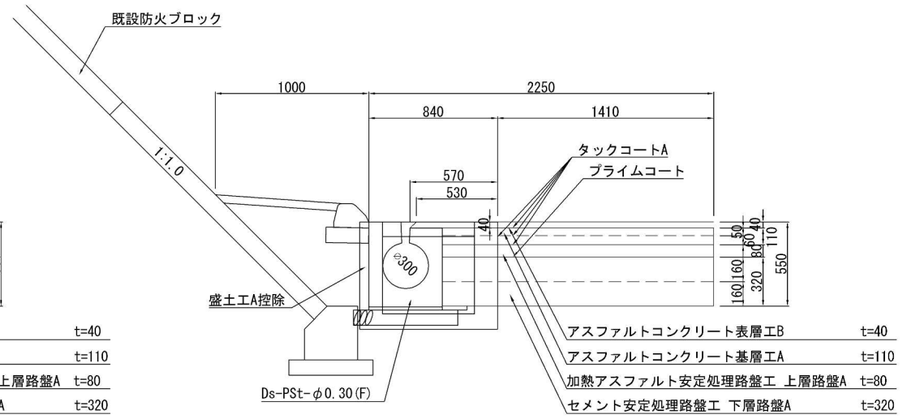

C-3-S-St

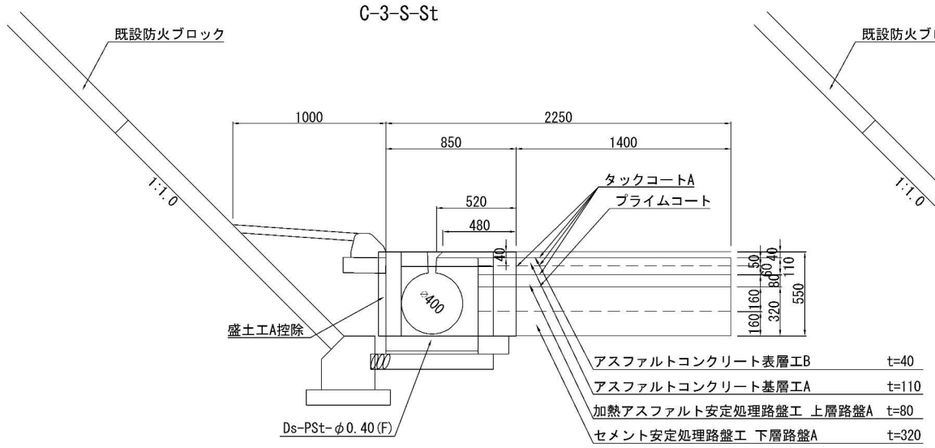

C-3-St(Sw)

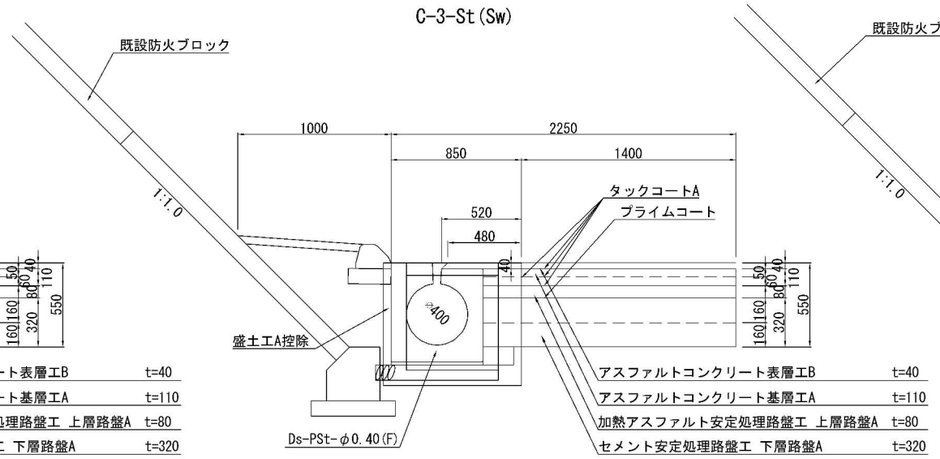

C-4-S-St

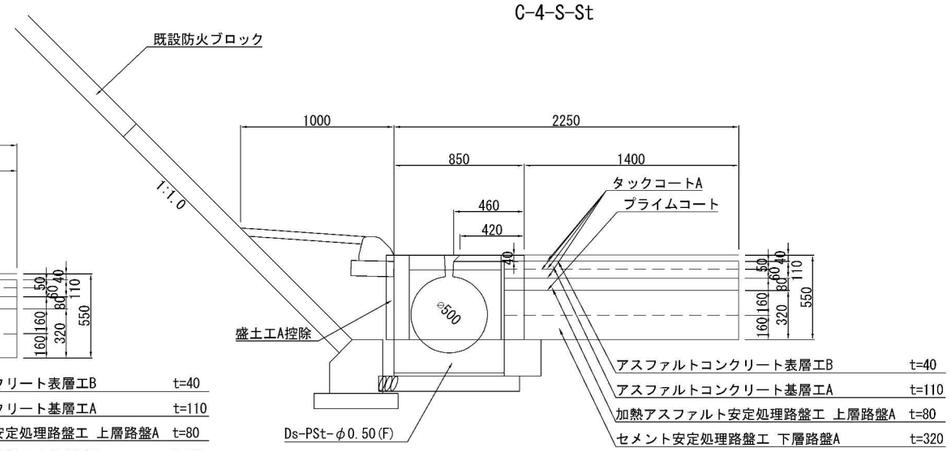

C-4-St(Sw)

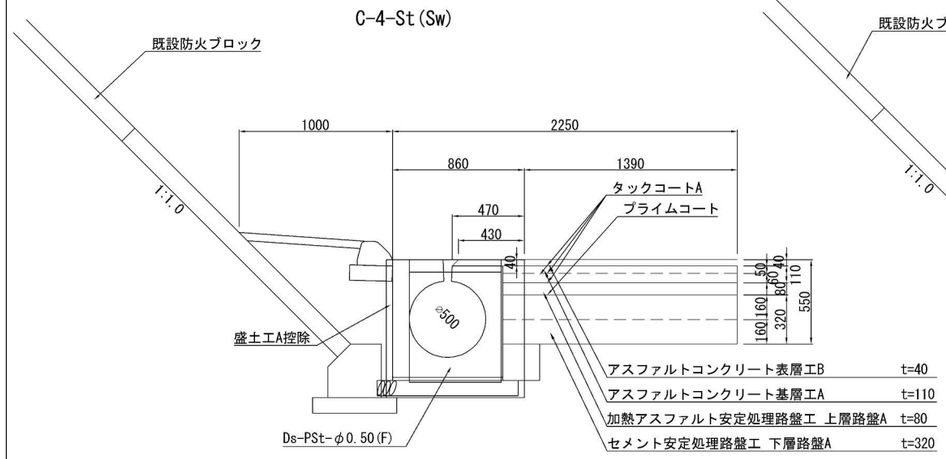

C-5-S-St

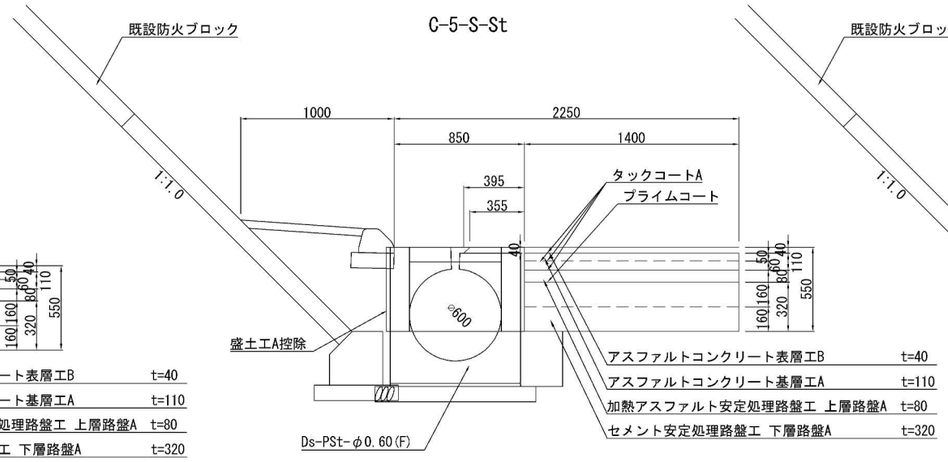

C-5-St(Sw)

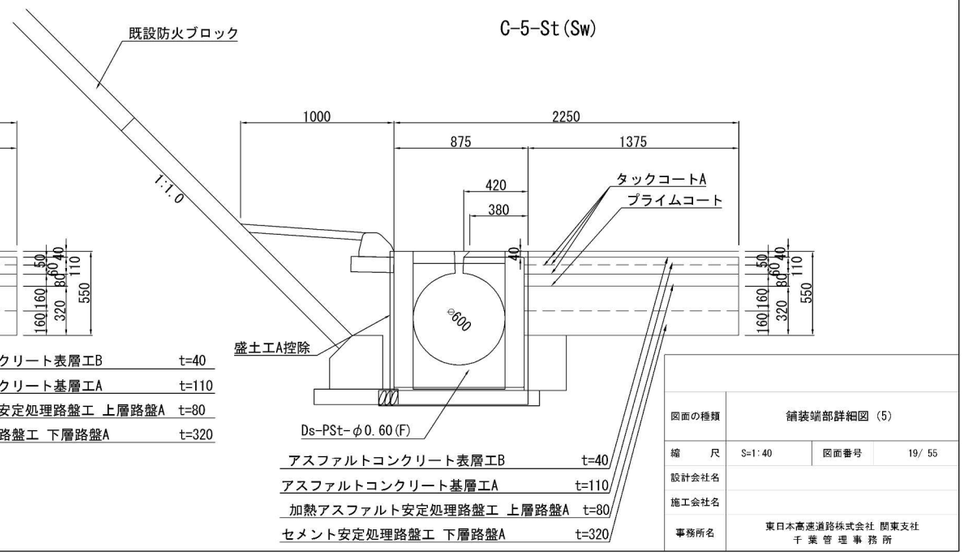

図面の種類	舗装端部詳細図（5）		
縮　尺	S=1:40	図面番号	19/ 55
設計会社名			
施工会社名			
事務所名	東日本高速道路株式会社 関東支社 千 葉 管 理 事 務 所		

舗装端部詳細図 （6）

S=1:40

C-6-S-St

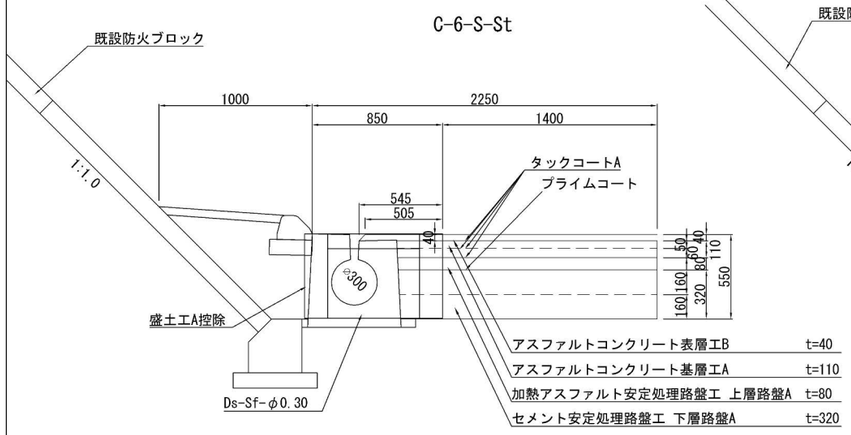

C-7-S-St

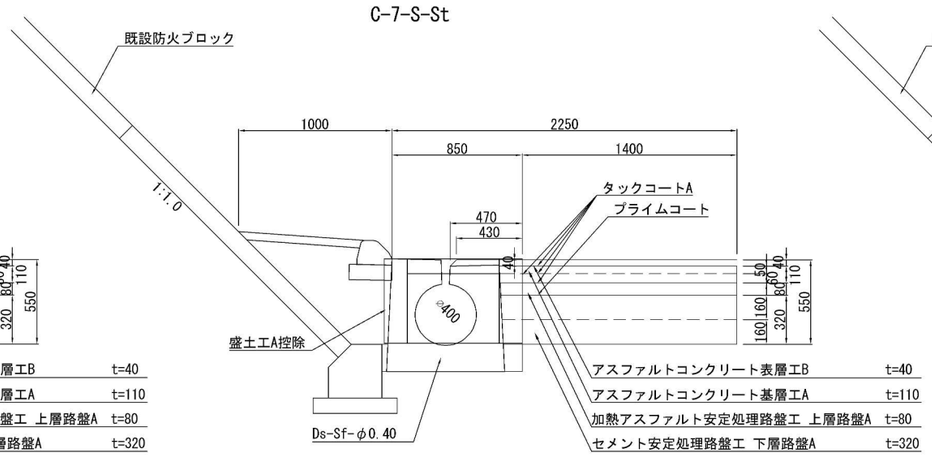

C-7-St(Sw)

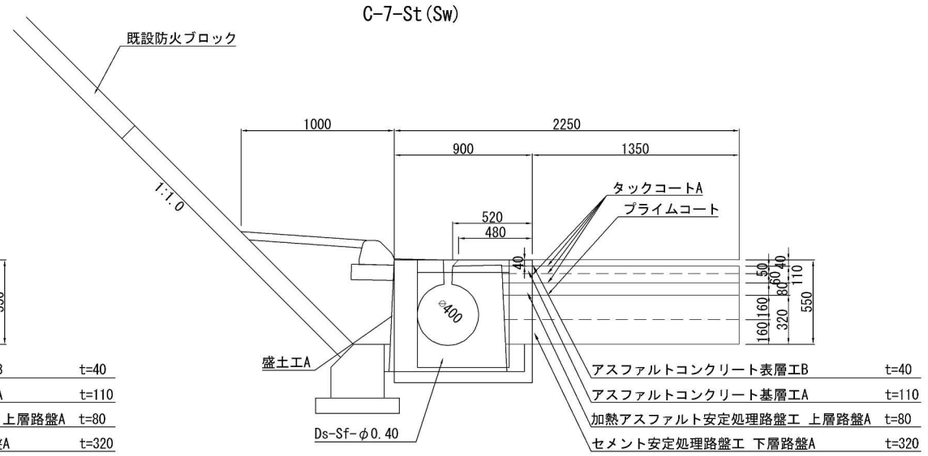

C-8-S-St

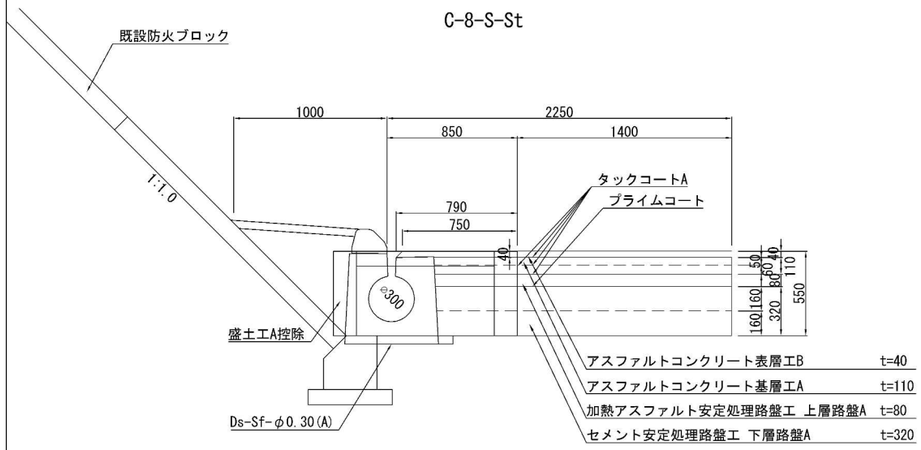

E-1-Di-L-2.00

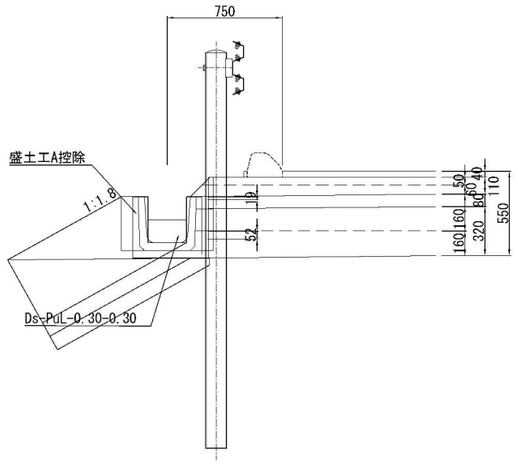

E-2-St(Sw)

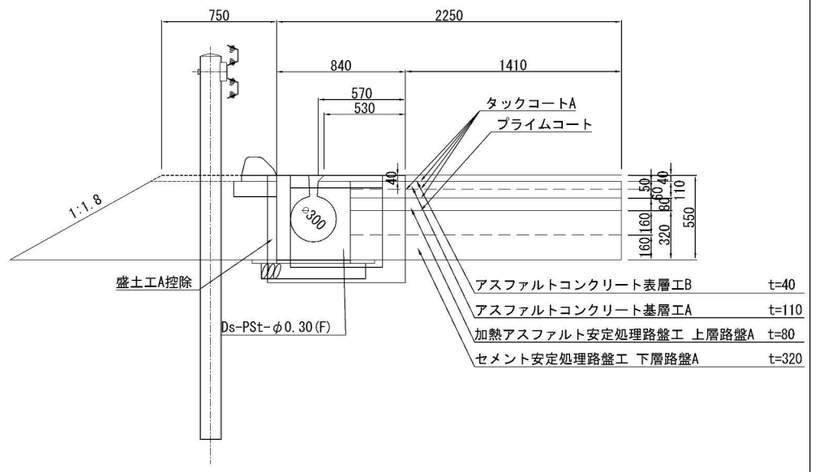

E-3-St(Sw)

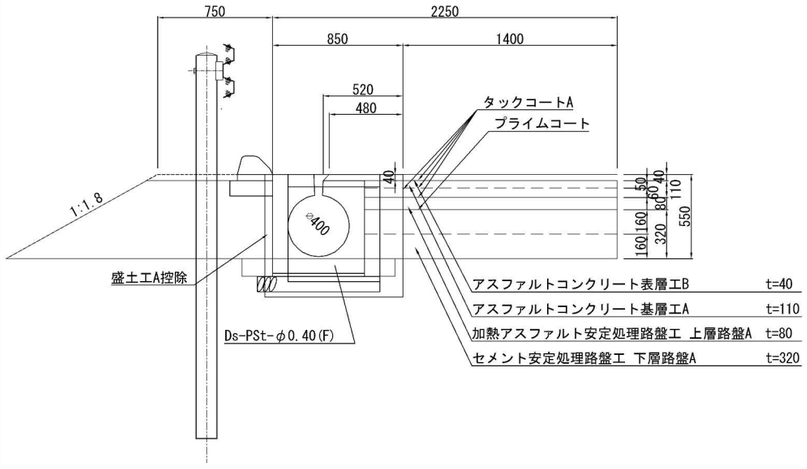

E-4-St(Sw)

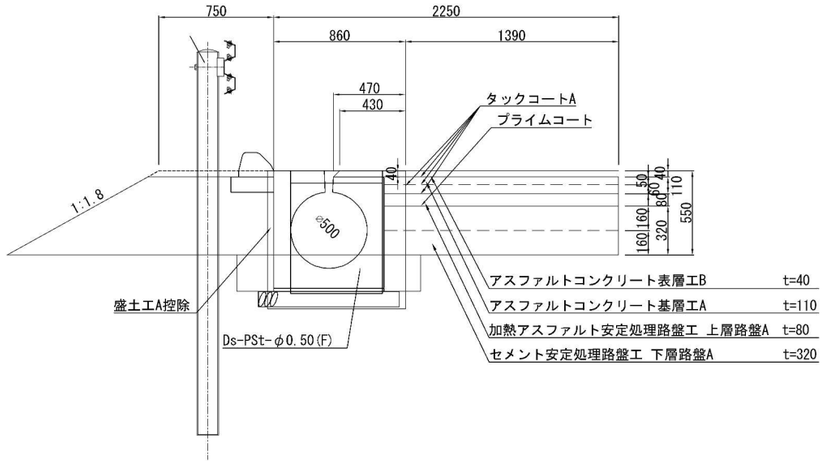

図面の種類	舗装端部詳細図 （6）		
縮　尺	S=1:40	図面番号	20/ 55
設計会社名			
施工会社名			
事務所名	東日本高速道路株式会社 関東支社 千 葉 管 理 事 務 所		

舗装端部詳細図 （7）

S=1:40

B-8-S-St

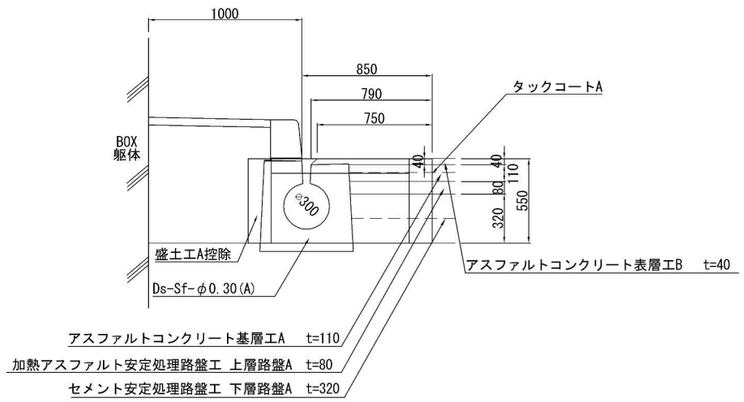

B-8-St(Sw)

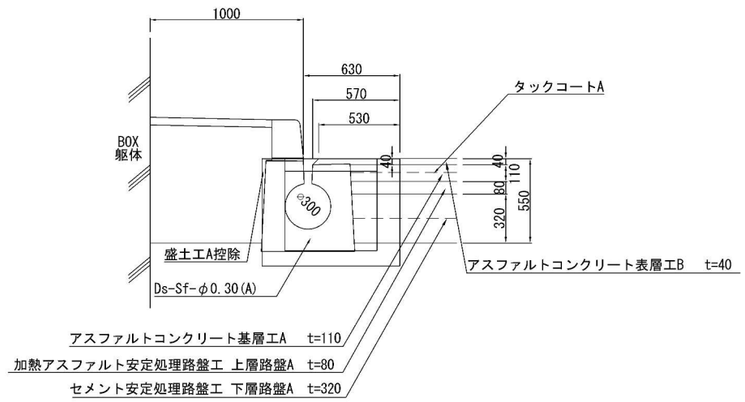

Y-1-S-As

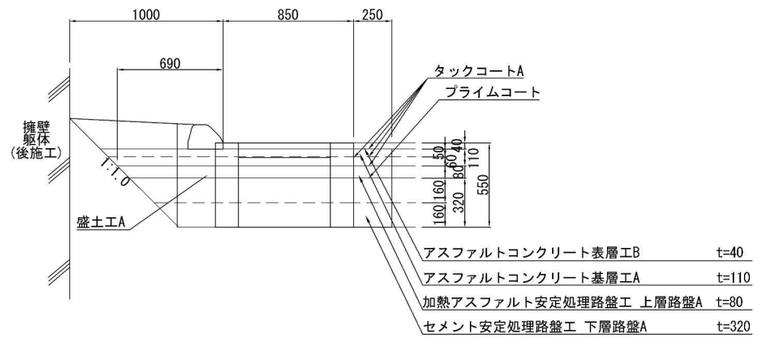

Y-2-St(Sw)

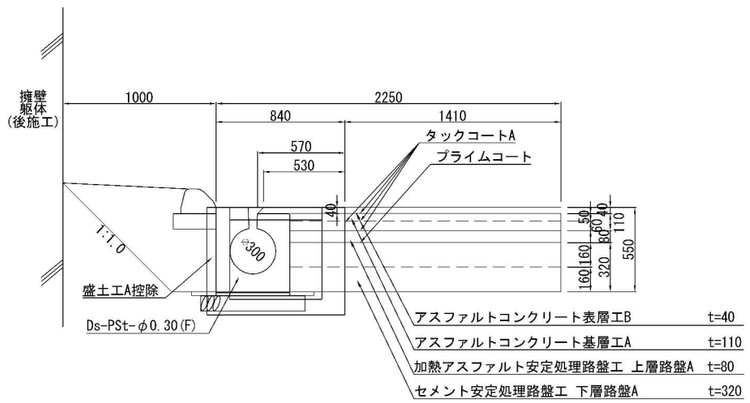

Y-3-St(Sw)

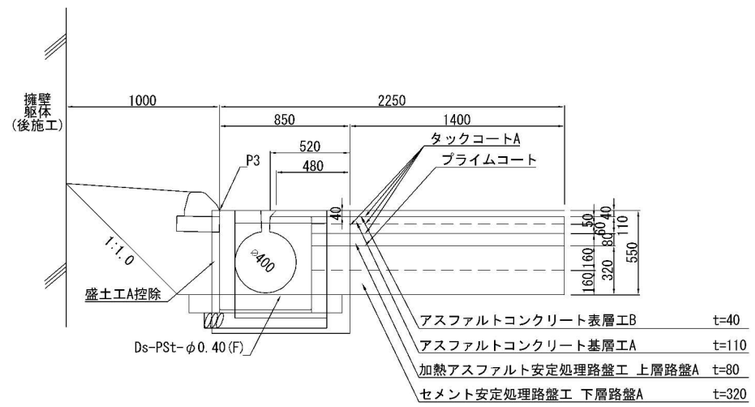

Y-8-S-St

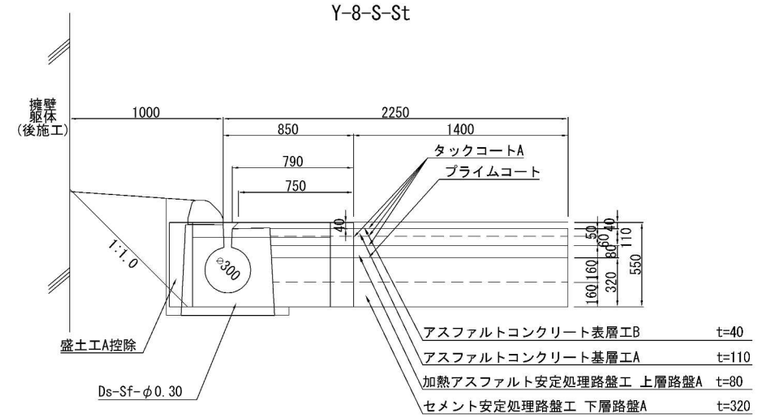

H-4-St(Sw)

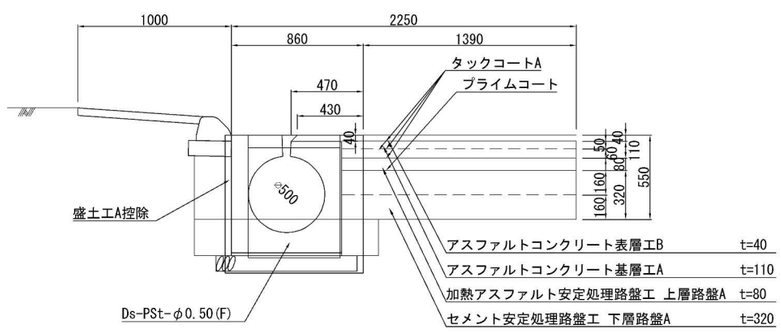

H-7-St(Sw)

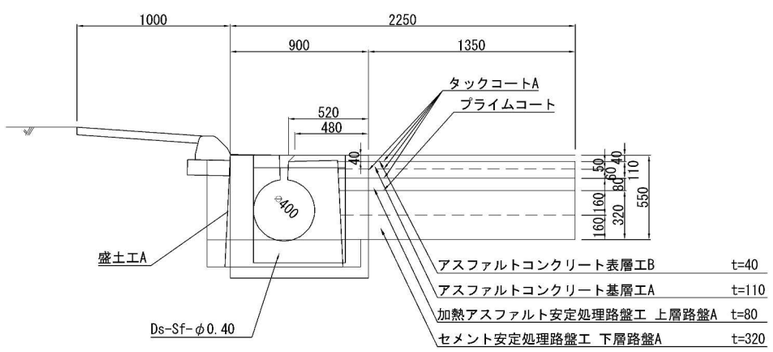

図面の種類	舗装端部詳細図 （7）		
縮　尺	S=1:40	図面番号	21/ 55
設計会社名			
施工会社名			
事務所名	東日本高速道路株式会社 関東支社 千 葉 管 理 事 務 所		

舗装端部詳細図 (8)

S=1:40

M-1-RG

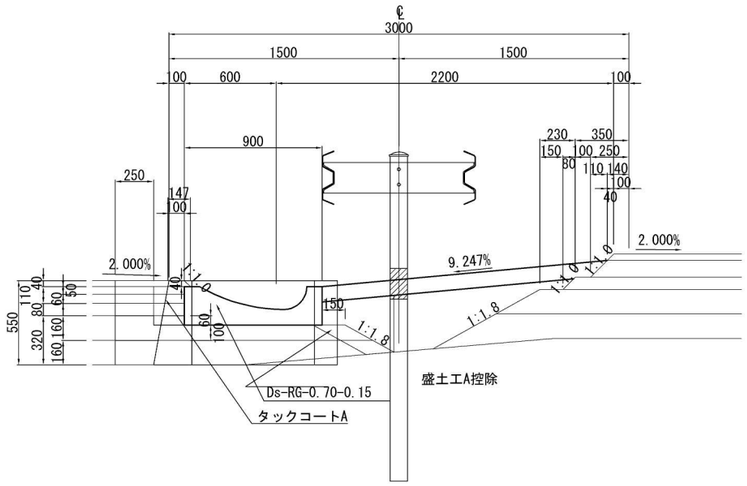

M-1-St

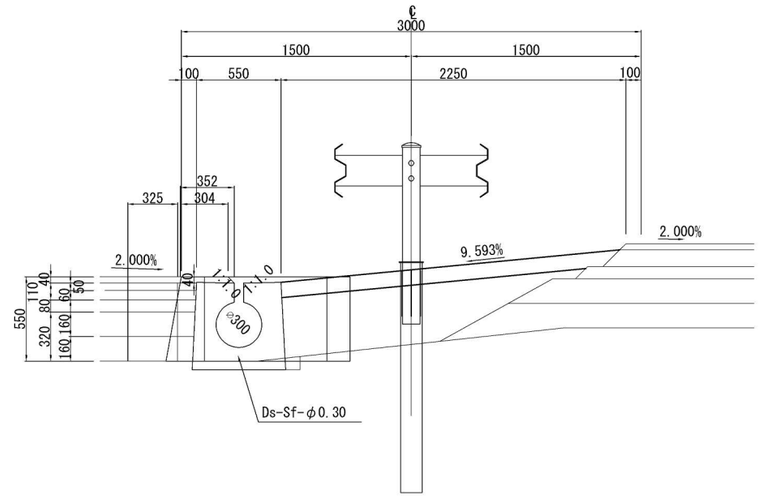

M-2-RG

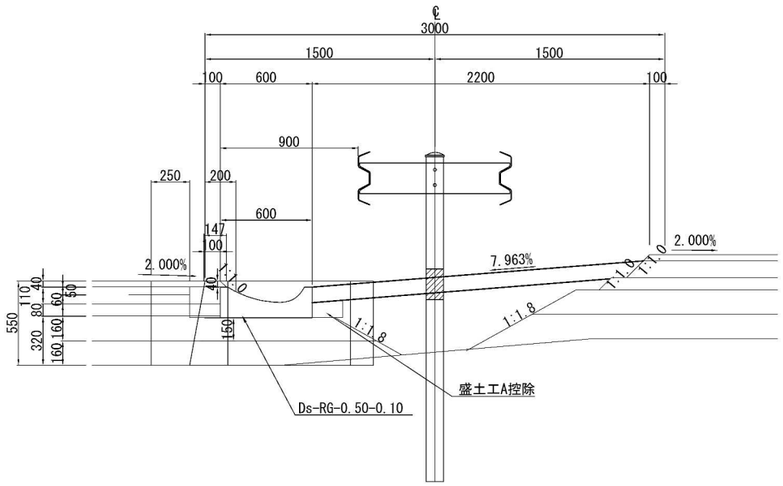

M-3-St

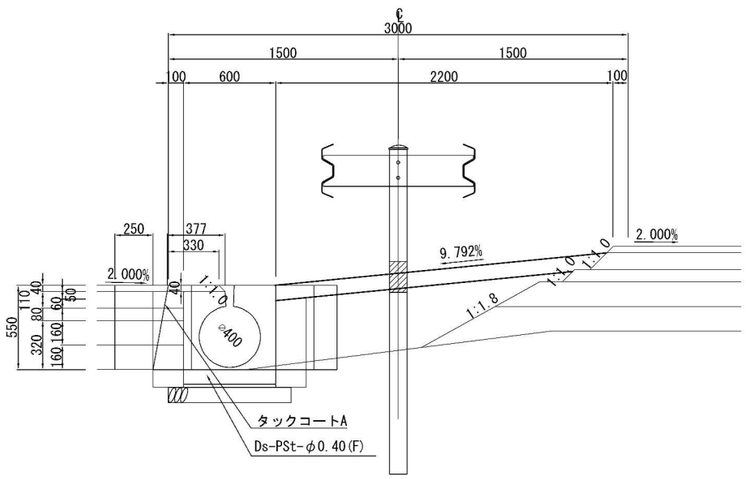

M-3-St(Sw)

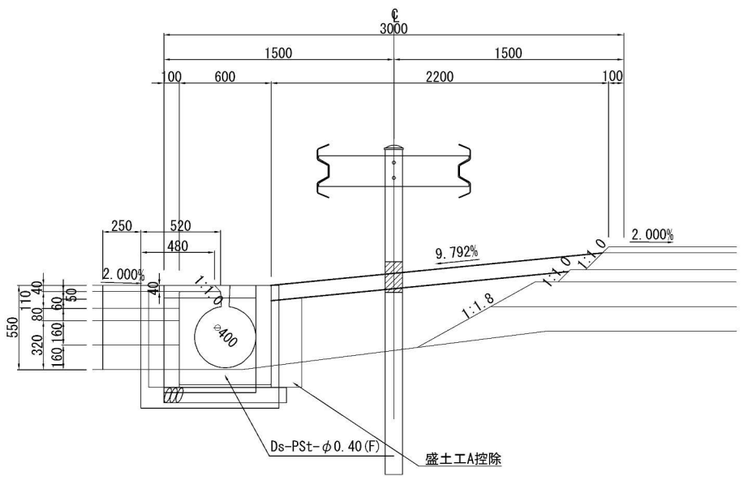

図面の種類	舗装端部詳細図 (8)		
縮　尺	S=1:40	図面番号	22/ 55
設計会社名			
施工会社名			
事務所名	東日本高速道路株式会社 関東支社 千 葉 管 理 事 務 所		

舗装端部詳細図 （9）

S=1:40

M-5-St

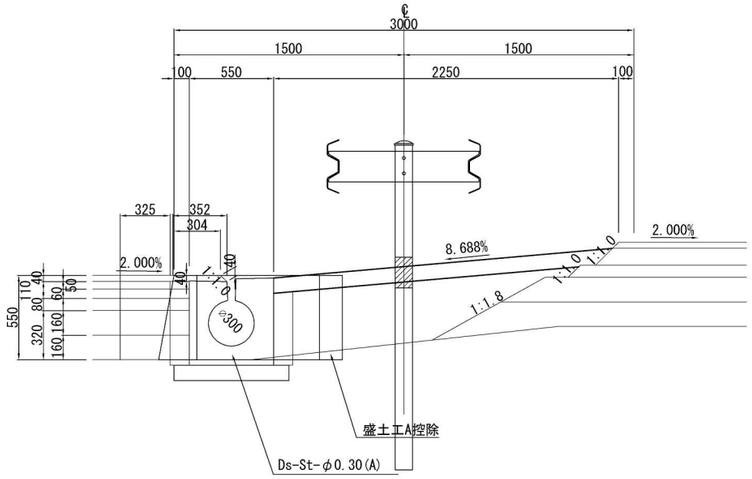

M-6-St(Sw)

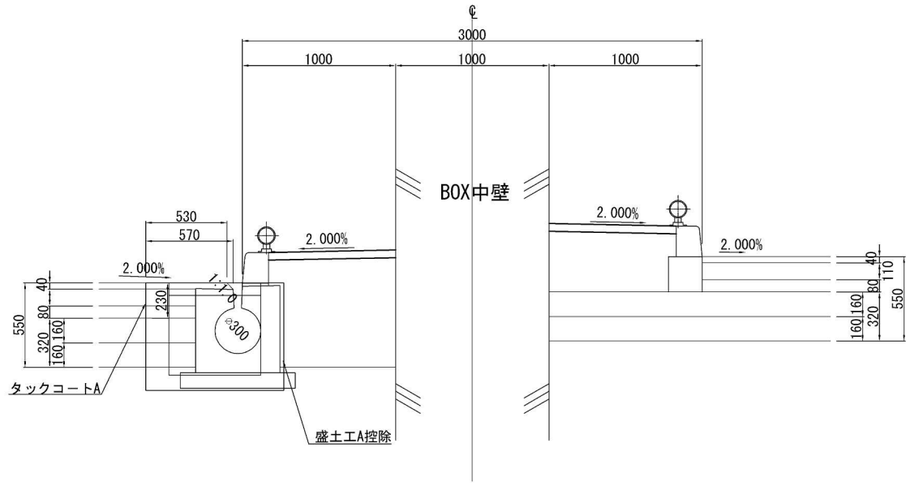

図面の種類	舗装端部詳細図 （9）		
縮　　尺	S=1:40	図面番号	23/ 55
設計会社名			
施工会社名			
事務所名	東日本高速道路株式会社 関東支社 千 葉 管 理 事 務 所		

舗装撤去横断図(1)　S=1:500

STA. 32+00.0000
GH=33.55
PH=33.574

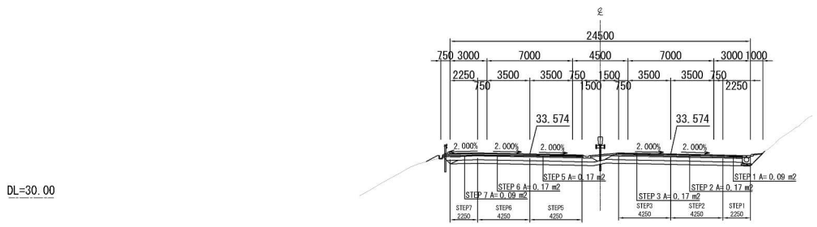

STA. 32+40.0000
GH=33.48
PH=33.557

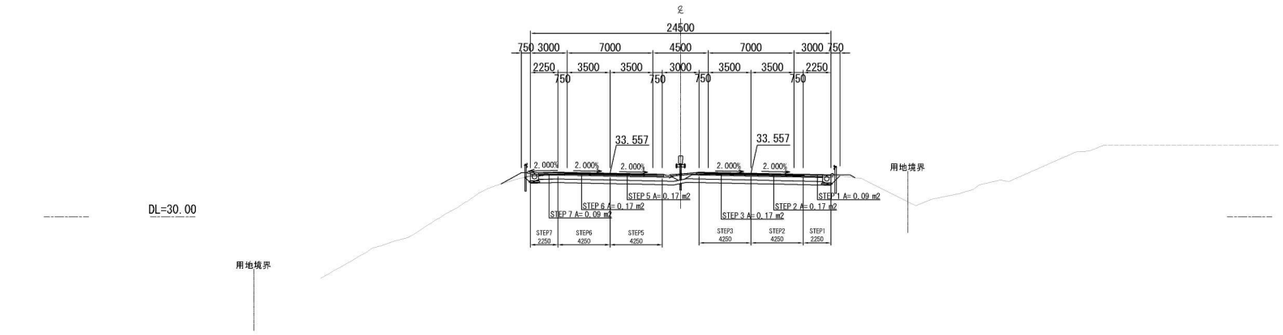

STA. 31+80.0000
GH=33.56
PH=33.578

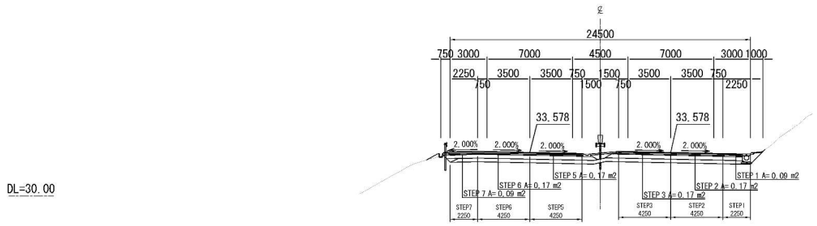

STA. 32+20.0000
GH=33.54
PH=33.567

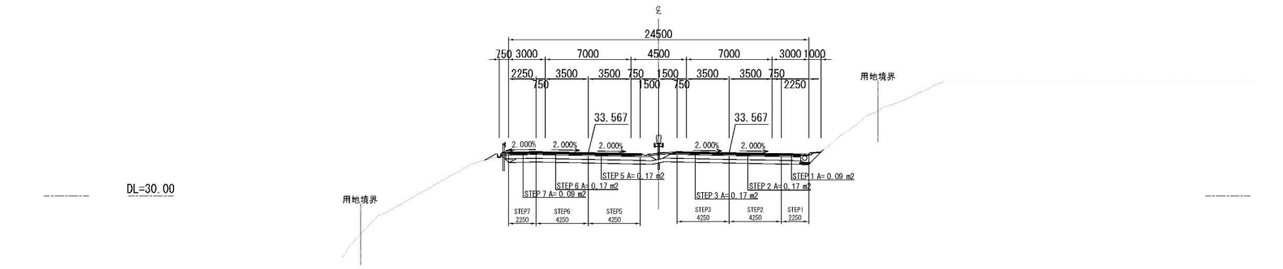

STA. 31+60.0000
GH=33.57
PH=33.579

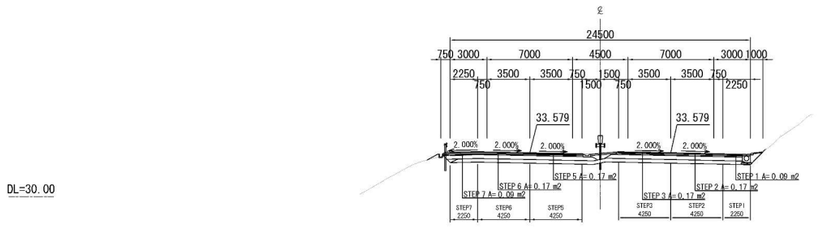

図面の種類	舗装撤去横断図(1)		
縮　尺	S=1:500	図面番号	40/ 55
設計会社名			
施工会社名			
事務所名	東日本高速道路株式会社 関東支社 千 葉 管 理 事 務 所		

舗装撤去横断図(2)　S=1:500

STA. 33+00.0000
GH=33.34
PH=33.512

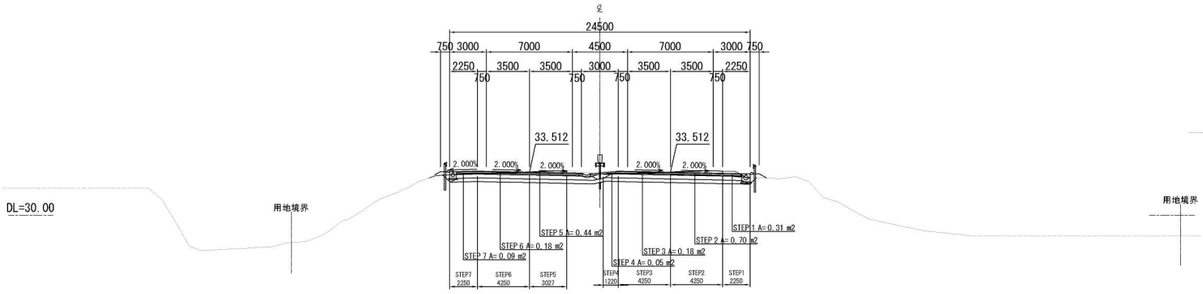

STA. 33+40.0000
GH=33.46
PH=33.468

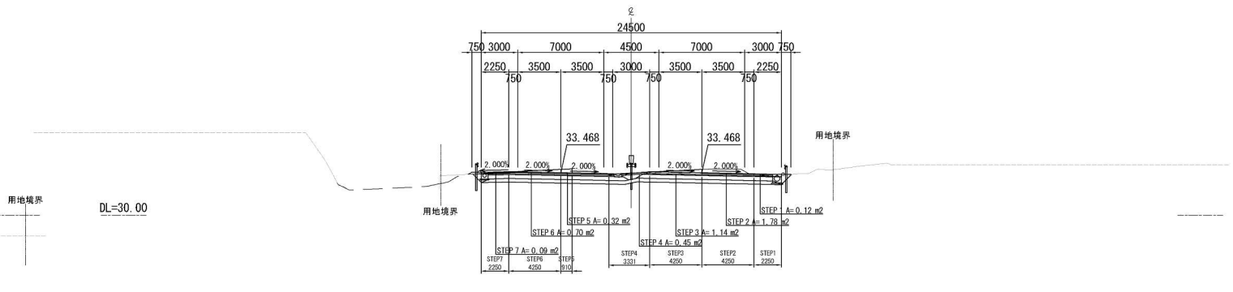

STA. 32+80.0000
GH=33.26
PH=33.530

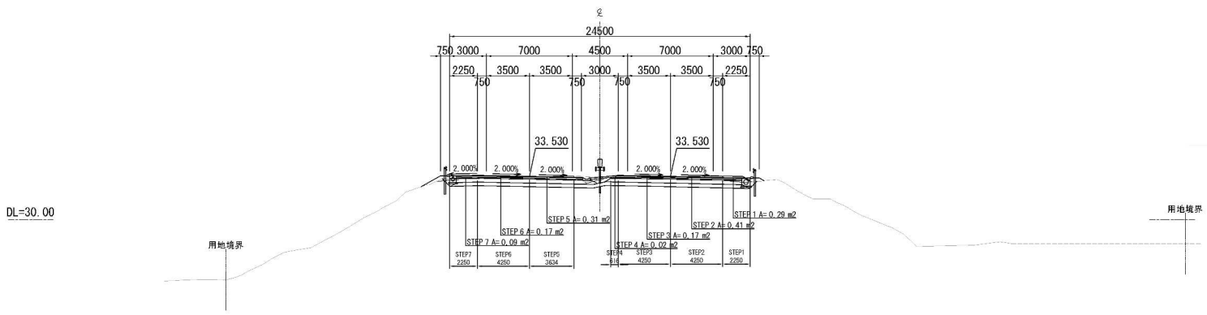

STA. 33+20.0000
GH=33.40
PH=33.491

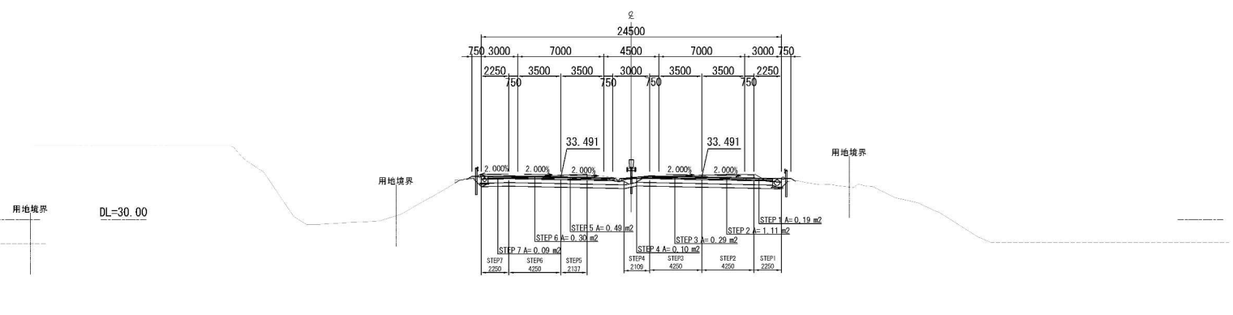

STA. 32+60.0000
GH=33.35
PH=33.545

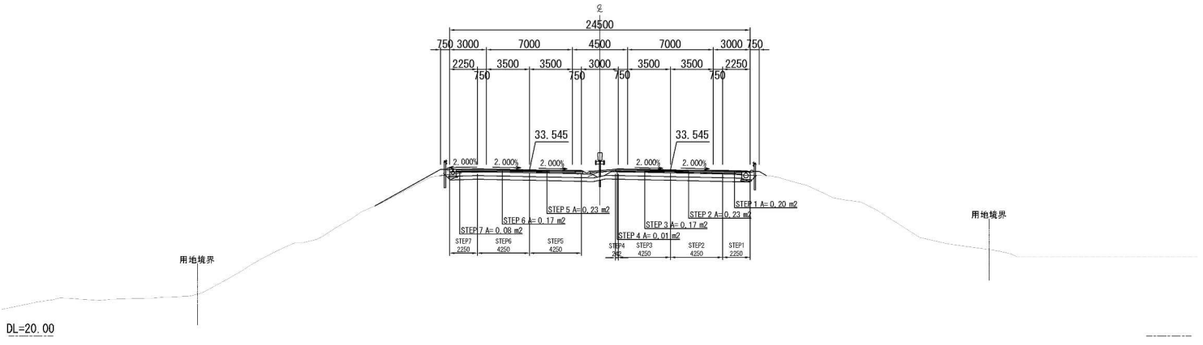

図面の種類	舗装撤去横断図(2)		
縮　尺	S=1:500	図面番号	41/ 55
設計会社名			
施工会社名			
事務所名	東日本高速道路株式会社 関東支社 千 葉 管 理 事 務 所		

舗装撤去横断図(3)　S=1:500

STA. 34+00.0000
GH=33.38
PH=33.382

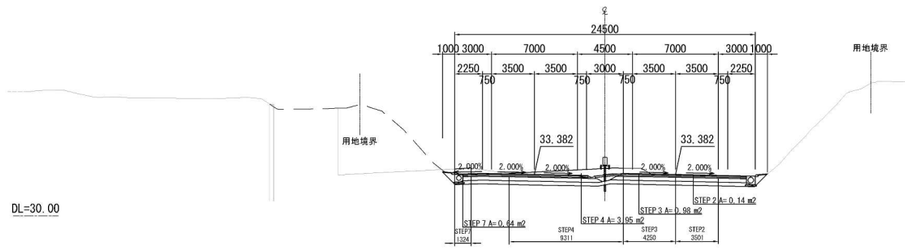

STA. 34+40.0000
GH=33.32
PH=33.310

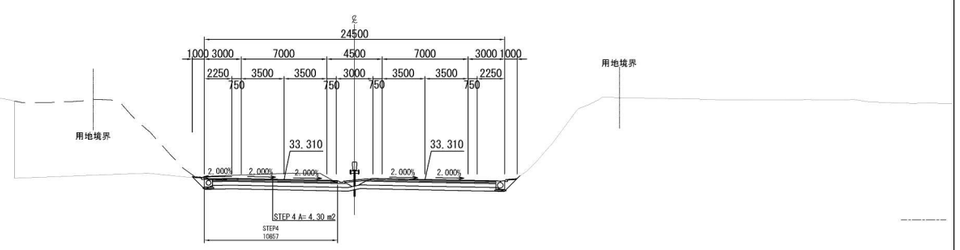

STA. 33+80.0000
GH=33.35
PH=33.413

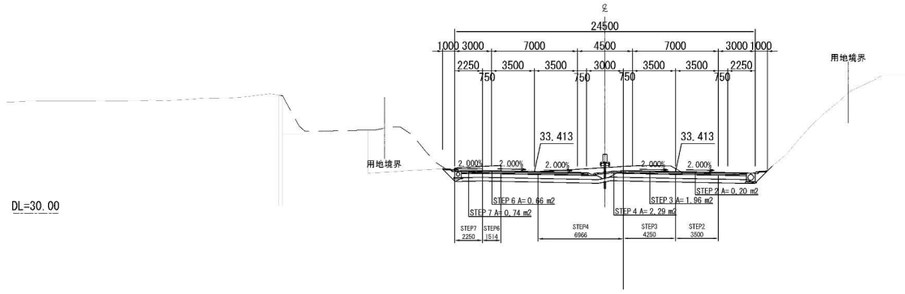

STA. 34+20.0000
GH=33.34
PH=33.347

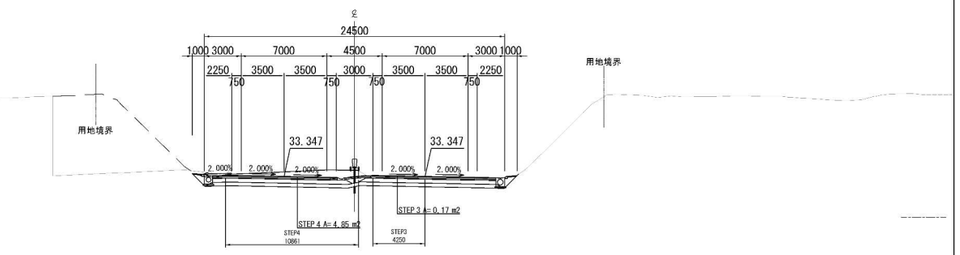

STA. 33+60.0000
GH=33.42
PH=33.442

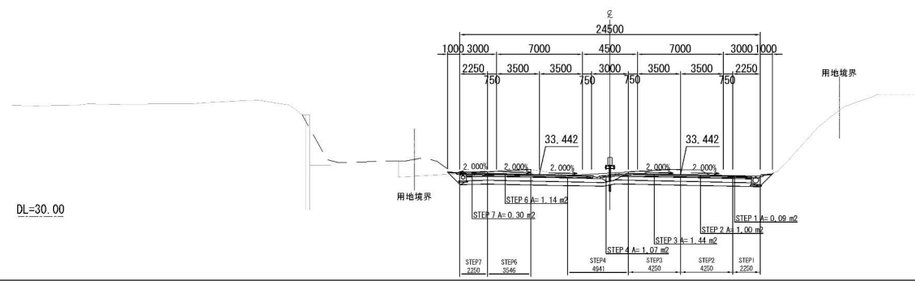

図面の種類	舗装撤去横断図(3)		
縮　尺	S=1:500	図面番号	42/ 55
設計会社名			
施工会社名			
事務所名	東日本高速道路株式会社 関東支社 千 葉 管 理 事 務 所		

舗装撤去横断図(4)　S=1:500

STA. 35+00.0000
GH=33.19
PH=33.183

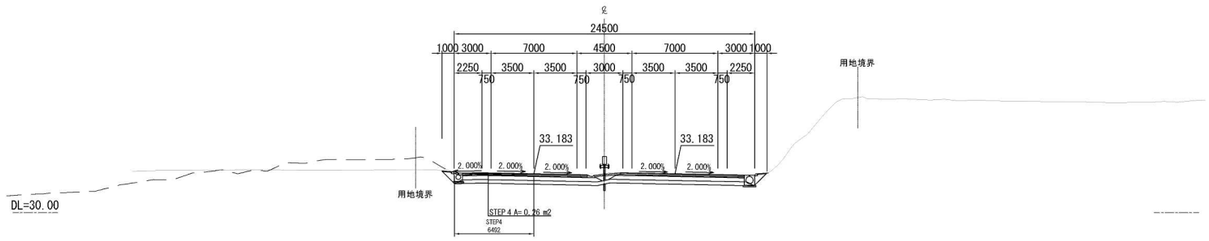

STA. 34+80.0000
GH=33.23
PH=33.228

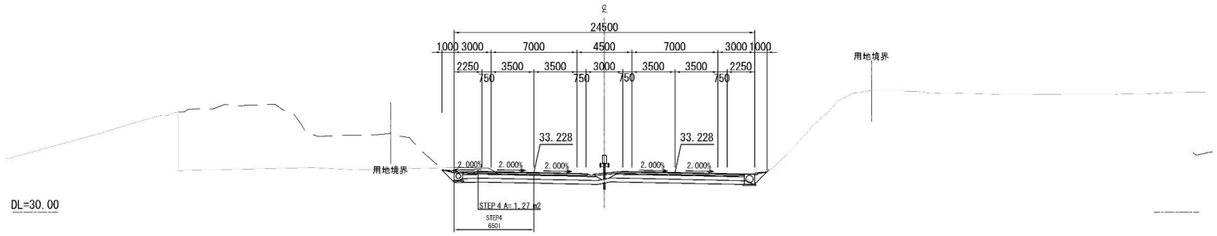

STA. 34+60.0000
GH=33.30
PH=33.271

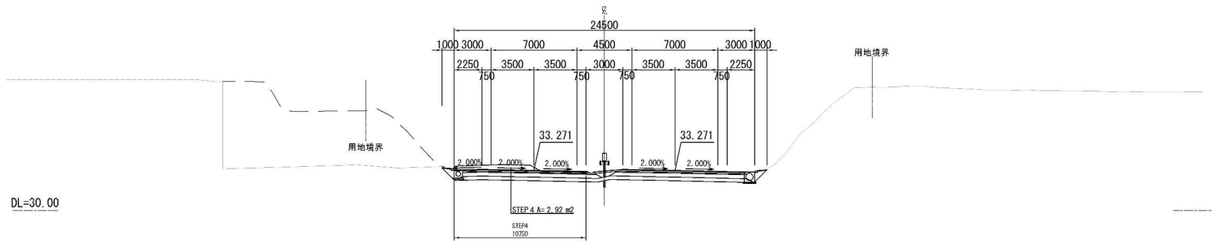

STA. 35+20.0000
GH=33.09
PH=33.135

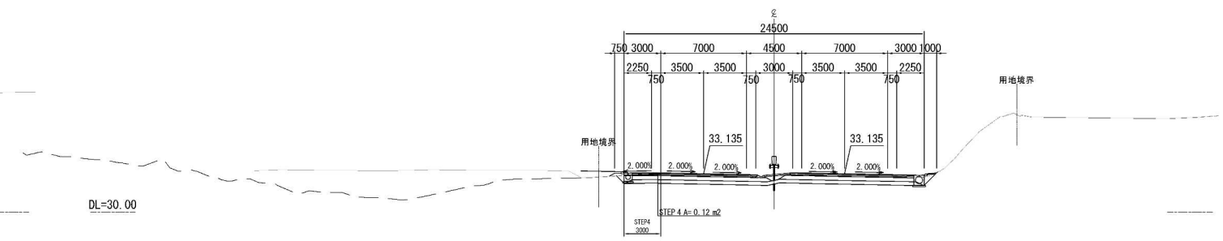

図面の種類	舗装撤去横断図(4)		
縮　尺	S=1:500	図面番号	43/ 55
設計会社名			
施工会社名			
事務所名	東日本高速道路株式会社 関東支社 千 葉 管 理 事 務 所		

舗装撤去横断図(5)　S=1:500

STA. 41+60.0000
GH=31.20
PH=31.188

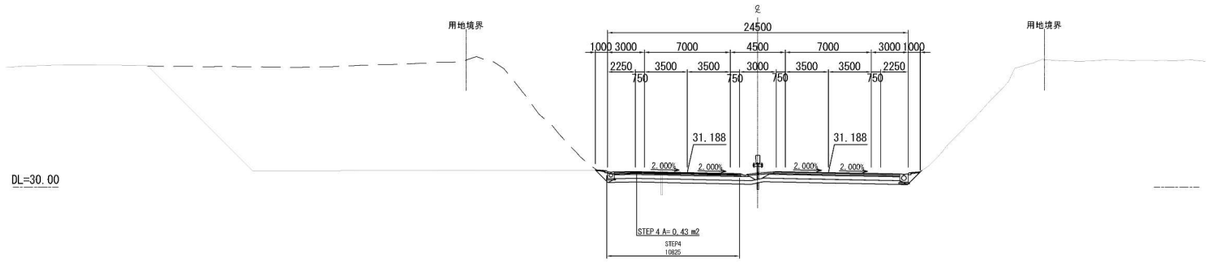

STA. 42+00.0000
GH=31.06
PH=31.065

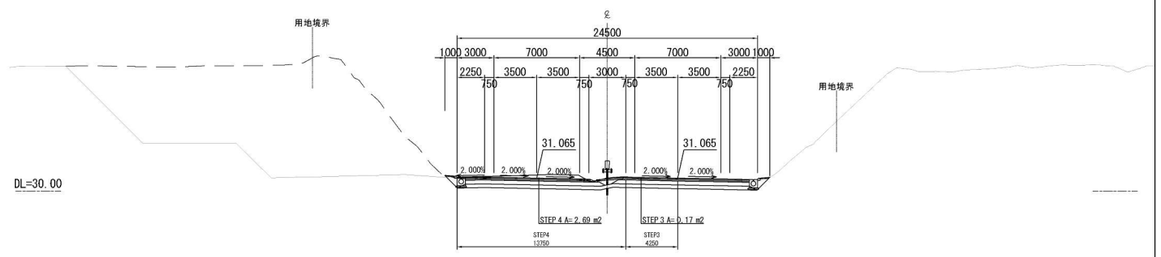

STA. 41+40.0000
GH=31.21
PH=31.250

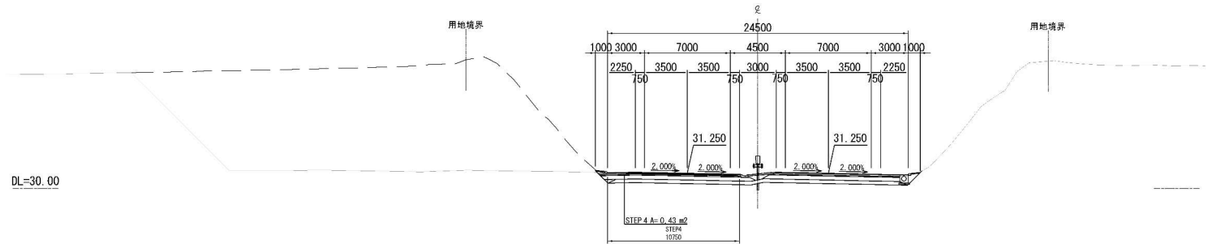

STA. 41+80.0000
GH=31.15
PH=31.127

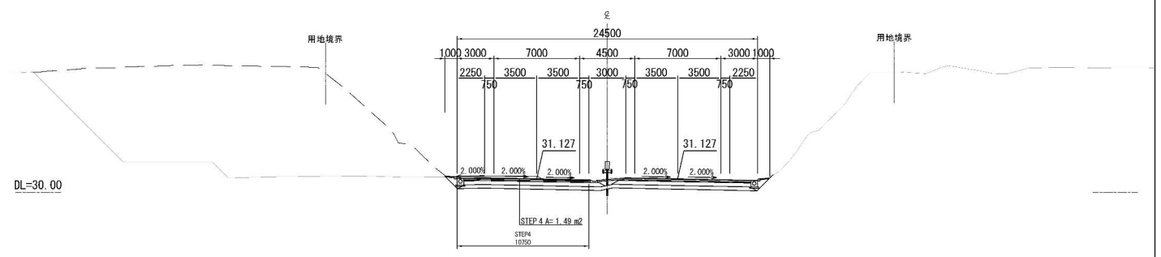

STA. 41+20.0000
GH=31.29
PH=31.312

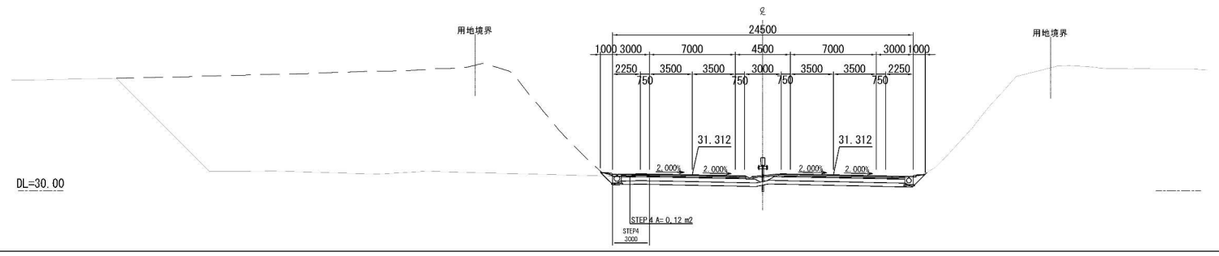

図面の種類	舗装撤去横断図(5)		
縮　尺	S=1:500	図面番号	44/ 55
設計会社名			
施工会社名			
事務所名	東日本高速道路株式会社 関東支社 千 葉 管 理 事 務 所		

舗装撤去横断図(6)　S=1:500

STA. 42+60.0000
GH=30.94
PH=30.876

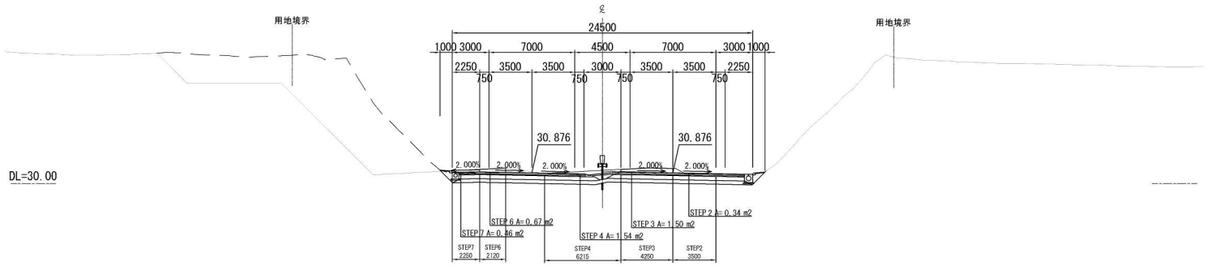

STA. 42+81.6379
GH=30.84
PH=30.805

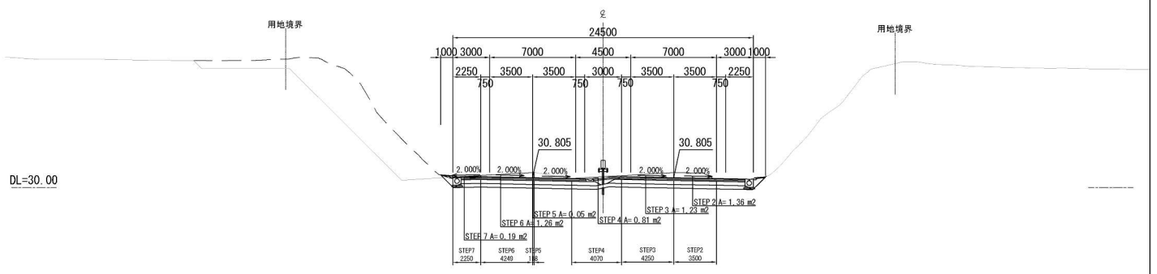

STA. 42+40.0000
GH=31.00
PH=30.940

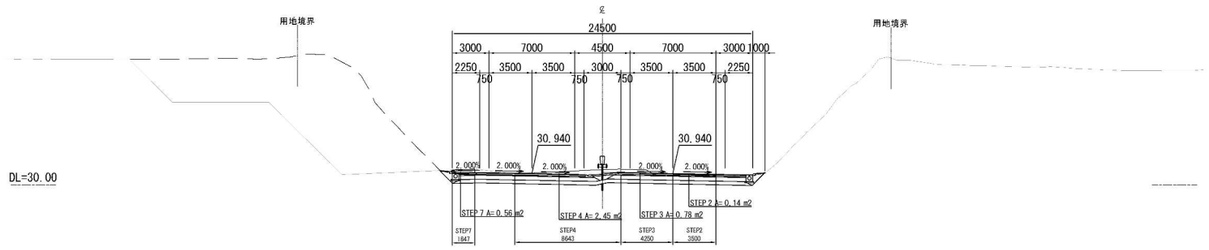

STA. 42+80.0000
GH=30.85
PH=30.810

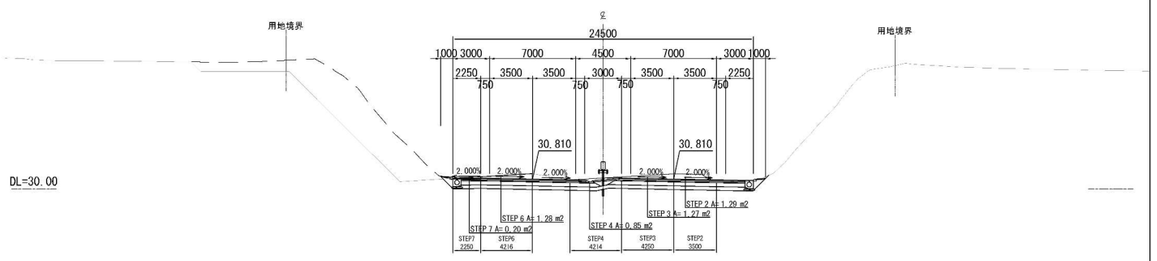

STA. 42+20.0000
GH=31.04
PH=31.003

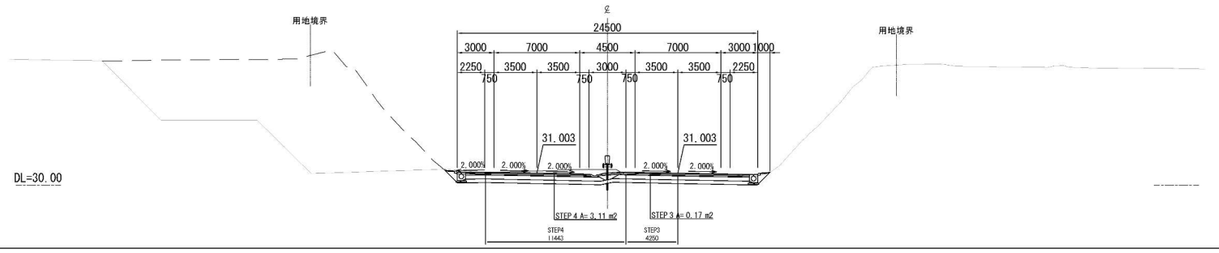

図面の種類	舗装撤去横断図(6)		
縮　尺	S=1:500	図面番号	45/ 55
設計会社名			
施工会社名			
事務所名	東日本高速道路株式会社 関東支社 千 葉 管 理 事 務 所		

舗装撤去横断図(7)　S=1:500

STA. 43+40.0000
GH=30.63
PH=30.608

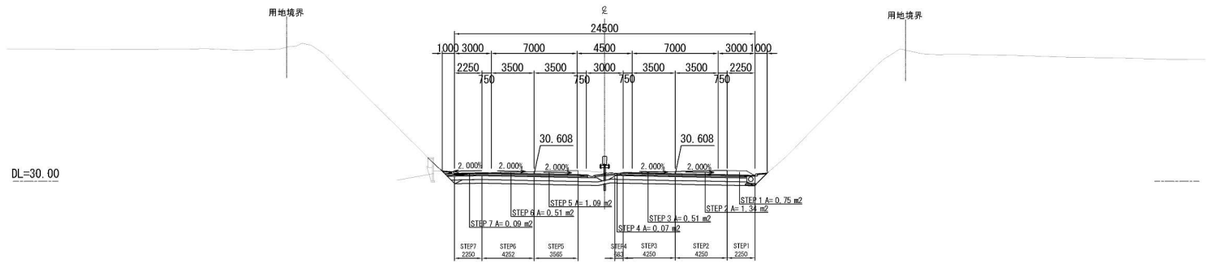

STA. 43+80.0000
GH=30.43
PH=30.480

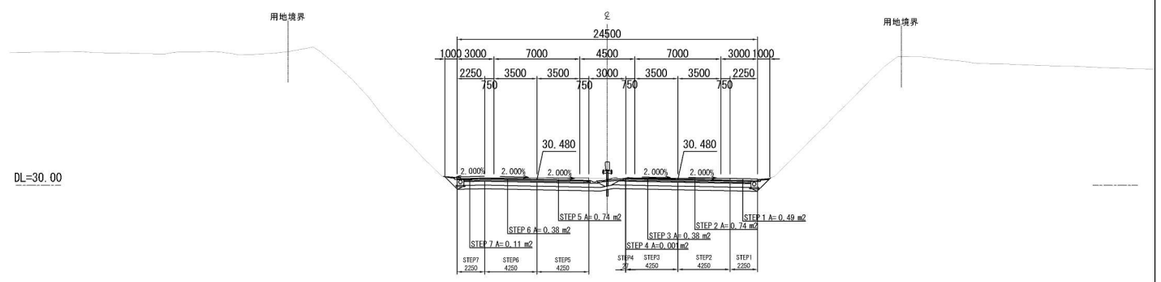

STA. 43+20.0000
GH=30.73
PH=30.675

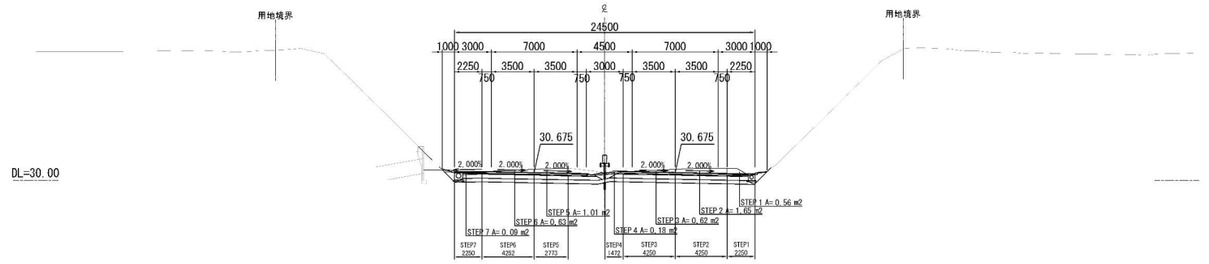

STA. 43+60.0000
GH=30.61
PH=30.543

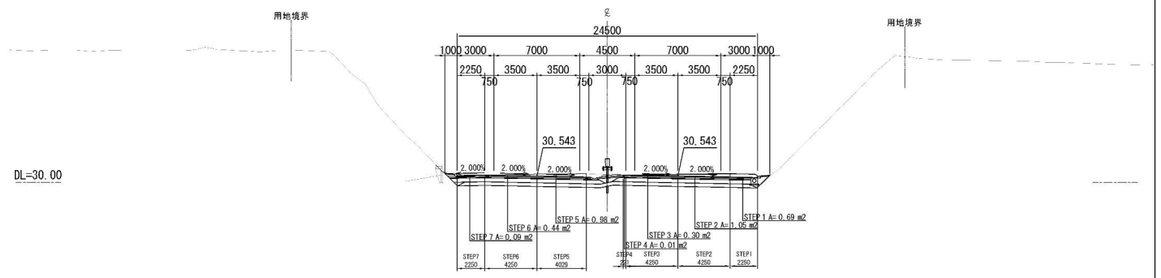

STA. 43+00.0000
GH=30.78
PH=30.743

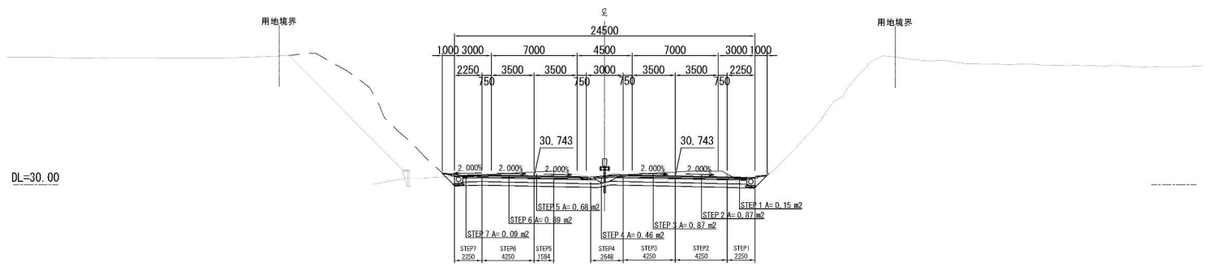

図面の種類	舗装撤去横断図(7)		
縮　尺	S=1:500	図面番号	46/ 55
設計会社名			
施工会社名			
事務所名	東日本高速道路株式会社 関東支社 千 葉 管 理 事 務 所		

舗装撤去横断図(8)　S=1:500

STA. 44+30.0000
GH=30.40
PH=30.328

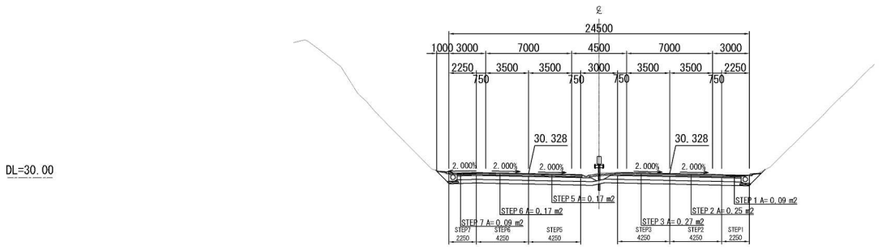

STA. 44+20.0000
GH=30.43
PH=30.358

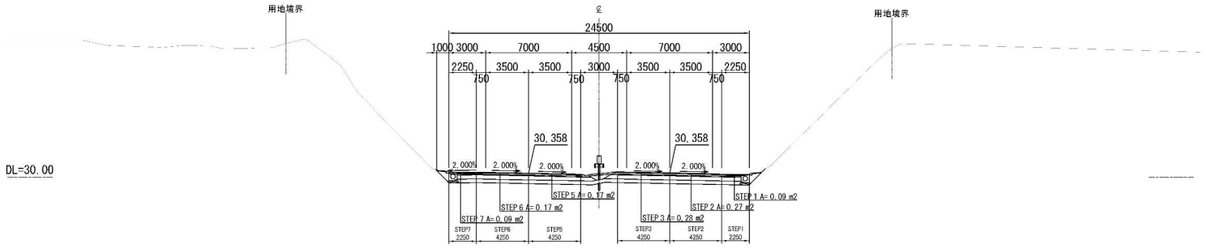

STA. 44+00.0000
GH=30.50
PH=30.418

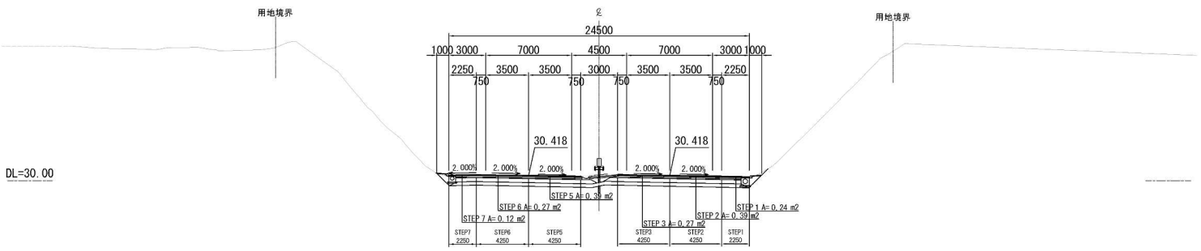

図面の種類	舗装撤去横断図(8)		
縮　尺	S=1:500	図面番号	47/ 55
設計会社名			
施工会社名			
事務所名	東日本高速道路株式会社 関東支社 千 葉 管 理 事 務 所		

撤去工詳細図（1）　S=1:40

P(VU)-φ0.20

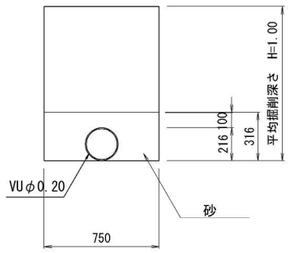

P(VU)-φ0.20 撤　去　　10m当り

項　目	規格・寸法	単位	数　量	摘　要
掘 削	普通部	m3	7.13	
埋戻し		m3	7.50	
VU管	φ200	m	10.0	

Dc^(GL2)-0.60-0.60-0.80

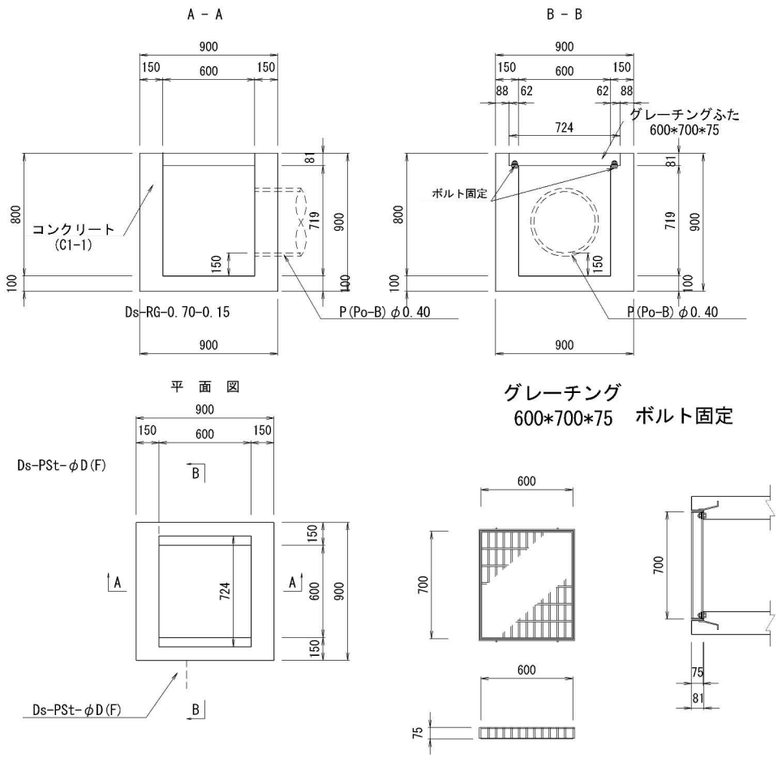

グレーチング
600*700*75　ボルト固定

Dc^(GL2)-0.60-0.60-0.80 撤　去　　1箇所当り

項　目	規格・寸法	単位	数　量	摘　要
掘　削	普通部	m3	0.57	
埋戻し		m3	1.30	
コンクリート	C1-1	m3	0.42	
グレーチングふた	600*700*75	枚	1	T-25 ボルト固定

Dco(P-SP)-Φ0.90

平面図

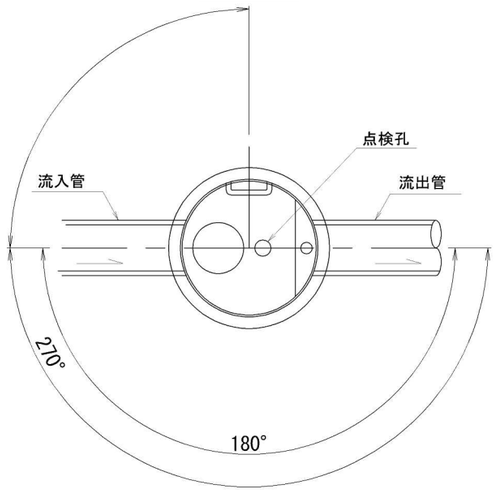

断面図

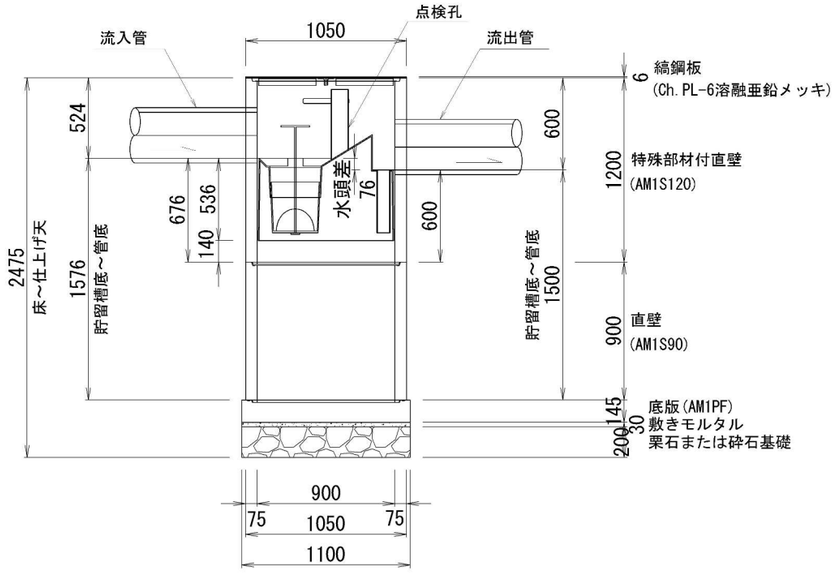

Dco(P-SP)-Φ0.90 撤 去　　1箇所当り

名　称	種　別	規格・寸法	単位	数　量	参考重量(kg)	摘　要
蓋	縞鋼板	φ900用, t=6	組	1	54	溶融亜鉛メッキHDZ55
躯体	特殊部材付直壁	φ900, h=1200	個	1	703	FRP製デバイス付
	直壁	φ900, h=900	個	1	505	
	底版	φ1100, h=145	個	1	311	
敷きモルタル		1：3	m3	0.03		
掘　削	普通部		m3	15.3		
埋戻し			m3	17.3		

図面の種類	撤去工詳細図（1）		
縮　尺	S=1:40	図面番号	48/ 55
設計会社名			
施工会社名			
事務所名	東日本高速道路株式会社 関東支社 千 葉 管 理 事 務 所		

撤去工詳細図（3）　S=図　示

Dc^-Pu(Sw)　S=1:40

A － A

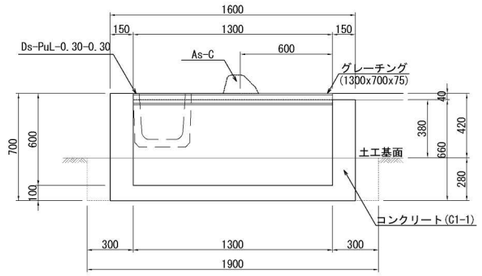

B － B

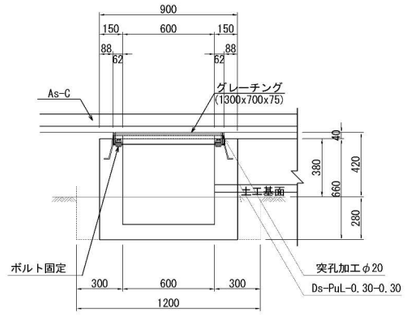

平面図

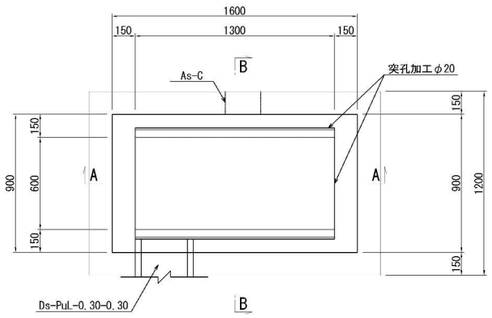

材料表　Dc^-Pu(Sw)　1箇所当り

種　別	規格・寸法	単位	数　量 Dc^-Pu(Sw)	摘　要
構造物掘削	普通部	m3	0.64	
埋戻し		m3	0.24	
コンクリート	C1-1	m3	0.50	
型　わ　く	D	m2	4.88	
グレーチング	1300*700*75	枚	1	T-25 参考重量 91kg/枚

※グレーチングふたは標準図集と同等の物を使用する。

As-C　S= 1:8

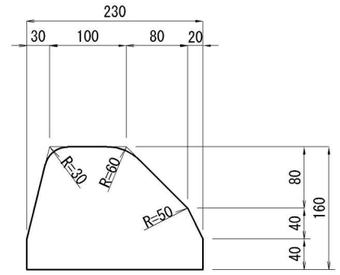

数　量　表　10m当り

区分 / 項目	アスファルト	シールコート	タックコート	摘　要
	m3	m2	m2	
As-C	0.30	3.72	2.30	

図面の種類	撤去工詳細図（3）		
縮　尺	図　示	図面番号	50/ 55
設計会社名			
施工会社名			
事務所名	東日本高速道路株式会社 関東支社 千 葉 管 理 事 務 所		

舗装工　切回しステップ図(ステップ１)

起点側

STEP1　　:上り線路肩施工
交通規制　:切回し道路上り線路肩規制
施工手順　:交通規制→防護柵撤去→舗装版破砕→舗装ます撤去・ふた設置→円形側溝・アスカーブ施工→防護柵・視線誘導標・距離標・防草シート・コンクリートシール施工

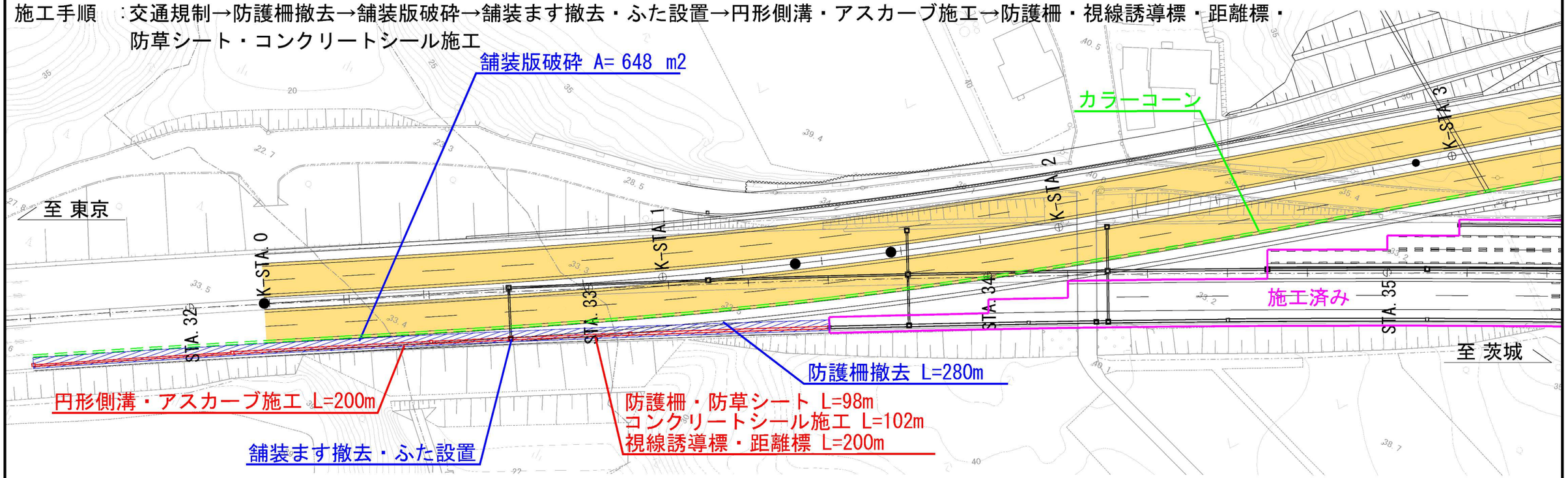

終点側

STEP1　　:上り線路肩施工
交通規制　:切回し道路上り線路肩規制
施工手順　:交通規制→防護柵撤去→舗装版破砕→円形側溝・アスカーブ施工→視線誘導標・距離標・コンクリートシール施工

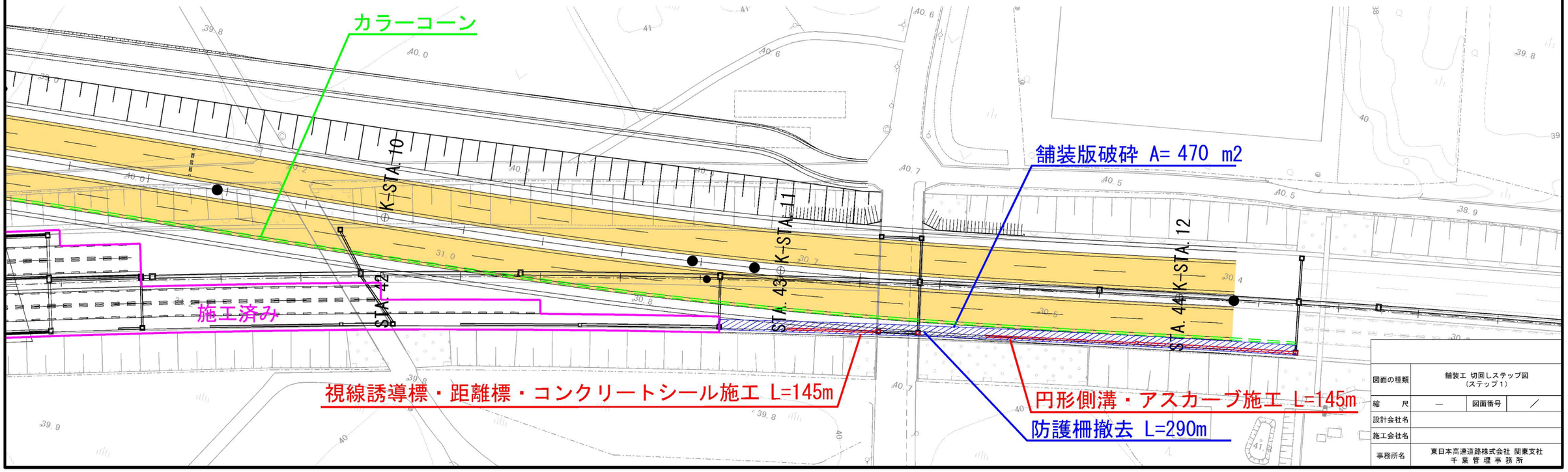

図面の種類	舗装工 切回しステップ図（ステップ１）		
縮　尺	—	図面番号	／
設計会社名			
施工会社名			
事務所名	東日本高速道路株式会社 関東支社 千葉管理事務所		

舗装工　切回しステップ図(ステップ２)

起点側

STEP2　　:上り線走行車線施工
交通規制　:切回し道路上り線走行車線一車線規制
施工手順　:交通規制→仮設防護柵移設→舗装版破砕→表層施工（路肩部含む）→路面標示施工

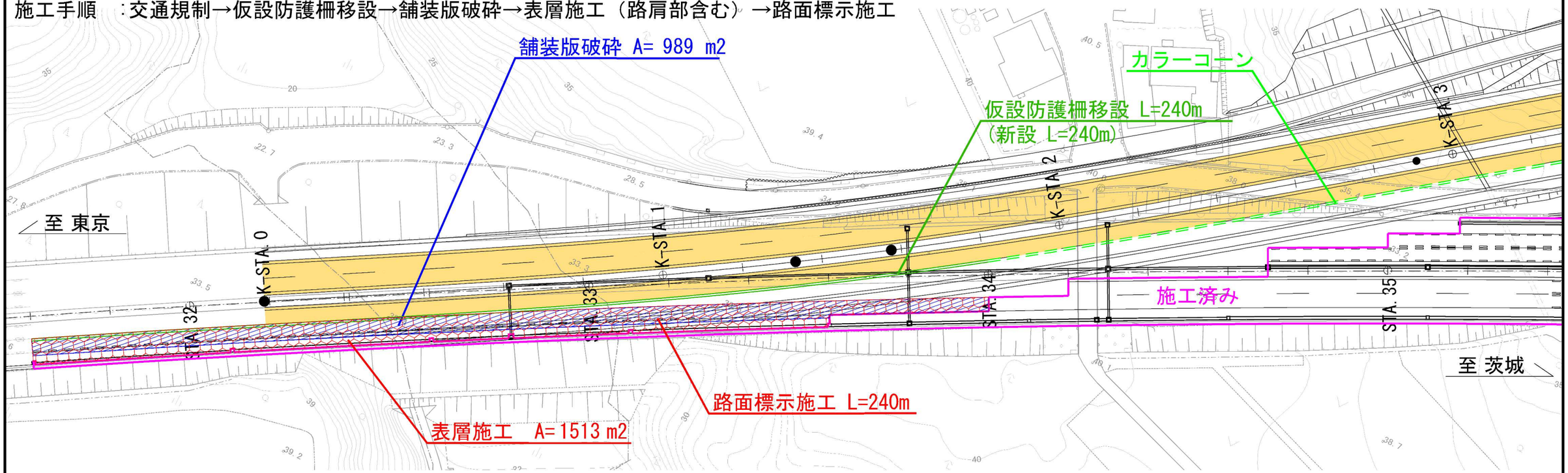

終点側

STEP2　　:上り線走行車線施工
交通規制　:切回し道路上り線走行車線一車線規制
施工手順　:交通規制→仮設防護柵移設→舗装版破砕→表層施工（路肩部含む）→路面標示施工

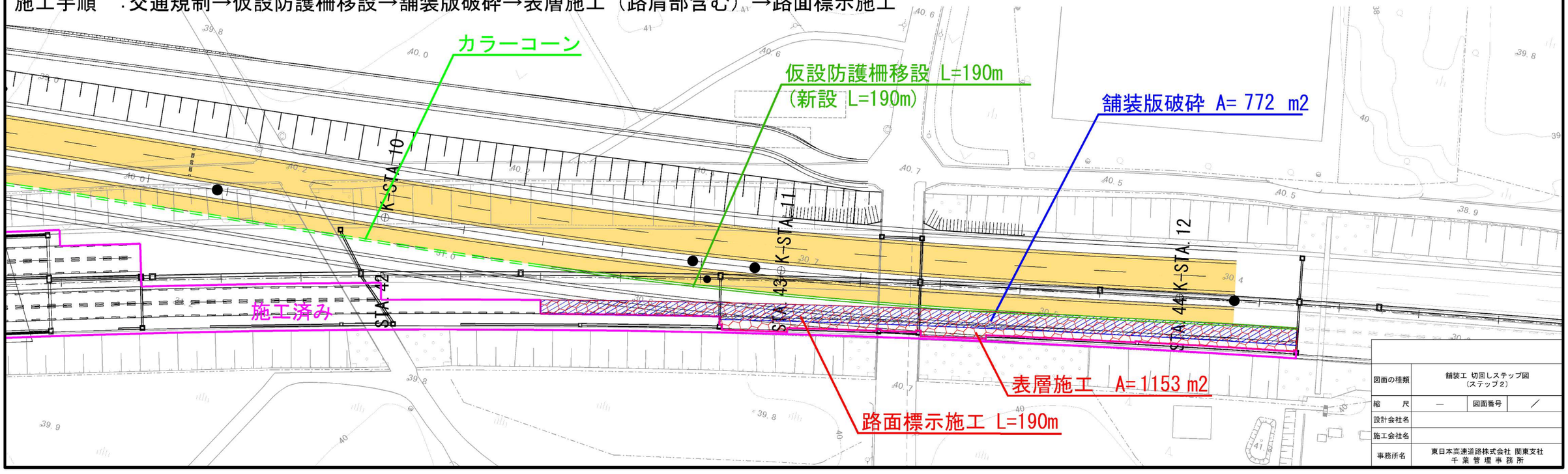

図面の種類	舗装工 切回しステップ図（ステップ２）		
縮　尺	—	図面番号	／
設計会社名			
施工会社名			
事務所名	東日本高速道路株式会社 関東支社 千葉管理事務所		

舗装工　切回しステップ図(ステップ３)

起点側

STEP3　　:上り線追越車線施工
交通規制　:復旧道路上り線追越車線一車線規制
施工手順　:低速走行規制（５分先頭固定）→交通規制切替え→仮設防護柵移設①→舗装版破砕→表層施工→路面標示施工→仮設防護柵移設②

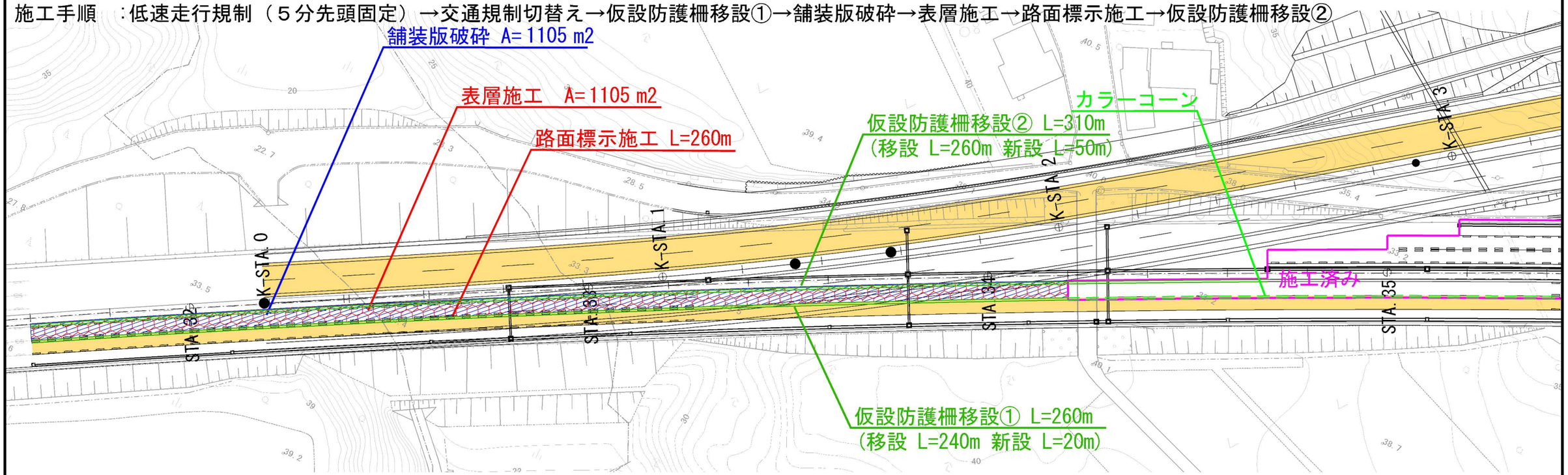

終点側

STEP3　　:上り線追越車線施工
交通規制　:復旧道路上り線追越車線一車線規制
施工手順　:低速走行規制（５分先頭固定）→交通規制切替え→仮設防護柵移設①→舗装版破砕→表層施工→路面標示施工→仮設防護柵移設②

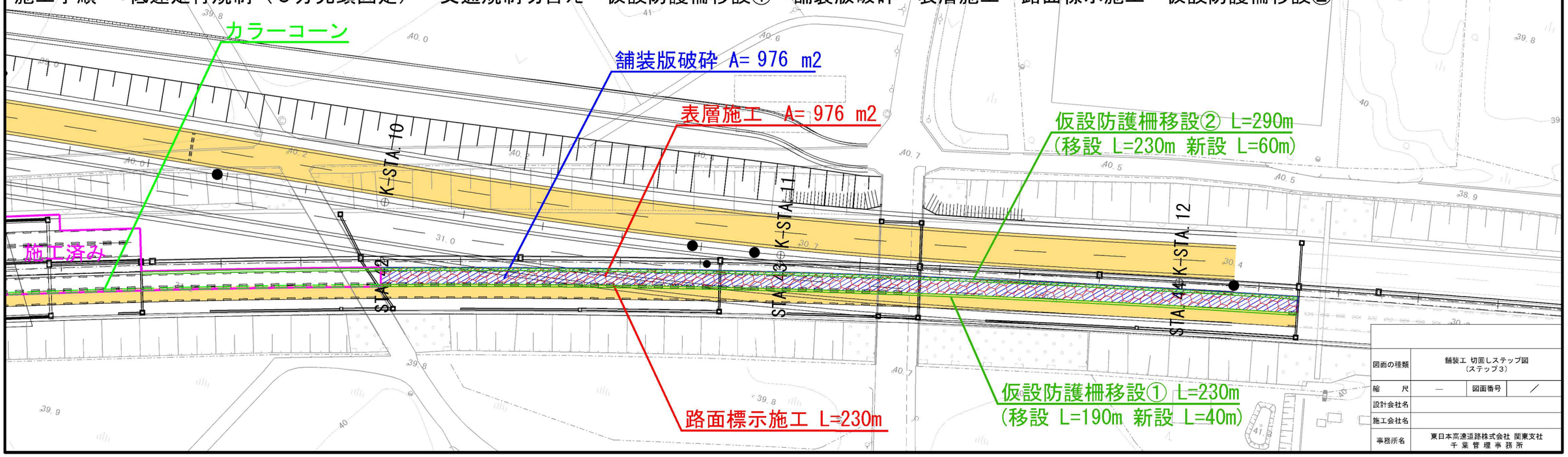

図面の種類	舗装工 切回しステップ図（ステップ３）		
縮　尺	—	図面番号	／
設計会社名			
施工会社名			
事務所名	東日本高速道路株式会社 関東支社 千葉管理事務所		

舗装工　切回しステップ図(ステップ４)

起点側

STEP4　　：中央帯・下り線施工（交通規制なし）
交通規制　：なし
施工手順　：仮設防護柵設置→防護柵撤去→排水施設撤去→舗装版破砕→ロールドガッター施工→分離帯防護柵・眩光防止板・視線誘導標施工・距離標施工→
分離帯コンクリートシール施工→円形側溝・アスカーブ・視線誘導標・距離標施工→表層施工→路面標示施工→仮設防護柵撤去

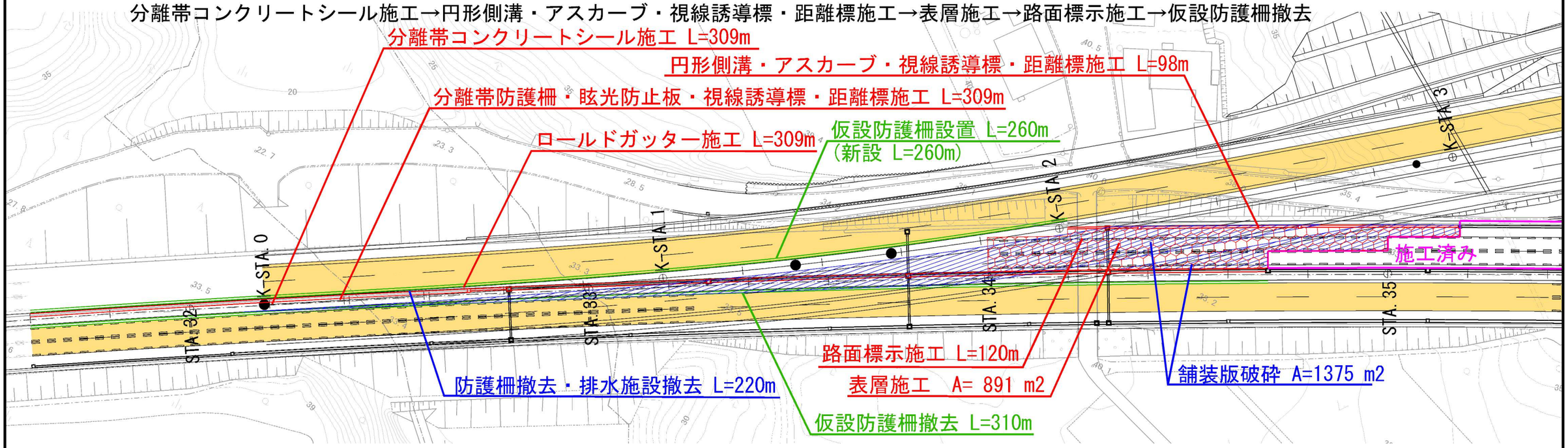

終点側

STEP4　　：中央帯・下り線施工（交通規制なし）
交通規制　：なし
施工手順　：仮設防護柵設置→防護柵撤去→排水施設撤去→舗装版破砕→ロールドガッター施工→分離帯防護柵・眩光防止板・視線誘導標・距離標施工→
分離帯コンクリートシール施工→防護柵・視線誘導標・距離標施工→表層施工→路面標示施工→仮設防護柵撤去

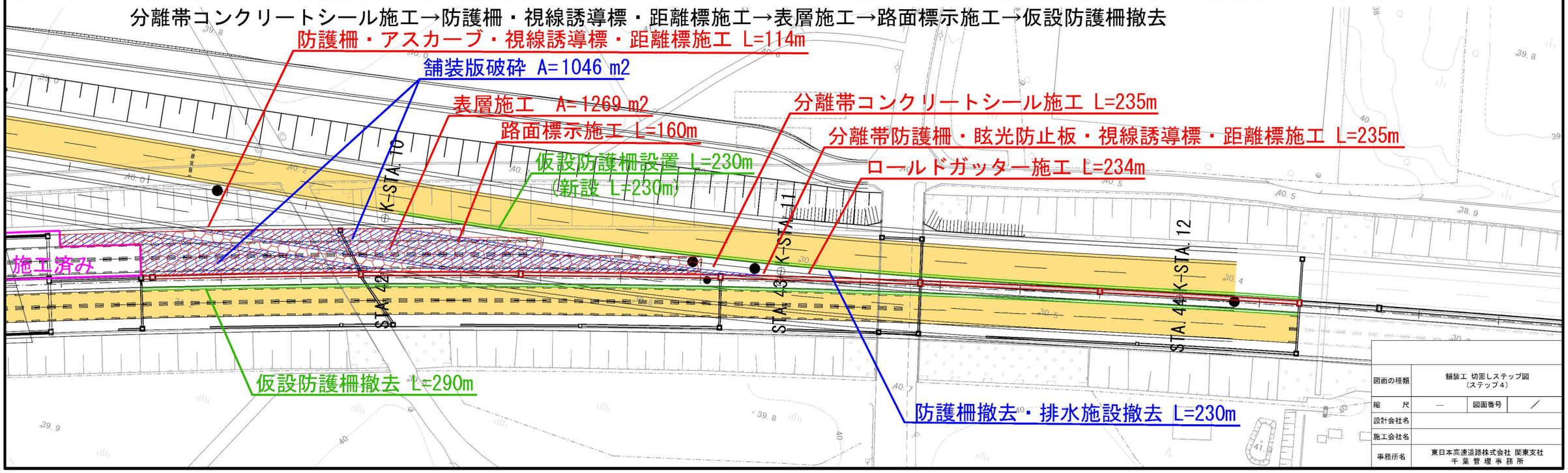

図面の種類	舗装工 切回しステップ図（ステップ４）		
縮　尺	—	図面番号	／
設計会社名			
施工会社名			
事務所名	東日本高速道路株式会社 関東支社 千葉管理事務所		

舗装工　切回しステップ図(ステップ５)

起点側

STEP5　　：下り線追越車線施工
交通規制　：切回し道路下り線追越車線一車線規制
施工手順　：交通規制→仮設防護柵移設→舗装版破砕→表層施工→路面標示施工

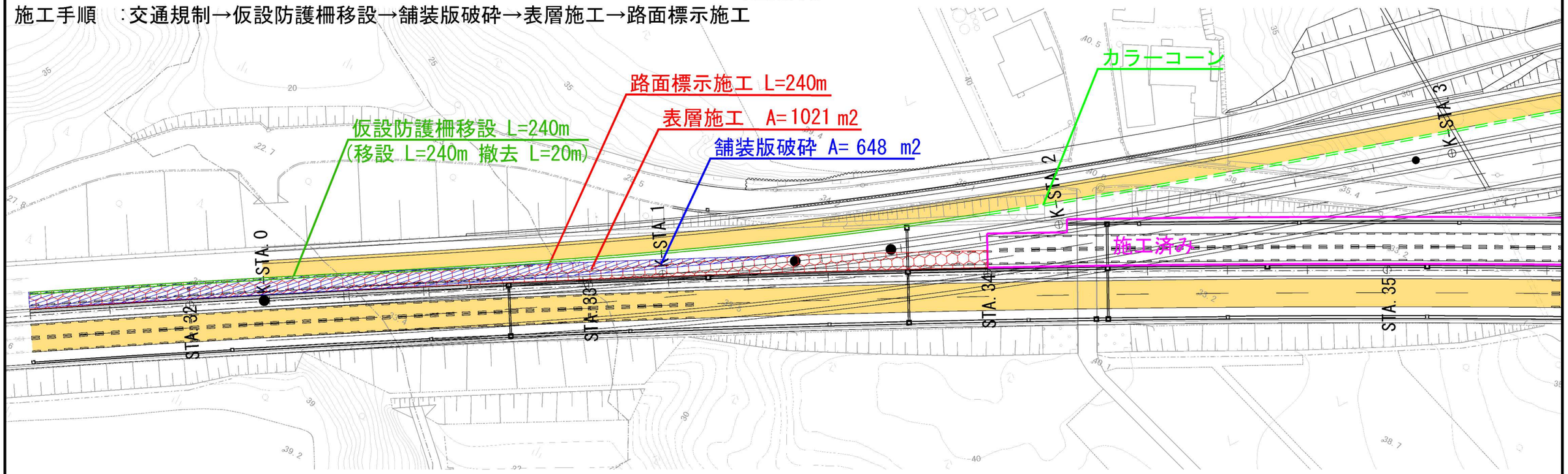

終点側

STEP5　　：下り線追越車線施工
交通規制　：切回し道路下り線追越車線一車線規制
施工手順　：交通規制→仮設防護柵移設→舗装版破砕→表層施工→路面標示施工

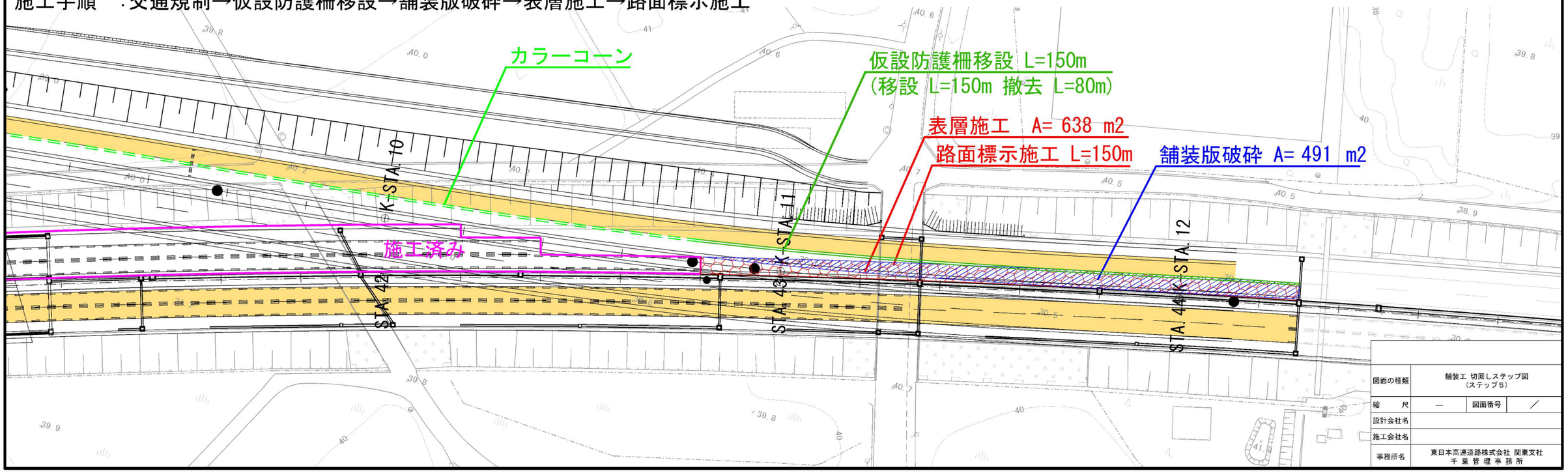

図面の種類	舗装工 切回しステップ図（ステップ５）		
縮　尺	—	図面番号	／
設計会社名			
施工会社名			
事務所名	東日本高速道路株式会社 関東支社 千葉管理事務所		

舗装工　切回しステップ図(ステップ６)

起点側

STEP6　　:下り線走行車線施工
交通規制　:復旧道路下り線走行車線一車線規制
施工手順　:低速走行規制（５分先頭固定）→交通規制切替え→仮設防護柵移設→舗装版破砕→表層施工→仮設防護柵撤去→路面標示施工

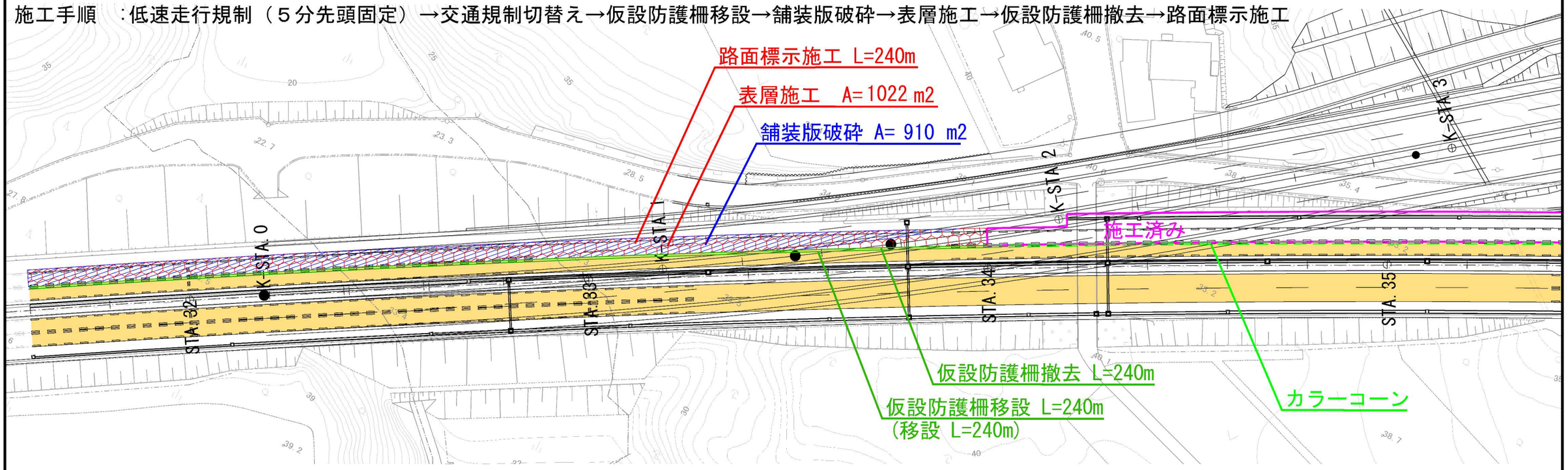

終点側

STEP6　　:下り線走行車線施工
交通規制　:復旧道路下り線走行車線一車線規制
施工手順　:低速走行規制（５分先頭固定）→交通規制切替え→仮設防護柵移設→舗装版破砕→表層施工→仮設防護柵撤去→路面標示施工

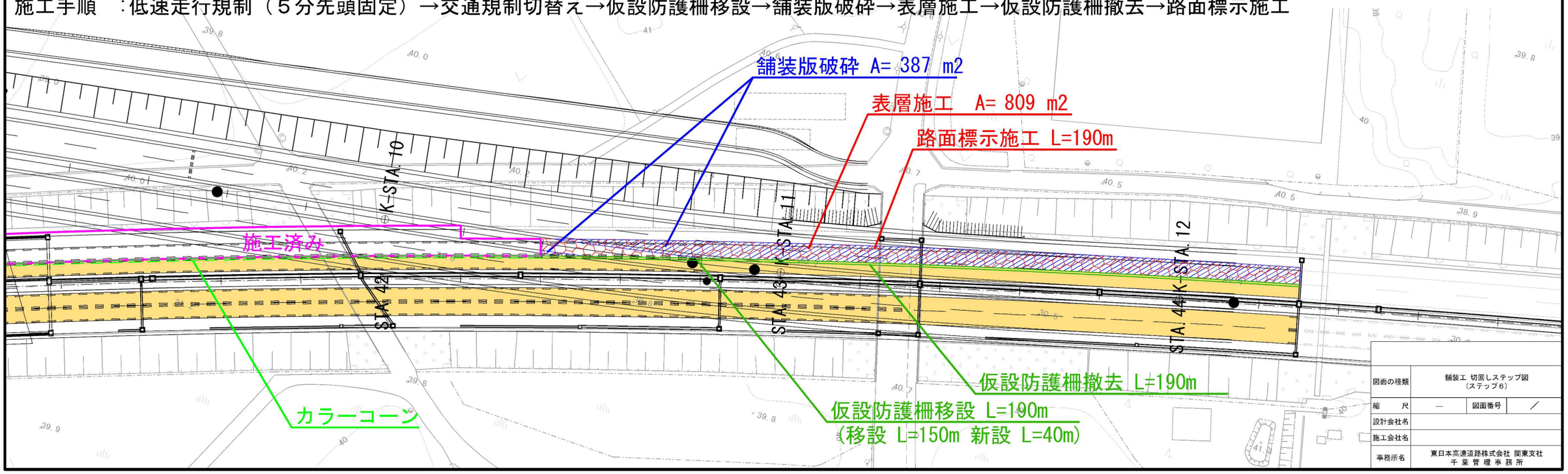

図面の種類	舗装工 切回しステップ図（ステップ6）		
縮　尺	—	図面番号	／
設計会社名			
施工会社名			
事務所名	東日本高速道路株式会社 関東支社 千葉管理事務所		

舗装工　切回しステップ図(ステップ７)

起点側

STEP7　　:下り線路肩施工
交通規制　:復旧道路下り線路肩規制
施工手順　:交通規制→舗装版破砕→舗装ます撤去・ふた設置→円形側溝・アスカーブ・PuL・Di-L施工→防護柵・視線誘導標・距離標・防草シート・コンクリートシール施工→表層施工

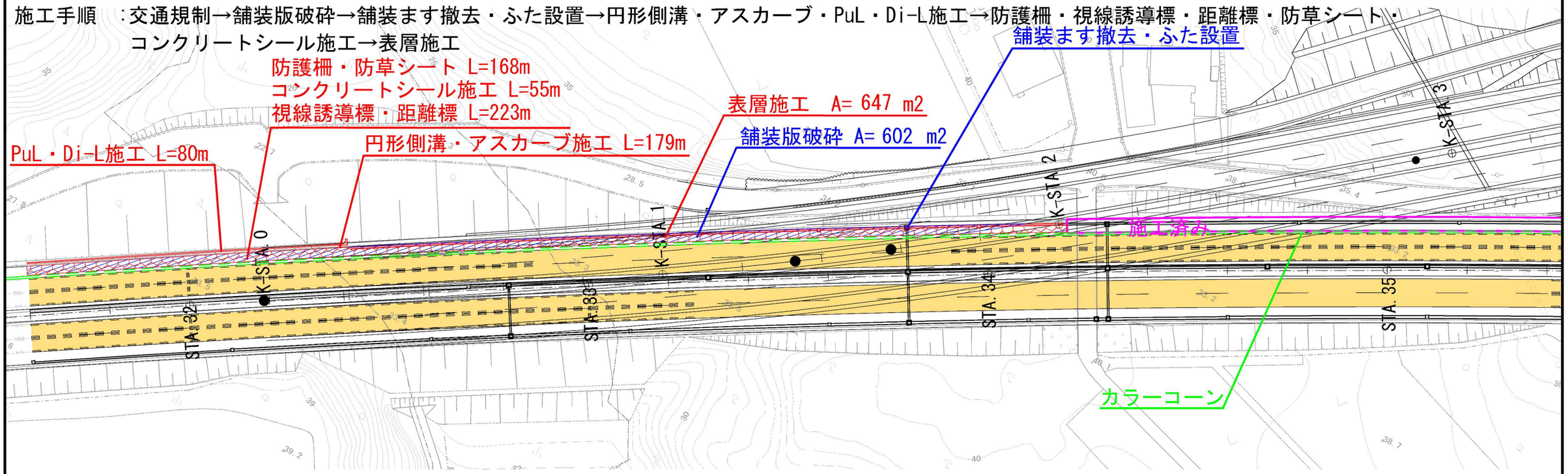

終点側

STEP7　　:下り線路肩施工
交通規制　:復旧道路下り線路肩規制
施工手順　:交通規制→舗装版破砕→円形側溝・アスカーブ施工→防護柵・視線誘導標・距離標・コンクリートシール施工→表層施工

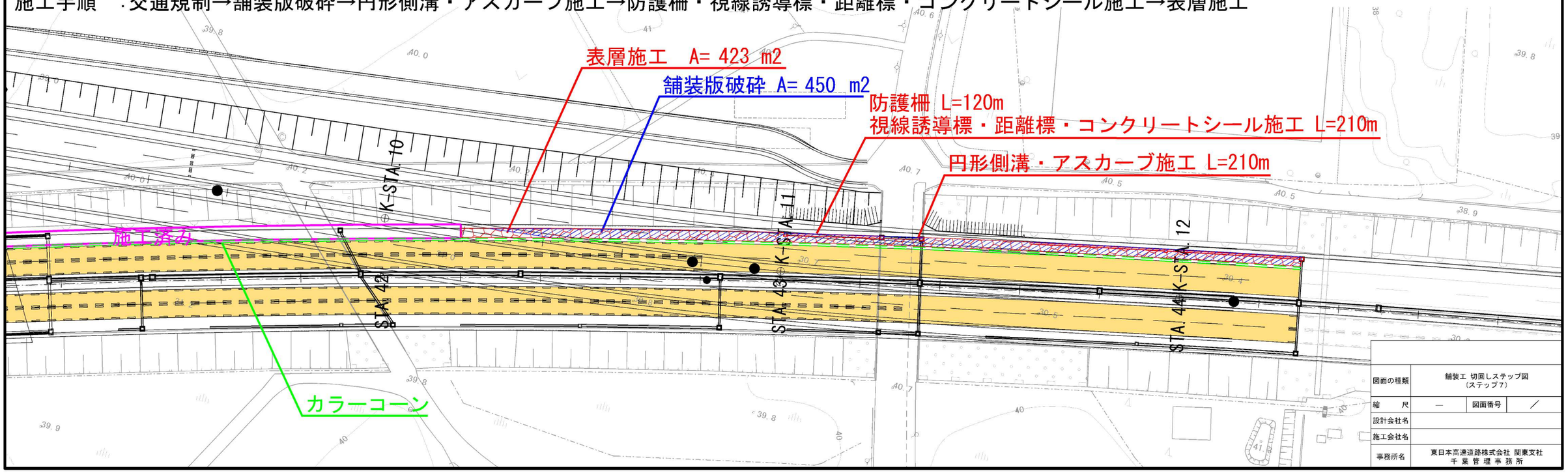

図面の種類	舗装工 切回しステップ図（ステップ7）		
縮　尺	—	図面番号	／
設計会社名			
施工会社名			
事務所名	東日本高速道路株式会社 関東支社 千葉管理事務所		